សាកលវិទ្យាល័យភូមិន្ទនីតិសាស្ត្រ និង វិទ្យាសាស្ត្រសេដ្ឋកិច្ច

Université Royale de Droit et des Sciences Economique

Royal University of Law and Economics

សារណាបញ្ចប់ការសិក្សា

ទំនាក់ទំនងទ្រព្យសម្បត្តិនៃសហព័ទ្ធ និងអនីតិសង្វាស

ស្រាវជ្រាវពីថ្ងៃទី ០៣ ខែ មេសា ដល់ថ្ងៃទី ៣១ ខែ ឧសភា ឆ្នាំ២០១៧

ស្រាវជ្រាវដោយ

និស្សិតឈ្មោះ **ក. បាន លក្ខិណា**

ប៉ាត់ ប៉ាទី

សាស្ត្រាចារ្យណែនាំ

លោក **គង់ សុភ័ក្ត្រ**

ថ្នាក់បរិញ្ញាបត្រនីតិសាស្ត្រ

ជំនាន់ទី ១៧

ឆ្នាំចូលសិក្សា ២០១៣

ឆ្នាំសរសេរសារណា ២០១៧

សាកលវិទ្យាល័យភូមិន្ទនីតិសាស្ត្រ និង វិទ្យាសាស្ត្រសេដ្ឋកិច្ច

Université Royale de Droit et des Sciences Economiques

Royal University of Law and Economics

សារណាបញ្ចប់ការសិក្សា

ទំនាក់ទំនងទ្រព្យសម្បត្តិនៃសហព័ទ្ធ និងអនីតិសង្វាស

ស្រាវជ្រាវពីថ្ងៃទី ០៣ ខែ មេសា ដល់ថ្ងៃទី ៣១ ខែ ឧសភា ឆ្នាំ២០១៧

ស្រាវជ្រាវដោយ	សាស្ត្រាចារ្យណែនាំ
និស្សិតឈ្មោះ៖ **ក. ចាន លក្ខិណា**	**លោក គង់ សុភ័ក្ត្រ**
វ៉ាត់ វ៉ានី	

ថ្នាក់បរិញ្ញាបត្រនីតិសាស្ត្រ — ឆ្នាំចូលសិក្សា ២០១៣

ជំនាន់ទី ១៧ — ឆ្នាំសរសេរសារណា ២០១៧

សេចក្តីថ្លែងអំណរគុណ

យើងខ្ញុំឈ្មោះ **ច្នាន លក្ខណា** និង **រ៉ាត់ រ៉ាធី** ជានិស្សិត ថ្នាក់បរិញ្ញាបត្រនីតិសាស្ត្រ ជំនាន់ទី ១៧ ថ្នាក់ L4A2 ឆ្នាំសិក្សា២០១៣-២០១៧ នៃសាកលវិទ្យាល័យភូមិន្ទនីតិសាស្ត្រ និងវិទ្យាសាស្ត្រសេដ្ឋកិច្ច ។

សូមសម្តែងនូវកតញ្ញូតាធម៌ និងអំណរគុណយ៉ាងជ្រាលជ្រៅបំផុតចំពោះ៖

- **លោកឪពុក អ្នកម្តាយ** ដែលបានផ្តល់កំណើតចិញ្ចឹមថ្នាក់ថ្នមបីបាច់ថែរក្សា ផ្តល់នូវក្តីស្រឡាញ់ប្រកបដោយព្រហ្មវិហារធម៌អប់រំទូន្មានប្រៀនប្រដៅ និងទំនុកបម្រុងគ្រប់បែបយ៉ាងទាំងសម្ភារៈ ទាំងស្មារតី និងថវិកាឲ្យកូនបានរៀនសូត្រដល់បច្ចុប្បន្ននេះ ។
- ឯកឧត្តម **លុយ ចន្ណា** សាកលវិទ្យាធិការ នៃសាកលវិទ្យាល័យភូមិន្ទនីតិសាស្ត្រ និងវិទ្យាសាស្ត្រសេដ្ឋកិច្ច ដែលបានអនុញ្ញាតឲ្យយើងបានខ្ញុំបាទចូលសិក្សានៅសាកលវិទ្យានេះ និងបង្ករលក្ខណៈងាយស្រួលដល់ការសិក្សារបស់យើងខ្ញុំ ។
- លោកសាស្ត្រាចារ្យ **គង់ សុភ័ក្ត្រ** ជាសាស្ត្រាចារ្យណែនាំ ដែលបានចំណាយពេលវេលាដ៏មានតម្លៃ និងដ៏មមាញឹកក្នុងការបង្ហាត់បង្រៀន ព្រមទាំងផ្តល់ការណែនាំ ដើម្បីរៀបចំសារណាបញ្ចប់ការសិក្សានេះឡើង ។
- ថ្នាក់ដឹកនាំ សាស្ត្រាចារ្យ បុគ្គលិកសិក្សា នៅសាកលវិទ្យាល័យភូមិន្ទនីតិសាស្ត្រ និងវិទ្យាសាស្ត្រសេដ្ឋកិច្ចទាំងអស់ ដែលបានបង្ហាត់បង្រៀន និងបង្កលក្ខណៈងាយស្រួលដល់ការសិក្សាយើងខ្ញុំ ។
- សូមសម្តែងនូវអំណរគុណយ៉ាងជ្រាលជ្រៅបំផុតថែមទៀត ចំពោះអ្នកនិពន្ធ និងអ្នកប្រាជ្ញព្រមទាំងទស្សនៈវិទូល្បីៗក្នុងលោក ដែលយើងខ្ញុំបានសិក្សាស្រាវជ្រាវពីស្នាដៃរបស់លោកក្នុងការបំពេញកិច្ចការស្រាវជ្រាវកន្លងមក ។

សូមមេត្តាទទួលនូវអំណរគុណដ៏ជ្រាលជ្រៅបំផុត និងមិនអាចបំភ្លេចបាន ចំពោះឧបការគុណដ៏ធំធេងពីយើងខ្ញុំ។

ជាទីបញ្ចប់នេះ យើងខ្ញុំសូមប្រសិទ្ធពរជ័យជូនដល់ លោកអ្នកមានគុណ ឯកឧត្តម លោកជំទាវ លោក លោកស្រី និងសាស្ត្រាចារ្យទាំងអស់ សូមឲ្យបានប្រកបតែជោគជ័យគ្រប់ភារកិច្ច និងសូមទទួលបាននូវពុទ្ធពរទាំងបួនប្រការ គឺអាយុ វណ្ណៈ សុខៈ ពលៈ កុំបីឃ្លៀងឃ្លាតឡើយ ។

អារម្ភកថា

ជាបឋម នាងខ្ញុំ **ច្វាន លក្ខណា** និង ខ្ញុំបាទ **វ៉ាត់ វ៉ាធី** សូមគោរពលោកសាស្ត្រាចារ្យព្រមទាំងស្វាគមន៍ដល់មិត្តអ្នកអានគ្រប់រូប ជាពិសេស សិស្ស និស្សិត ជាទីរាប់អាន ។

ក្នុងនាម ជានិស្សិតដែលកំពុងសិក្សានៅសាកលវិទ្យាល័យភូមិន្ទនីតិសាស្ត្រ និងវិទ្យាសាស្ត្រសេដ្ឋកិច្ច ក្នុងរាជធានីភ្នំពេញ បានរៀបចំនូវសារណាបញ្ចប់ការសិក្សាថ្នាក់បរិញ្ញាបត្រ ក្រោមប្រធានបទស្តីពី **"ទំនាក់ទំនងទ្រព្យសម្បត្តិនៃសហព័ទ្ធ និងអនីតិសង្វាស"** នេះឡើង ដោយសារមើលឃើញថា ការរស់នៅរបស់ប្រជាជនខ្មែរដែលបានចាប់ដៃគូគ្នារួមរស់ជា ប្តីប្រពន្ធ មានប្តីប្រពន្ធខ្លះក៏បានចុះសំបុត្រអាពាហ៍ពិពាហ៍ហៅថា សហព័ទ្ធ និងខ្លះទៀតមិនបានចុះសំបុត្រអាពាហ៍ពិពាហ៍ ហៅថា អនីតិសង្វាស ។ ពួកគាត់មិនបានយល់ដឹងពីឥទ្ធិពលនៃការរស់នៅជាសហព័ទ្ធ ឬ អនីតិសង្វាសទៅលើទំនាក់ទំនងទ្រព្យសម្បត្តិឡើយ ហេតុនេះហើយ បានជាយើងទាំងពីអ្នកបានសម្រេចចិត្តក្នុងការរៀបចំសារណា ពីប្រធានបទមួយនេះ ព្រមទាំងមានការគាំទ្រ និងលើកទឹកចិត្តបង្ហាញយ៉ាងទំហឹងពីសំណាក់ លោកសាស្ត្រាចារ្យ **គង់ សុភ័ក្រ្ត** ដែលជាសាស្ត្រាចារ្យផ្នែកនីតិសាស្ត្រ នៅសកលវិទ្យាល័យភូមិន្ទនីតិសាស្ត្រ និងវិទ្យាសាស្ត្រសេដ្ឋកិច្ច ។

យើងខ្ញុំសង្ឃឹមយ៉ាងមុតមាំថា សារណានេះ នឹងចូលរួមជាវិភាគទានដ៏សំខាន់នៅក្នុងការយល់ដឹងអំពី ទំនាក់ទំនងទ្រព្យសម្បត្តិនៃសហព័ទ្ធ និងអនីតិសង្វាស ដែលកន្លងមកប្រជាជនខ្មែរយើងមិនបានចាប់អារម្មណ៍ពីការចាប់ដៃគូក្នុងការរស់នៅរបស់ខ្លួន ដែលមានឥទ្ធិពលទៅលើទំនាក់ទំនងទ្រព្យសម្បត្តិពេលរស់នៅជាមួយគ្នា និងនៅពេលដែលបែកបាក់គ្នា ដោយមូលហេតុណាមួយ ដូចជា ការលែងលះ ឬ មរណភាពឡើយ ។ យើងខ្ញុំសង្ឃឹមទៀតថា សារណាមួយនេះ នឹងក្លាយជាឯកសារស្រាវជ្រាវ ដែលបាននឹងកំពុកជួបប្រទះនូវកង្វះខាតផងដែរ ។

យើងខ្ញុំក៏សូមអភ័យទោសផងដែរ នូវរាល់កង្វះខាតទាំងឡាយដែលមាននៅ ក្នុងសារណានេះ យើងខ្ញុំរងចាំទទួលការរិះគន់ដើម្បីកែលម្អពីសំណាក់មិត្តអ្នកអានទាំងអស់គ្នា ។

ជាចុងក្រោយនេះ សូមជូនពរដល់អ្នកអានគ្រប់រូបឲ្យជួបប្រទះតែ នឹងភាពសុខដុមរមនារុងរឿងថ្កុំថ្កើង និងមានសុភមង្គលជានិរន្តន៍កុំបីឃ្លៀងឃ្លាតឡើយ ។

មាតិកា

ទំព័រ

សេចក្តីផ្តើម ១

ជំពូកទី១ ការគ្រប់គ្រងទ្រព្យសម្បត្តនៃសហព័ទ្ធ និងអនីតសង្វាស ៣

ផ្នែកទី១ ការគ្រប់គ្រងទ្រព្យសម្បត្តនៃសហព័ទ្ធ ៣

កថាខណ្ឌទី១ ប្រព័ន្ធទ្រព្យសម្បត្តិតាមកិច្ចសន្យា ៤

១.១ ការស្នើសុំចុះបញ្ជីកិច្ចសន្យាទ្រព្យសម្បត្តិប្តីប្រពន្ធ ៤

១.១.១ បទប្បញ្ញត្តិទូទៅនៃពាក្យសុំចុះបញ្ជី ៤

១.១.១.១ លក្ខខណ្ឌគ្រឹះ ៥

ក. ការព្រមព្រៀងពិតប្រាកដ និងសេរី ៥

ខ. សមត្ថភាពចុះបញ្ជីកិច្ចសន្យា ៥

គ. កម្មវត្ថុ នៃកិច្ចសន្យា ៥

១.១.១.២ លក្ខខណ្ឌទម្រង់ ៦

ក. ទម្រង់នៃពាក្យសុំចុះបញ្ជី ៦

ខ. ឯកសារភ្ជាប់ជាមួយពាក្យសុំចុះបញ្ជីកិច្ចសន្យាទ្រព្យសម្បត្តិប្តីប្រពន្ធ ៨

១.១.២ ពាក្យសុំចុះបញ្ជី និងឯកសារភ្ជាប់ក្នុងករណីមានការកែប្រែផ្សេងៗ ៩

១.១.២.១ ពាក្យសុំចុះបញ្ជី អំពីការផ្លាស់ប្តូរកិច្ចសន្យាទ្រព្យសម្បត្តិប្តីប្រពន្ធ ១០

ក. ទម្រង់នៃពាក្យសុំចុះបញ្ជី ១០

ខ. ឯកសារភ្ជាប់នៃពាក្យសុំចុះបញ្ជី ១០

១.១.២.២ ពាក្យសុំចុះបញ្ជីកែតម្រូវ ការចុះបញ្ជីកិច្ចសន្យាទ្រព្យសម្បត្តិប្តីប្រពន្ធ ១១

ក. ទម្រង់នៃពាក្យសុំចុះបញ្ជី ១១

ខ. ឯកសារភ្ជាប់នៃពាក្យសុំចុះបញ្ជី ១១

១.១.២.៣ ពាក្យសុំចុះបញ្ជីអំពីការលុប ការចុះបញ្ជីកិច្ចសន្យាទ្រព្យសម្បត្តិប្តីប្រពន្ធ ដោយមូលហេតុ រំលាយអាពាហ៍ពិពាហ៍ ឬ កំជាប់ពាក្យ ១១

ក. ទម្រង់នៃពាក្យសុំចុះបញ្ជី ១២

ខ. ឯកសារភ្ជាប់នៃពាក្យសុំចុះបញ្ជី ១២

១.១.២.៤ ពាក្យសុំចុះបញ្ជីអំពីការលុបចោល ការចុះបញ្ជីកិច្ចសន្យាទ្រព្យសម្បត្តិប្តីប្រពន្ធដោយមូលហេតុមោឃភាព ការលុបចោល ឬការរំលាយកិច្ចសន្យាទ្រព្យសម្បត្តិប្តីប្រពន្ធ ១២
ក. ទម្រង់នៃពាក្យសុំចុះបញ្ជី ១៣
ខ. ឯកសារភ្ជាប់នៃពាក្យសុំចុះបញ្ជី...១៣
១.១.២.៥ ពាក្យសុំចុះបញ្ជីអំពីការលុបចោល ការចុះបញ្ជីកិច្ចសន្យាទ្រព្យសម្បត្តិប្តីប្រពន្ធដោយមូលហេតុសហព័ន្ធណាម្នាក់បានស្លាប់ ១៣
ក. ទម្រង់នៃពាក្យសុំចុះបញ្ជី ១៣
ខ. ឯកសារភ្ជាប់នៃពាក្យសុំចុះបញ្ជី...១៤
១.១.២.៦ ពាក្យសុំចុះបញ្ជីអំពីការលុបចោល ការចុះបញ្ជីកិច្ចសន្យាទ្រព្យសម្បត្តិប្តីប្រពន្ធដោយផ្អែកលើសាលក្រម ឬ សាលដីកាស្ថាពរ រំលាយអាពាហ៍ពិពាហ៍និងការបែងចែកទ្រព្យសម្បត្តិ ១៤
ក. ទម្រង់នៃពាក្យសុំចុះបញ្ជី ១៤
ខ. ឯកសារភ្ជាប់នៃពាក្យសុំចុះបញ្ជី...១៥
១.១.២.៧ ពាក្យសុំចុះបញ្ជីអំពីការលុបចោល ការចុះបញ្ជីកិច្ចសន្យាទ្រព្យសម្បត្តិប្តីប្រពន្ធ តាមសេចក្តីសម្រេចរបស់តុលាការ ដោយផ្អែកលើបញ្ញត្តិនៃនីតិវិធីរឿងក្តីរដ្ឋប្បវេណីដែលមិនមែនជាបណ្តឹង ១៥
ក. ទម្រង់នៃពាក្យសុំចុះបញ្ជី ១៥
ខ. ឯកសារភ្ជាប់នៃពាក្យសុំចុះបញ្ជី...១៥
១.១.២.៨ ពាក្យសុំចុះបញ្ជីអំពីការលុបចោលការចុះបញ្ជីកិច្ចសន្យាទ្រព្យសម្បត្តិប្តីប្រពន្ធដោយផ្អែកតាមសាលក្រម ឬសាលដីកាស្ថាពរ ១៦
ក. ទម្រង់នៃពាក្យសុំចុះបញ្ជី ១៦
ខ. ឯកសារភ្ជាប់នៃពាក្យសុំចុះបញ្ជី...១៦
១.១.២.៩ ពាក្យសុំចុះបញ្ជីអំពីកាលបរិច្ឆេទនៃថ្ងៃរៀបអាពាហ៍ពិពាហ៍......................១៦
ក. ទម្រង់នៃពាក្យសុំចុះបញ្ជី ១៧
ខ. ឯកសារភ្ជាប់នៃពាក្យសុំចុះបញ្ជី...១៧
១.២. នីតិវិធីនៃការចុះបញ្ជីទ្រព្យសម្បត្តិប្តីប្រពន្ធ..១៧
១.២.១ ស្ថាប័នមានសមត្ថកិច្ចលើការចុះបញ្ជីកិច្ចសន្យាទ្រព្យសម្បត្តិប្តីប្រពន្ធ.............១៧

១.២.២ ការទទួល ការពិនិត្យពាក្យសុំចុះបញ្ជី និងពាក្យសុំឲ្យពិនិត្យឡើងវិញ ១៨
១.២.៣ ការចេញលិខិតបញ្ជាក់អំពីការចុះបញ្ជី ១៩
១.៣. អានុភាពនៃប្រព័ន្ធទ្រព្យសម្បត្តិតាមកិច្ចសន្យា ២០
១.៤. ការបញ្ចប់ប្រព័ន្ធទ្រព្យសម្បត្តិបតាមកិច្ចសន្យា ២១
កថាខណ្ឌទី២ ប្រព័ន្ធទ្រព្យសម្បត្តិដែលកំណត់ដោយច្បាប់ ២២
២.១. ទ្រព្យសម្បត្តិដោយឡែក ២៣
២.១.១ ប្រភពនៃទ្រព្យសម្បត្តិដោយឡែក ២៣
២.១.២ ការគ្រប់គ្រង និងការចាត់ចែងទ្រព្យសម្បត្តិដោយឡែក ២៤
២.២. ទ្រព្យសម្បត្តិរួម ២៦
២.២.១ ប្រភពនៃទ្រព្យសម្បត្តិរួម ២៦
២.២.២ ការគ្រប់គ្រង និងការចាត់ចែងទ្រព្យសម្បត្តិរួម ២៧
២.៣. ការបញ្ចប់ នៃការគ្រប់គ្រងទ្រព្យសម្បត្តិដែលកំណត់ដោយច្បាប់ ២៨
ផ្នែកទី២ ការគ្រប់គ្រងទ្រព្យសម្បត្តិនៃអនីតសង្វាស ២៩
កថាខណ្ឌទី១ ទ្រព្យសម្បត្តិផ្ទាល់ខ្លួន ២៩
កថាខណ្ឌទី២ ទ្រព្យសម្បត្តិដែលជាកម្មសិទ្ធិរួម ៣០
២.១. សិទ្ធិលើកម្មសិទ្ធិកម្មសិទ្ធិអវិភាគ ៣០
២.១.១. ការគ្រប់គ្រង ឬ ចាត់ចែងទ្រព្យសម្បត្តិ អវិភាគ ៣០
២.១.២. ការបញ្ចប់កម្មសិទ្ធិអវិភាគ ៣៣
កថាខណ្ឌទី៣ កាតព្វកិច្ចបំណុលរបស់អនីតិសង្វាស ៣៣
ជំពូកទី២ ទំនាក់ទំនងទ្រព្យសម្បត្តិក្រោយបញ្ចប់អាពាហ៍ពិពាហ៍ និងសន្តិកម្ម ៣៥
ផ្នែកទី១ ការបែងចែកទ្រព្យសម្បត្តិសហព័ទ្ធ និងអនីតសង្វាស ៣៥
កថាខណ្ឌទី១ ការបែងចែកទ្រព្យសម្បត្តិនៃសហាព័ទ្ធ ៣៥
១.១. ការបែងចែកទ្រព្យសម្បត្តិ ៣៥
១.១.១ ការបែងចែកទ្រព្យសម្បត្តិដោយមានការព្រមព្រៀង ៣៦
១.១.២ ការបែងចែកទ្រព្យសម្បត្តិដោយមិនមានការព្រមព្រៀង ៣៧
១.២. ការបែងចែកកាតព្វកិច្ចបំណុលក្រោយការលែងលះ ៤០
១.៣. ការទាមទារសោហ៊ុយចាំបាច់ចិញ្ចឹមកូន ៤៣

១.៤. ការទាមទារអាហារកិច្ច ៤៣
១.៥. ការទាមទាអាហារកាតព្វកិច្ច ៤៤
១.៦. សំណងនៃការខូចខាត ៤៤
កថាខណ្ឌទី២ ការបែងចែកទ្រព្យសម្បត្តិនៃអនីតិសង្វាស ៤៥
២.១. កម្មសិទ្ធិអវិភាគ ៤៥
២.២. ក្រុមហ៊ុនកើតឡើងតាមអង្គហេតុ ៤៦
២.៣. សេចក្តីចម្រើនដោយឥតហេតុ ៤៦
ផ្នែកទី២ សិទ្ធិទទួលបានទ្រព្យសម្បត្តតាមសន្តិកម្ម សហព័ទ្ធ និងអនីតសង្វាស ៤៧
កថាខណ្ឌទី១ សិទ្ធិទទួលបានទ្រព្យសម្បត្តិដោយសន្តិកម្មនៃសហព័ទ្ធ ៤៨
១.១. លក្ខណៈសម្បត្តិជាសន្តិជន នៃសហព័ទ្ធ ៤៨
១.២. ចំណែកមតិករបស់សហព័ទ្ធ ៤៨
១.២.១ ក្នុងករណីមានតែសហព័ទ្ធ ជាសន្តិជន ៤៨
១.២.២ សហព័ទ្ធ និងបច្ឆាញាតិផ្ទាល់ ជាសន្តិជន ៤៩
១.២.៣.សហព័ទ្ធ និងឪពុកម្តាយរបស់មតកជន ជាសន្តិជន ៤៩
១.២.៤ សហព័ទ្ធ និងបងប្អូនបង្កើត ឬ បុព្វជនក្រៅពីឪពុកម្តាយជាសន្តិជន ៥០
១.៣. សិទ្ធិរបស់សហព័ទ្ធលើភាគបម្រុង ៥២
កថាខណ្ឌទី២ សិទ្ធិទទួលបានទ្រព្យសម្បត្តិដោយសន្តិកម្មនៃអនីតិសង្វាស ៥៤
២.១. លក្ខណៈសម្បត្តិអនីតិសង្វាសជនក្នុងកាទទួលមតិក ៥៤
២.២. ការទទួលបានទ្រព្យសម្បត្តិនៃសន្តិកម្ម ៥៤
២.២.១. ការទទួលបានទ្រព្យសម្បត្តិតាមរយៈមតកសាសន៍ ៥៤
២.២.២ ការទទួលបានទ្រព្យសម្បត្តិតាមការកំណត់នៃច្បាប់ ៥៥
សេចក្តសន្និដ្ឋាន ៥៦
អនុសាសន៍ ៥៧
ឯកសារយោង
ឧបសម្ព័ន្ធ
ឧបសម្ព័នទី១៖ ពាក់ព័ន្ធនឹងទ្រព្យសម្បត្តិប្តីប្រពន្ធ
ឧបសម្ព័នទី២៖ ពាក់ព័ន្ធនឹងការលែងលះ

សេចក្តីផ្តើម

តាំងពីសម័យបុរាណរហូតមកដល់បច្ចុប្បន្នកាលនេះមក ការរស់នៅរបស់ប្រជាជនខ្មែរ ក៏ដូចជាការរស់នៅរបស់ប្រជាជននៅលើពិភពលោកទាំងមូល ការវិវត្តន៍នៃការការរស់នៅពីសម័យមួយទៅសម័យមួយ យើងឃើញថាមានការផ្លាស់ប្តូរទាំងបរិបទសង្គម និងការរស់នៅក្នុងសង្គមគ្រួសារ ជាក់ស្តែងនៅក្នុងប្រវត្តិសាស្ត្រ ដែលបាននិយាយពីការរស់នៅរបស់ប្រជាជនខ្មែរ ពីសម័យមុនៗ ដូចជាការជ្រើសរើសគូស្រករ ការគ្រប់គ្រង់ទ្រព្យសម្បត្តិ និងការទទួលបន្តមត៌ក ជាដើម ។ នៅក្នុងសម័យបុរាណ ការរស់នៅរបស់ប្តីប្រពន្ធមិនទាន់មានការគ្រប់គ្រងបានល្អដូចសម័យបច្ចុប្បន្នទេ ដោយមូលហេតុថាបរិបទសម័យនោះ គឺផ្អែកទៅលើទំនៀមទម្លាប់ និងសាសនា ហើយមិនទាន់មានការគោរពសិទ្ធិគ្នាដូចបច្ចុប្បន្នឡើយ ជាពិសេស គឺស្ត្រី មិនសូវជាទទួលបានការការពារ និងលើកតម្កើងដូចបុរសឡើយ ក្នុងទំនាក់ទំនងគ្រួសារ និងទ្រព្យសម្បត្តិ ។

ថ្វីត្បិត មានការវិវត្តន៍ជាហូរហែរក៏ដោយ ក្នុងស្ថានភាពប្រទេសកម្ពុជាយើងដែលជាប្រទេសកំពុងមានការអភិវឌ្ឍន៍មួយនេះ ប្រជាជនមួយចំនួននៅតែបន្តការអនុវត្តការជ្រើសរើសគូស្រករ និងការគ្រប់គ្រង់ទ្រព្យសម្បត្តិតាមវិធីនៃការអនុវត្តន៍តៗគ្នាដូចពីសម័យបុរាណដដែរ ជាពិសេសនៅតំបន់ដាច់ស្រយាល ឬ ទីជនបទមួយចំនួន ។

ការវិវត្តន៍ទាំងនេះ ប្រសិនបើ យើងក្រឡេកមកមើលសង្គមខ្មែរនាពេលបច្ចុប្បន្ន ទំនាក់ទំនងប្តីប្រពន្ធ គឺទទួលបានយ៉ាងទូលំទូលាយនូវសិទ្ធិជ្រើសរើសគូស្រករដែលបានការពារដោយរដ្ឋធម្មនុញ្ញ និងបញ្ញត្តិនៃក្រមរដ្ឋប្បវេណីដែលកំណត់ពីទំនាក់ទំនងប្តីប្រពន្ធ ក៏ដូចជាទ្រព្យសម្បត្តិផងដែរ ។ ក៏ប៉ុន្តែ ប្តីប្រពន្ធក្នុងន័យនេះ មិនមែនគ្រប់ទំនាក់ទំនងប្តីប្រពន្ធដែលត្រឹមតែរស់នៅជាមួយគ្នានោះទេ ប្តីប្រពន្ធត្រង់ចំណុចនេះ គឺជាប្តីប្រពន្ធដែលច្បាប់ទទួលស្គាល់ មានន័យថា គោរពលក្ខខណ្ឌនៃការទទួលបានសិទ្ធិជាប្តីប្រពន្ធស្របច្បាប់ ទើបទទួលបាននូវការធានាការការពារសិទ្ធិ ដែលកំណត់ដោយច្បាប់ ។

ជាគោលការណ៍ ប្តីប្រពន្ធ ដែលកំណត់ដោយច្បាប់ ហៅថា **សហព័ទ្ធ** ដែលប្តីប្រពន្ធទាំងពីរនាក់បានចុះសំបុត្រអាពាហ៍ពិពាហ៍ជាមួយគ្នាស្របតាមបញ្ញត្តិនៃច្បាប់ និងប្តីប្រពន្ធដែលមិនបានគោរពលក្ខខណ្ឌនៃច្បាប់ ហៅថា **អនីតិសង្វាស** គឺជាស្ថានភាពមួយដែលបុគ្គលពីរនាក់មានសកម្មភាពដូចទៅ នឹងសហព័ទ្ធដែរ ប៉ុន្តែមិនបានចុះសំបុត្រអាពាហ៍ពិពាហ៍ទេ ។ ដើម្បីអាចកំណត់ជាប្តីប្រពន្ធ (អនីតិសង្វាស) បានត្រូវមានលក្ខខណ្ឌ ដូចជា សមគ្គសង្វាសតាមព្រឹត្តន័យ លក្ខណៈនៃការរស់នៅជាមួយគ្នា លក្ខណៈនៃស្ថេរភាព និងនិរន្តភាព បុគ្គលទាំងពីរមានភេទផ្ទុយគ្នា ការរស់នៅ

ដូចប្តីប្រពន្ធ ការរួមបាយរួមទឹក រួមដំណេក និងមានភស្តុតាងដើម្បីគាំទ្រលក្ខខណ្ឌសារធាតុនៃអនីតិ-សង្វាស ។

ដោយយល់ឃើញថា ការរស់នៅក្នុងស្ថានភាពជាសហព័ទ្ធ និងក្នុងស្ថានភាពជាអនីតិ-សង្វាស ពាក់ព័ន្ធទៅ នឹងទំនាក់ទំនងទ្រព្យសម្បត្តិ មិនទាន់មានការយល់ដឹងទូលំទូលាយនៅឡើយ ទើបជំម្រុញបង្កជាកំលាំងចិត្តជម្រុញលើកទឹកចិត្តឲ្យយើងខ្ញុំទាំងពីរនាក់ សម្រេចជ្រើសរើសនៅប្រធានបទ ដែលនិយាយអំពី "**ទំនាក់ទំនងទ្រព្យសម្បត្តិនៃសហព័ទ្ធ និងអនីតិសង្វាស**" យកមកធ្វើជាប្រធានបទសារណាបញ្ចប់ការសិក្សានេះ ។ តាមការសិក្សាស្រាវជ្រាវកន្លងមក យើងខ្ញុំ នឹងខិតខំប្រឹងប្រែងធ្វើការបង្ហាញ និងអធិប្បាយឲ្យបានលម្អិត និងមានភាពច្បាស់លាស់ទៅលើចំណុចមួយចំនួនដែលក្នុងនោះរួមមាន ៖

- ជំពូកទី ១៖ **ការគ្រប់គ្រងទ្រព្យសម្បត្តិនៃសហព័ទ្ធ និងអនីតិសង្វាស**
- ជំពូកទី ២៖ **ទំនាក់ទំនងទ្រព្យសម្បត្តិក្រោយបញ្ចប់អាពាហ៍ពិពាហ៍ និងសន្តិកម្ម**

ចំពោះខ្លឹមសារលម្អិតនៃជំពូកនីមួយៗខាងលើនេះ នឹងមានការអធិប្បាយ ព្រមទាំងបង្ហាញជូនទាំងស្រុងនៅក្នុងនៅក្នុងអត្ថន័យ នៃសារណាបញ្ចប់ការសិក្សារបស់ក្រុមយើងខ្ញុំដូចដែលមានការរៀបរាប់ខាងក្រោមដូចតទៅ៖

ជំពូកទី១ ការគ្រប់គ្រងទ្រព្យសម្បត្តិនៃសហព័ទ្ធ និងអនីតសង្វាស

ផ្នែកទី១ ការគ្រប់គ្រងទ្រព្យសម្បត្តិនៃសហព័ទ្ធ

ទំនាក់ទំនងទ្រព្យសម្បត្តិនៃសហព័ទ្ធ គឺអាចកំណត់អំពីទំនាក់ទំនងបានតាមរយៈប្រព័ន្ធទ្រព្យសម្បត្តិតាមកិច្ចសន្យា និងប្រព័ន្ធទ្រព្យសម្បត្តិដែលកំណត់ដោយច្បាប់ ។ យើង នឹងធ្វើការបកស្រាយជាបន្តបន្ទាប់ដូចខាងក្រោមនេះ៖

កថាខណ្ឌទី១ ប្រព័ន្ធទ្រព្យសម្បត្តិតាមកិច្ចសន្យា

ប្រព័ន្ធទ្រព្យសម្បត្តិតាមកិច្ចសន្យារ គឺជាប្រព័ន្ធនៃការគ្រប់គ្រងដែលច្បាប់បានបញ្ញត្តិទាក់ទងនឹងការគ្រប់គ្រងទ្រព្យសម្បត្តិរបស់សហព័ទ្ធ ដោយឲ្យសហព័ទ្ធអាចធ្វើការព្រមព្រៀងគ្នាបង្កើតជាកិច្ចសន្យាទ្រព្យសម្បត្តិប្ដីប្រពន្ធកំណត់អំពីការគ្រប់គ្រង និងចាត់ចែងទ្រព្យសម្បត្តិនោះ ។ ប្រព័ន្ធទ្រព្យសម្បត្តិតាមកិច្ចសន្យា គឺមានលក្ខណៈថ្មីនៅឡើយសម្រាប់កម្ពុជាដែលពីមុនមិនធ្លាប់មានឡើយ ។ គោលការណ៍ នៃការចុះបញ្ជីកិច្ចសន្យានេះ គឺទើបតែមានចែងក្នុងក្រមរដ្ឋប្បវេណីឆ្នាំ ២០០៧ នៃព្រះរាជាណាចក្រកម្ពុជាតែប៉ុណ្ណោះ ។

យោងតាមមាត្រា ៩៦៩ កថាខណ្ឌទី១ *ប្ដីប្រពន្ធ អាចធ្វើកិច្ចសន្យាអំពីទំនាក់ទំនងទ្រព្យសម្បត្តិនៅមុន ឬ ក្រោយអាពាហ៍ពិពាហ៍បាន ។ ប៉ុន្តែ កិច្ចសន្យានេះ មិនអាចធ្វើផ្ទុយនឹងបញ្ញត្តិស្ដីពីសិទ្ធិទាមទារអាហារកាតព្វកិច្ច និងភាពបម្រុងឡើយ* ។

តាមការកំណត់នៃមាត្រាខាងលើ សហព័ទ្ធអាចធ្វើការចុះបញ្ជីកិច្ចសន្យាទ្រព្យសម្បត្តិប្ដីប្រពន្ធមុនពេលមានចំណងអាពាហ៍ពិពាហ៍បាន ឬ ចំពោះប្ដីប្រពន្ធដែលបានរៀបអាពាហ៍ពិពាហ៍រួចហើយក៏អាចធ្វើការចុះបញ្ជីទ្រព្យសម្បត្តិប្ដីប្រពន្ធតាមក្រោយបានដែរ ។ ផលប្រយោជន៍ នៃការចុះបញ្ជីទ្រព្យសម្បត្តិប្ដីប្រពន្ធ គឺសហព័ទ្ធអាចមានលទ្ធភាពបង្ការទុកជាមុននូវ "**ខពិសេស**" ក្នុងការញែកឲ្យដាច់ស្រឡះរវាងទ្រព្យសម្បត្តិរួម ឬ ទ្រព្យដោយឡែក និងកាតព្វកិច្ចបំណុលជាដើម ។

<u>**ឧទាហរណ៍**</u>៖ នៅក្នុង "**ខពិសេស**" សហព័ទ្ធអាចកំណត់ក្នុងកិច្ចសន្យាបានដូចជា ត្រូវចាត់ទុកជាទ្រព្យសម្បត្តិរួម គឺ៖

- គ្រប់ទ្រព្យដែលបានកើតមកពីផលទុនផ្ទាល់ និងផលកម្រៃ ឬ ផលនៃការងារ
- គ្រប់ទ្រព្យបច្ចុប្បន្ន (ទ្រព្យទាំងឡាយណាដែលសហព័ទ្ធទទួលបានជាកម្មសិទ្ធិ ឬ សិទ្ធិភោគៈនៅថ្ងៃរៀបអាពាហ៍ពិពាហ៍ ឬ អំឡុកពេលអាពាហ៍ពិពាហ៍) និងទ្រព្យអនាគត (ទ្រព្យដែលទទួលបានតាមរយៈលទ្ធកម្ម មិនអស់កម្រៃក្នុងអំឡុងពេលមានចំណងអាពាហ៍ពិពាណ៍)[1] ។

[1] នីតិបេតិកភ័ណ្ឌគ្រួសារ សាស្ត្រាចារ្យ ស្រី វណ្ណធី បោះពុម្ពលើកទី១ ឆ្នាំ ២០១២ ទំព័រ ៣៦

ជាគោលការណ៍ យើងឃើញថាផលប្រយោជន៍នៃការចុះបញ្ជីទ្រព្យសម្បត្តិប្តីប្រពន្ធធ្វើឲ្យមានភាពងាយស្រួលក្នុងការកំណត់ដូចជា៖

- អាចបញ្ជាក់យ៉ាងច្បាស់ពីទំនាក់ទំនងកាតព្វកិច្ច និងសិទ្ធិលើបំណុល
- កំណត់សិទ្ធិគ្រប់គ្រង និងចាត់ចែងទ្រព្យ
- ផ្តល់ភាពងាយស្រួល ក្នុងការបែងចែកទ្រព្យសម្បត្តិ ក្រោយចំណងអាពាហ៍ពិពាហ៍ត្រូវបានបញ្ចប់ ។

ការចុះបញ្ជីទ្រព្យសម្បត្តិប្តីប្រពន្ធ គឺមានលក្ខណៈល្អ និងមានលក្ខណៈពិសេសម្រាប់ប្តីប្រពន្ធគួរជ្រើសរើស ពីព្រោះវាអាចកំណត់អំពីទ្រព្យសម្បត្តិប្តីប្រពន្ធបានច្បាស់លាស់ ។

ចំពោះនីតិវិធីនៃការចុះបញ្ជីទ្រព្យសម្បត្តិប្តីប្រពន្ធ គឺមានលក្ខណៈងាយស្រួលដែលយើងអាចធ្វើការសិក្សាបាន ដើម្បីយល់ដឹងកាន់តែច្បាស់ពីការចុះបញ្ជីទ្រព្យសម្បត្តិប្តីប្រពន្ធ យើងគួរយល់ដឹងអំពី របៀបនៃការស្នើសុំចុះបញ្ជីកិច្ចសន្យាទ្រព្យសម្បត្តិប្តីប្រពន្ធ (បង្កើតកិច្ចសន្យាប្តីប្រពន្ធ) (១.១) នីតិវិធីនៃការចុះបញ្ជីទ្រព្យសម្បត្តិប្តីប្រពន្ធ (១.២) អានុភាព នៃកិច្ចសន្យាទ្រព្យសម្បត្តិប្តីប្រពន្ធ(១.៣) និងការបញ្ចប់ប្រព័ន្ធទ្រព្យសម្បត្តិបតាមកិច្ចសន្យា (១.៤) ។

១.១ ការស្នើសុំចុះបញ្ជីកិច្ចសន្យាទ្រព្យសម្បត្តិប្តីប្រពន្ធ

បុគ្គលដែល នឹងត្រូវរៀបអាពាហ៍ពិពាហ៍ជាមួយគ្នា ឬ សហព័ទ្ធដែលមានបំណងចុះបញ្ជីកិច្ចសន្យាទ្រព្យសម្បត្តិប្តីប្រពន្ធ ត្រូវតែដាក់ពាក្យស្នើសុំទៅអាជ្ញាធរមានសមត្ថកិច្ច ដើម្បីបង្កើតកិច្ចសន្យានោះ ។ ការស្នើសុំចុះបញ្ជីកិច្ចសន្យាទ្រព្យសន្យាទ្រព្យសម្បត្តិប្តីប្រពន្ធត្រូវអនុលោមទៅតាមប្រកាសស្តីពីនីតិវិធីនៃការចុះបញ្ជី ទ្រព្យសម្បត្តិប្តីប្រពន្ធ ដែលអនុម័តនៅក្នុង***ថ្ងៃទី០៩ ខែសីហា ឆ្នាំ២០១៣*** និងត្រូវបានអនុវត្តចាប់ពីថ្ងៃទី *០៩ ខែកុម្ភៈ ឆ្នាំ២០១៤* ។

ការដាក់ពាក្យស្នើសុំចុះបញ្ជី ដែលមានកំណត់នៅក្នុងប្រកាសនេះ ដែលយើងត្រូវអនុវត្តតាមមាន បទប្បញ្ញត្តិទូទៅនៃពាក្យសុំចុះបញ្ជី (១.១.១) និងពាក្យសុំចុះបញ្ជីក្នុងករណីមានការកែប្រែផ្សេងៗ (១.១.២) ដែលយើង នឹងធ្វើការសិក្សាជាបន្តបន្ទាប់ដូចខាងក្រោម៖

១.១.១ បទប្បញ្ញត្តិទូទៅនៃពាក្យសុំចុះបញ្ជី

ក្នុងការស្នើសុំចុះបញ្ជី អនាគតប្តីប្រពន្ធ ឬ សហព័ទ្ធ ត្រូវបំពេញពាក្យសុំចុះបញ្ជី ។ ចំពោះពាក្យសុំចុះបញ្ជី អនាគតប្តីប្រពន្ធ ឬ សហព័ទ្ធត្រូវពិនិត្យគ្រប់ចំណុចទាំងអស់ឲ្យបានម៉តចត់ជៀសវាងមានការច្រានចោល ឬ ត្រូវកែតម្រូវឡើងវិញនៅពេលធ្វើការស្នើសុំទៅស្ថាប័នទទួលបន្ទុកក្នុងការចុះបញ្ជីទ្រព្យសម្បត្តិប្តីប្រពន្ធ ។ មុន នឹងធ្វើការស្នើសុំទៅស្ថាប័នមានសមត្ថកិច្ច អនាគតប្តីប្រពន្ធ ឬ សហព័ន្ធត្រូវគោរពលក្ខខណ្ឌមួយចំនួនដូចជា លក្ខខណ្ឌគ្រឹះ (១.១.១.១) លក្ខខណ្ឌទម្រង់ (១.១.១.២) ។

១.១.១.១ លក្ខខណ្ឌគ្រឹះ

ការបង្កើតកិច្ចសន្យាទ្រព្យសម្បត្តិប្ដីប្រពន្ធ មិនខុសពីទម្រង់កិច្ចសន្យាផ្សេងៗទៀតទេ គឺបុគ្គលដែលនឹងត្រូវរៀបអាពាហ៍ពិពាហ៍ជាមួយគ្នា ឬ សហាព័ទ្ធត្រូវបំពេញលក្ខខណ្ឌគ្រឹះសំខាន់ៗមានដូចជា ការព្រមព្រៀង (ក) សមត្ថភាព (ខ) និងកម្មវត្ថុនៃកិច្ចសន្យាទ្រព្យសម្បត្តិប្ដីប្រពន្ធ (គ)៖

ក. ការព្រមព្រៀងពិតប្រាកដ និងសេរី

ការព្រមព្រៀង គឺជាការបង្ហាញឆន្ទៈរបស់ភាគីដែលមានបំណងបង្កើតអានុភាពគតិយុត្តិ ។ មានន័យថា អនាគតប្ដីប្រពន្ធ ឬ សហាព័ទ្ធ ត្រូវមានការព្រមព្រៀង ឬ ឆន្ទៈក្នុងការបង្កើតកិច្ចសន្យាជាមួយគ្នា ។ កិច្ចសន្យានេះ គឺត្រូវតែយល់ព្រមទាំងពីរនាក់ ប្រសិនបើ មានអនាគតប្ដីប្រពន្ធ ឬ សហាព័ទ្ធតែម្ខាងចង់បង្កើតកិច្ចសន្យានេះដោយឯកតោភាគី ឬ មានឆន្ទៈតែម្ខាង កិច្ចសន្យានេះ គឺមិនអាចបង្កើតឲ្យមានអានុភាពឡើយ ។

ខ. សមត្ថភាពចុះបញ្ជីកិច្ចសន្យា

សមត្ថភាពចុះបញ្ជីកិច្ចសន្យា សំដៅទៅលើសមត្ថភាពក្នុងការបង្ហាញឆន្ទៈ និងសមត្ថភាពក្នុងការធ្វើសកម្មភាព។ បុគ្គលដែលមានសមត្ថភាពក្នុងការបង្ហាញឆន្ទៈ គឺជានីតិជនដែលមានអាយុ ១៨ឆ្នាំឡើងទៅ និងអនីតិជនដែលទទួលបានអត្តាធីនភាព មានសិទ្ធិក្នុងការធ្វើកិច្ចសន្យាដោយឯករាជ្យខ្លួនឯងបាន លើកលែងតែជនទាំងពីរប្រភេទនេះត្រូវបានកម្រិតសមត្ថភាពប៉ុណ្ណោះ ។

គ. កម្មវត្ថុ នៃកិច្ចសន្យា

កម្មវត្ថុ សំដៅការកំណត់សិទ្ធិ និងករណីកិច្ចទៅលើទ្រព្យសម្បត្តិ ដោយសហាព័ទ្ធអាចកំណត់ពីការគ្រប់គ្រងទ្រព្យសម្បត្តិរួម ឬ ទ្រព្យសម្បត្តិដោយឡែក ឬ កម្មវត្ថុណាផ្សេងតាមរយៈនៃការព្រមព្រៀងនោះ ។

បុគ្គលដែល នឹងរៀបអាពាហ៍ពិពាហ៍ជាមួយគ្នា ឬ សហាព័ទ្ធអាចកំណត់កម្មវត្ថុនៅក្នុងកិច្ចសន្យាទ្រព្យសម្បត្តិប្ដីប្រពន្ធបានដូចជា៖

- ទ្រព្យសម្បត្តិដោយឡែកដាក់ឲ្យជាទ្រព្យសម្បត្តិរួម ។
- ទ្រព្យសម្បត្តិរួមដាក់ឲ្យទៅជាទ្រព្យសម្បត្តិដោយឡែក ។
- កំណត់អំពីទំនាក់ទំនងកាតព្វកិច្ច និងសិទ្ធិលើបំណុលពិសេស ការចាត់ចែងកាតព្វកិច្ចដែលមានមុនរៀបអាពាហ៍ពិពាហ៍ និងបន្ទុកនៃកាតព្វកិច្ចដែលអាច នឹងកើតឡើងក្រោយអាពាហ៍ពិពាហ៍ និងកំណត់អំពីសិទ្ធិក្នុងការប្រើប្រាស់ទ្រព្យសម្បត្តិដែលជាកម្មសិទ្ធិរបស់ប្ដី ឬ ប្រពន្ធ ។

ចំពោះកម្មវត្ថុ នៃកិច្ចសន្យានេះមិនត្រូវបំពានសិទ្ធិទាមទារអាហាកាតព្វកិច្ច និងភាគបម្រុង និង មិនត្រូវផ្ទុយទៅ នឹងសណ្តាប់ធ្នាប់សាធារណៈឡើយ[2] ។

- **អាហារកាតព្វកិច្ច** គឺជាកិច្ចដែលត្រូវបំពេញតាមច្បាប់ ឬ សេចក្តីសម្រេចរបស់តុលាការដែល តម្រូវអោយបុគ្គលម្នាក់ ឬ ច្រើននាក់ផ្តល់នូវប្រាក់ ឬទ្រព្យសម្បត្តិដើម្បីផ្គត់ផ្គង់ជីវភាពរស់នៅ បុគ្គលផ្សេងទៀត ដែលមានទំនាក់ទំនងញាត្តិ នឹងគ្នា[3] ។
- **ភាគបម្រុង** គឺជាភាគនៃទ្រព្យសម្បត្តិរបស់មតកជន ដែលបច្ចាញាតិផ្ទាល ឬ ឪពុកម្តាយ ឬ ជីដូន ជីតា និងសហព័ន្ធរបស់មតកជន អាចទាមទារបាន តាមការកំណត់របស់ច្បាប់[4] ។
- **សណ្តាប់ធ្នាប់សាធារណៈ** សំដៅទៅលើករណីដែលកម្មវត្ថុនៃកិច្ចសន្យាប្តីប្រពន្ធ ត្រូវបាន កំណត់ មានផលប៉ះពាលទៅដល់ភាគីណាម្ខាងដែលផ្ទុយ និងគោលគំនិតនៃសមភាពបុរស និងស្ត្រី ។ **<u>ឧទាហរណ៍</u>**៖ ប្តីប្រពន្ធ បានកំណត់ថាទ្រព្យសម្បត្តិដែលរកបានទាំងអស់ក្នុងចំណង អាពាហ៍ពិពាហ៍ជាទ្រព្យសម្បត្តិរបស់ប្តីតែម្នាក់គត់ ។ ការកំណត់បែបនេះ គឺផ្ទុយទៅ នឹង គោលគំនិតនៃសមភាពបុរសស្ត្រី និងមិនត្រូវបានអនុញ្ញាតទេ ។

១.១.១.២ លក្ខខណ្ឌទម្រង់

កិច្ចសន្យាទ្រព្យសម្បត្តិប្តីប្រពន្ធ ចាំបាច់ត្រូវធ្វើជាលាយលក្ខណ៍អក្សរ និងត្រូវធ្វើការចុះបញ្ជី នៅក្រសួងយុត្តិធម៌ ។ ក្នុងករណីដែលប្តីប្រពន្ធបានធ្វើកិច្ចសន្យា ផ្សេងពីប្រព័ន្ធទ្រព្យសម្បត្តិដែល កំណត់ដោយច្បាប់ បើមិនបានចុះបញ្ជីទេ មិនអាចយកកិច្ចសន្យានោះមកតតាំងជាមួយតតិយជន បានឡើយ[5] ។

ចំពោះលក្ខខណ្ឌទម្រង់នេះ ដើម្បីឲ្យងាយយល់អំពីការសរសេរពាក្យស្នើសុំចុះបញ្ជីយើងនឹងធ្វើ ការវែកញែកចំណុចនីមួយៗដូចជា សិក្សាអំពីទម្រង់នៃពាក្យសុំចុះបញ្ជី (ក) និងឯកសារភ្ជាប់ជាមួយ ពាក្យសុំចុះបញ្ជី (ខ)៖

ក. ទម្រង់នៃពាក្យសុំចុះបញ្ជី

ទម្រង់នៃពាក្យសុំចុះបញ្ជី ត្រូវសរសេរបាវចនានៃព្រះរាជាណាចក្រកម្ពុជា ពាក្យសុំចុះបញ្ជី ឈ្មោះ និងអាសយដ្ឋានរបស់អ្នកដាក់ពាក្យសុំ ឈ្មោះ និងអាសយដ្ឋានរបស់អ្នកតំណាង

---

[2] ក្រមរដ្ឋប្បវេណី លេខនស/រកម/១២០៧/០៣០ ឆ្នាំ ២០០៧,មាត្រា៩៦៩ កថាខណ្ឌទី ១

[3] សន្ទានុក្រម ផ្នែករដ្ឋប្បវេណី ទំព័រ ២៨ លេខរៀងទី២០២

[4] សន្ទានុក្រម ផ្នែករដ្ឋប្បវេណី ទំព័រ ១៦ លេខរៀងទី១១៤

[5] ក្រមរដ្ឋប្បវេណី លេខនស/រកម/១២០៧/០៣០ ឆ្នាំ ២០០៧,មាត្រា៩៧០

(ប្រសិនបើមាន) ហើយត្រូវគោរពចូលមករដ្ឋមន្ត្រីក្រសួងយុត្តិធម៌ ព្រមទាំងមានការចុះកាលបរិច្ឆេទ និងហត្ថលេខា ឬ ស្នាមម្រាមដៃរបស់អ្នកដាក់ពាក្យសុំ ។

ក្រៅពីនេះ ត្រូវសរសេរបន្ថែមនូវចំនុចមួយចំនួនទៅតាមប្រភេទនៃពាក្យសុំចុះបញ្ជីទាក់ទងទៅ នឹងកិច្ចសន្យាទ្រព្យសម្បត្តិប្តីប្រពន្ធ[6] ។ ខាងក្រោមនេះជាចំនុចដែលត្រូវសរសេរក្នុងពាក្យសុំចុះបញ្ជី៖

- ឈ្មោះ ថ្ងៃ ខែ ឆ្នាំកំណើត និងអាសយដ្ឋានរបស់ភាគី
- គោលបំណងនៃការចុះបញ្ជី
- មូលហេតុ និងកាលបរិច្ឆេទ (កាលបរិច្ឆេទបង្កើតកិច្ចសន្យាប្តីប្រពន្ធ)
- ខ្លឹមសារនៃកិច្ចសន្យាទ្រព្យសម្បត្តិប្តីប្រពន្ធ
- កាលបរិច្ឆេទ នៃថ្ងៃរៀបអាពាហ៍ពិពាហ៍ ក្នុងករណីដែលអ្នកដាក់ពាក្យសុំបានរៀបអាពាហ៍ពិពាហ៍[7]។

រាល់ពាក្យសុំចុះបញ្ជីទាក់ទង នឹងកិច្ចសន្យាទ្រព្យសម្បត្តិប្តីប្រពន្ធត្រូវធ្វើជាលាយលក្ខណ៍អក្សរ ។ ពាក្យសុំច្បាប់ដើម ត្រូវមានហត្ថលេខា ឬ ស្នាមម្រាមដៃរបស់អ្នកដាក់ពាក្យសុំ ដោយភ្ជាប់មកជាមួយនូវច្បាប់ថតចម្លងនៃច្បាប់ដើមនោះ ។

ជាគោលការណ៍ ពាក្យសុំចុះបញ្ជីកិច្ចសន្យាទ្រព្យសម្បត្តិប្តីប្រពន្ធ ឬ បុគ្គលដែល នឹងត្រូវរៀបអាពាហ៍ពិពាហ៍ជាមួយគ្នា ត្រូវធ្វើឡើងរួមគ្នា ។ លើកលែងតែមានករណីដូចខាងក្រោម អាចដាក់ពាក្យសុំតែម្នាក់ឯងបាន ដូចជាករណី៖

- ការផ្លាស់ប្តូរ ឬ ការកែតម្រូវ ឈ្មោះអាសយដ្ឋាន ថ្ងៃខែឆ្នាំកំណើត ប្តីប្រពន្ធ ឬ បុគ្គលដែលនឹងត្រូវរៀបអាពាហ៍ពិពាហ៍ជាគ្នា ។
- ការចុះបញ្ជី ដោយផ្អែកលើសាលក្រម ឬ សាលដីការ ឬ ដីការសម្រេចស្ថាពរ ប្តីប្រពន្ធ ឬ បុគ្គលដែល នឹងត្រូវរៀបអាពាហ៍ពិពាហ៍ អាចដាក់ពាក្យសុំលុបចោលការចុះបញ្ជីកិច្ចសន្យាទ្រព្យសម្បត្តិប្តីប្រពន្ធតែឯកឯងបាន[8] គឺមាន៖
    - **អតីតសហព័ទ្ធណាម្នាក់**: អាចដាក់ពាក្យសុំលុបចោលការចុះបញ្ជីកិច្ចសន្យាទ្រព្យសម្បត្តិប្តីប្រពន្ធ ប្រសិនបើ មានសេចក្តីសម្រេចអំពីការបែងចែកទ្រព្យសម្បត្តិ ក្នុងសាលក្រម ឬ សាលដីការលែងលះអាពាហ៍ពិពាហ៍ដែលបានចូលជាស្ថាពរ ។

[6] ប្រកាសស្តីពីនីតិវិធីនៃការចុះបញ្ជីកិច្ចសន្យាទ្រព្យសម្បត្តិប្តីប្រពន្ធ ប្រការ១៦

[77] ប្រកាសស្តីពីនីតិវិធីនៃការចុះបញ្ជីកិច្ចសន្យាទ្រព្យសម្បត្តិប្តីប្រពន្ធ ប្រការ ១៩ កថាខណ្ឌទី២

[8] ប្រកាសស្តីពីនីតិវិធីនៃការចុះបញ្ជីកិច្ចសន្យាទ្រព្យសម្បត្តិប្តីប្រពន្ធ ប្រការ ១៥

- **អតីតសហព័ទ្ធណាម្នាក់:** អាចដាក់ពាក្យសុំលុបចោលការចុះបញ្ជីកិច្ចសន្យាទ្រព្យសម្បត្តិប្តីប្រពន្ធ ប្រសិនបើ តុលាការបានសម្រេចសេចក្តីអំពីការបែងចែកទ្រព្យសម្បត្តិដោយការរំលាយអាពាហ៍ពិពាហ៍ដោយផ្អែកលើ បទប្បញ្ញត្តិនៃច្បាប់ស្តីពីនីតិវិធីនៃរឿងក្តីរដ្ឋប្បវេណីមិនមែនជាបណ្តឹង ហើយសេចក្តីសម្រេចនោះចូលជាស្ថាពរ ។
- **ភាគីណាម្នាក់:** អាចដាក់ពាក្យសុំលុបចោលការចុះបញ្ជីកិច្ចសន្យាទ្រព្យសម្បត្តិប្តីប្រពន្ធ ប្រសិនបើ ហេតុការណ៍ដែលរំលាយកំជាប់ពាក្យ ត្រូវបានបញ្ជាក់ដោយជាក់លាក់ នៅក្នុងសាលក្រម ឬ សាលដីកាស្ថាពរ ដែលសម្រេចទាមទារដោយផ្អែកលើហេតុការណ៍រំលាយកំជាប់ពាក្យ [9]។

រាល់ពាក្យសុំចុះបញ្ជី អ្នកតំណាងក៏អាចកាន់យកមកដាក់នៅ ចំពោះមុខមន្ត្រីចុះបញ្ជី ជំនួសប្តីប្រពន្ធ ឬ បុគ្គលដែល នឹងត្រូវរៀបអាពាហ៍ពិពាហ៍ជាមួយគ្នាបាន ។ បុគ្គល ឬ អ្នកតំណាងដែលដាក់ពាក្យសុំចុះបញ្ជី ត្រូវយកពាក្យសុំនោះ មកដាក់នៅនាយកដ្ឋានកិច្ចការរដ្ឋប្បវេណីនៃក្រសួងយុត្តិធម៌ដោយផ្ទាល់ ។

ខ. ឯកសារភ្ជាប់ជាមួយពាក្យសុំចុះបញ្ជីកិច្ចសន្យាទ្រព្យសម្បត្តិប្តីប្រពន្ធ

នៅពេលដែលដាក់ពាក្យសុំចុះបញ្ជី អ្នកដាក់ពាក្យសុំចុះបញ្ជីទាក់ទង នឹងកិច្ចសន្យាទ្រព្យសម្បត្តិប្តីប្រពន្ធ ត្រូវផ្តល់ឯកសារចាំបាច់មួយចំនួនទៅឲ្យនាយកដ្ឋានកិច្ចការរដ្ឋប្បវេណី ទៅតាមប្រភេទនៃពាក្យសុំចុះបញ្ជីនោះ ។ ចំពោះពាក្យសុំចុះបញ្ជី ដែលអ្នកតំណាងយកមកដាក់ជំនួសប្តីប្រពន្ធ ឬ បុគ្គលដែល នឹងត្រូវរៀបអាពាហ៍ជាមួយគ្នា អ្នកតំណាងត្រូវភ្ជាប់លិខិតប្រគល់សិទ្ធិតំណាងផងដែរ[10] ។ ចំពោះឯកសារភ្ជាប់ជាមួយពាក្យសុំចុះបញ្ជី គឺមានដូចខាងក្រោម៖

- កិច្ចសន្យាទ្រព្យសម្បត្តិប្តីប្រពន្ធ
- សំបុត្រអាពាហ៍ពិពាហ៍ ក្នុងករណីដែលអ្នកដាក់ពាក្យសុំបានរៀបអាពាហ៍ពិពាហ៍
- វិញ្ញាបនបត្របញ្ជាក់អំពីព័ត៌មានដែលបានចុះនៅសៀវភៅចុះបញ្ជី (សៀវភៅចុះបញ្ជីអចលនវត្ថុ សៀវភៅគោលបញ្ជីដីធ្លី សៀវភៅចុះបញ្ជីសិទ្ធិជួលអចិន្ត្រៃយ៍ សៀវភៅចុះបញ្ជីផលុបភោគ) ក្នុងករណីដែលកិច្ចសន្យានេះ ពាក់ព័ន្ធនឹងដីធ្លី
- លិខិតប្រគល់សិទ្ធិតំណាង (ប្រសិនបើមាន)
- អត្តសញ្ញាណប័ណ្ណ ឬ លិខិតឆ្លងដែន[11]

[9] ច្បាប់ស្តីពីការអនុវត្តក្រមរដ្ឋប្បវេណី មាត្រា៣០ កថាខណ្ឌ ទី៣ ចំនុច ខ, គ, ឃ

[10] ប្រកាសស្តីពីនីតិវិធីនៃការចុះបញ្ជីកិច្ចសន្យាទ្រព្យសម្បត្តិប្តីប្រពន្ធ ប្រការ ១៧

[11] ប្រកាសស្តីពីនីតិវិធីនៃការចុះបញ្ជីកិច្ចសន្យាទ្រព្យសម្បត្តិប្តីប្រពន្ធ ប្រការ ១៩

ចំពោះឯកសារដែលភ្ជាប់មកជាមួយ នឹងពាក្យសុំ អ្នកដាក់ពាក្យសុំអាចទាមទារឲ្យប្រគល់វិញ នៅពេលដាក់ពាក្យសុំ ។ លើកលែងតែលិខិតប្រគល់សិទ្ធិតំណាងមិនត្រូវបានប្រគល់វិញទេ ។ ដើម្បីទាមទារឲ្យប្រគល់ឯកសារភ្ជាប់ អ្នកដាក់ពាក្យសុំត្រូវភ្ជាប់មកជាមួយ នឹងពាក្យសុំនោះ នូវឯកសារចម្លងដែលមានសេចក្តីបញ្ជាក់ថា ការសរសេរក្នុងឯកសារនោះគ្មានខុសពីច្បាប់ដើម ។ ក្នុងករណីដែលប្រគល់ច្បាប់ដើមនៃឯកសារភ្ជាប់ មន្ត្រីចុះបញ្ជីត្រូវឲ្យអ្នកទទួលការប្រគល់សរសេរ នៅក្នុងឯកសារចម្លងដែមមានសេចក្តីបញ្ជាក់នូវការណ៍ដែលខ្លួនបានប្រគល់ឯកសារនោះ និងចុះហត្ថលេខា[12] ។

១.១.២ ពាក្យសុំចុះបញ្ជី និងឯកសារភ្ជាប់ក្នុងករណីមានការកែប្រែផ្សេងៗ

កិច្ចសន្យាមួយដែលបានបង្កើតឡើងជាទូទៅ អ្នកបង្កើតកិច្ចសន្យាមិនចង់មានកំហុសឆ្គង ឬភាពខ្វះចន្លោះនៅក្នុងកិច្ចសន្យានោះឡើយ ពេលខ្លះខ្លឹមសារដែលបានកំណត់ក្នុងកិច្ចសន្យា គឺមានផលវិបាកនៅពេលដែលភាគីយកទៅអនុវត្ត ដែលតម្រូវឲ្យមានការផ្លាស់ប្តូរ កែសម្រួលកិច្ចសន្យានោះឡើងវិញ ឬ លុបចោលកម្មវត្ថុណាមួយតែម្តង ។

ហេតុនេះហើយ ទើបយើងឃើញមានការកំណត់នៅក្នុង ប្រកាសស្តីពីនីតិវិធីនៃការចុះបញ្ជីចុះបញ្ជីទ្រព្យសម្បត្តិប្តីប្រពន្ធដែលក្នុងនោះមានការកំណត់អំពី៖ ពាក្យសុំចុះបញ្ជីអំពីការផ្លាស់ប្តូរកិច្ចសន្យាទ្រព្យសម្បត្តិប្តីប្រពន្ធ **(១.១.២.១)** ពាក្យសុំចុះបញ្ជីកែតម្រូវ ការចុះបញ្ជីកិច្ចសន្យាទ្រព្យសម្បត្តិប្តីប្រពន្ធ **(១.១.២.២)** ពាក្យសុំចុះបញ្ជីអំពីការលុបចោលការចុះបញ្ជីកិច្ចសន្យាទ្រព្យសម្បត្តិប្តីប្រពន្ធដោយមូលហេតុ រំលាយអាពាហ៍ពិពាហ៍ និងកំជាប់ពាក្យ **(១.១.២.៣)** ពាក្យសុំចុះបញ្ជីអំពីការលុបចោល ការចុះបញ្ជីកិច្ចសន្យាទ្រព្យសម្បត្តិប្តីប្រពន្ធដោយមូលហេតុមោឃភាព ការលុបចោល ឬការរំលាយកិច្ចសន្យាទ្រព្យសម្បត្តិប្តីប្រពន្ធ **(១.១.២.៤)** ពាក្យសុំចុះបញ្ជីអំពីការលុបចោល ការចុះបញ្ជីកិច្ចសន្យាទ្រព្យសម្បត្តិប្តីប្រពន្ធ ដោយមូលហេតុសហព័ន្ធណាម្នាក់ស្លាប់ **(១.១.២.៥)** ពាក្យសុំចុះបញ្ជីអំពីការលុបចោល ការចុះបញ្ជីកិច្ចសន្យាទ្រព្យសម្បត្តិប្តីប្រពន្ធ ដោយផ្អែកលើសាលក្រម ឬ សាលដីកាស្ថាពរ រំលាយអាពាហ៍ពិពាហ៍ និងការបែងចែកទ្រព្យសម្បត្តិ **(១.១.២.៦)** ពាក្យសុំចុះបញ្ជីអំពីការលុបចោល ការចុះបញ្ជីកិច្ចសន្យាទ្រព្យសម្បត្តិប្តីប្រពន្ធ តាមសេចក្តីសម្រេចរបស់តុលាការ ដោយផ្អែកលើបញ្ញត្តិនៃនីតិវិធីរឿងក្តីរដ្ឋប្បវេណីដែលមិនមែនជាបណ្តឹង **(១.១.២.៧)** ពាក្យសុំចុះបញ្ជីអំពីការលុបចោលការចុះបញ្ជីកិច្ចសន្យាទ្រព្យសម្បត្តិប្តីប្រពន្ធ ដោយផ្អែកតាមសាលក្រម ឬសាលដីកាស្ថាពរ ដែលបានកំណត់ក្នុងច្បាប់ស្តីពីការអនុវត្តក្រមរដ្ឋប្បវេណី មាត្រា ៣០ កថាខណ្ឌទី៣ ចំនុច ឃ **(១.១.២.៨)** និងពាក្យសុំចុះបញ្ជីអំពីកាលបរិច្ឆេទនៃថ្ងៃរៀបអាពាហ៍ពិពាហ៍ **(១.១.២.៩)** ។

[12] ប្រកាសស្តីពីនីតិវិធីនៃការចុះបញ្ជីកិច្ចសន្យាទ្រព្យសម្បត្តិប្តីប្រពន្ធ ប្រការ ១៨

យើងនឹងធ្វើសិក្សាអំពី ពាក្យសុំចុះបញ្ជីទៅតាមប្រភេទ នៃពាក្យស្នើសុំចុះបញ្ជីដែលបានរៀបរាប់ខាងលើ និងឯកសារភ្ជាប់នានា ដែលតម្រូវទៅតាមប្រភេទ នៃពាក្យសុំចុះបញ្ជីទាំងនោះដូចខាងក្រោមនេះ៖

១.១.២.១ ពាក្យសុំចុះបញ្ជី អំពីការផ្លាស់ប្ដូរកិច្ចសន្យាទ្រព្យសម្បត្តិប្ដីប្រពន្ធ

ប្រសិនបើមាន ការផ្លាស់ប្ដូរនូវចំនុចដែលបានចុះបញ្ជីកិច្ចសន្យាទ្រព្យសម្បត្តិប្ដីប្រពន្ធ ប្ដីប្រពន្ធ ឬ បុគ្គលដែល នឹងត្រូវរៀបអាពាហ៍ពិពាហ៍ជាមួយគ្នា ត្រូវដាក់ពាក្យសុំចុះបញ្ជីអំពីការផ្លាស់ប្ដូរនោះ ។ ចំពោះទម្រង់នៃពាក្យសុំចុះបញ្ជីអំពីការផ្លាស់ប្ដូរកិច្ចសន្យាប្ដីប្រពន្ធដែលត្រូវសរសេរ **(ក)** និងឯកសារភ្ជាប់ **(ខ)** មានដូចជា៖

ក. ទម្រង់នៃពាក្យសុំចុះបញ្ជី

- ទម្រង់នៃពាក្យសុំចុះបញ្ជី ត្រូវសរសេរបាវចនានៃព្រះរាជាណាចក្រកម្ពុជា ពាក្យសុំចុះបញ្ជី ឈ្មោះ និងអាសយដ្ឋានរបស់អ្នកដាក់ពាក្យសុំ ឈ្មោះ និងអាសយដ្ឋានរបស់អ្នកដំណាង (ប្រសិនបើមាន) ហើយត្រូវគោរពចូលមករដ្ឋមន្ត្រីក្រសួងយុត្តិធម៌ ព្រមទាំងមានការចុះកាលបរិច្ឆេទ និងហត្ថលេខា ឬ ស្នាមម្រាមដៃរបស់អ្នកដាក់ពាក្យសុំ
- ឈ្មោះ ថ្ងៃ ខែ ឆ្នាំកំណើត និងអាសយដ្ឋានរបស់ភាគីនៃកិច្ចសន្យា
- គោលបំណងនៃការចុះបញ្ជី
- មូលហេតុ និងកាលបរិច្ឆេទ (កាលបរិច្ឆេទនៃការផ្លាស់ប្ដូរ)
- ចំនុចដែលត្រូវផ្លាសប្ដូរ៖ ខ្លឹមសារនៃកិច្ចសន្យាទ្រព្យសម្បត្តិប្ដីប្រពន្ធថ្មី ឈ្មោះ ឬ អាសយដ្ឋានថ្មី

ខ. ឯកសារភ្ជាប់នៃពាក្យសុំចុះបញ្ជី

- កិច្ចសន្យាទ្រព្យសម្បត្តិប្ដីប្រពន្ធថ្មី
- សាលក្រម ឬ សាលដីការសម្រេចផ្លាស់ប្ដូរ
- លិខិតបញ្ជាក់ពីការផ្លាសប្ដូរអាសយដ្ឋាន
- វិញ្ញាបនបត្របញ្ជាក់អំពីព័ត៌មានដែលបានចុះនៅសៀវភៅចុះបញ្ជី (សៀវភៅចុះបញ្ជីអចលនវត្ថុ សៀវភៅគោលបញ្ជីដីធ្លី សៀវភៅចុះបញ្ជីសិទ្ធិជួលអចិន្ត្រៃយ៍ សៀវភៅចុះបញ្ជីផលុបភោគ) ក្នុងករណីដែលកិច្ចសន្យានេះ ពាក់ព័ន្ធនឹងដីធ្លីក្រោយមានការផ្លាសប្ដូរ
- លិខិតប្រគល់សិទ្ធិតំណាង (ប្រសិនបើមាន)
- អត្តសញ្ញាណប័ណ្ណ ឬ លិខិតឆ្លងដែន[13]

[13] ប្រកាសស្ដីពីនីតិវិធីនៃការចុះបញ្ជីកិច្ចសន្យាទ្រព្យសម្បត្តិប្ដីប្រពន្ធ ប្រការ ២០

១.១.២.២ ពាក្យសុំចុះបញ្ជីអំពីកែតម្រូវ ការចុះបញ្ជីកិច្ចសន្យាទ្រព្យសម្បត្តិប្ដីប្រពន្ធ

នៅពេលកិច្ចសន្យាទ្រព្យសម្បត្តិប្ដីប្រពន្ធ ត្រូវបានចុះបញ្ជីរួចហើយ បើពិនិត្យឃើញថាមានកំហុស ឬ ខកខានមិនបានចុះបញ្ជី ប្ដីប្រពន្ធ ឬ បុគ្គលដែលនឹងត្រូវរៀបអាពាហ៍ពិពាហ៍ជាមួយគ្នា ត្រូវដាក់ពាក្យសុំចុះបញ្ជីកែតម្រូវ ។ ចំពោះទម្រង់នៃពាក្យសុំចុះបញ្ជីអំពីការកែតម្រូវ ការចុះបញ្ជីកិច្ចសន្យាប្ដីប្រពន្ធដែលត្រូវសរសេរ (ក) និងឯកសារភ្ជាប់ (ខ) មានដូចជា៖

ក. ទម្រង់នៃពាក្យសុំចុះបញ្ជី

- ទម្រង់នៃពាក្យសុំចុះបញ្ជី ត្រូវសរសេរបាវចនានៃព្រះរាជាណាចក្រកម្ពុជា ពាក្យសុំចុះបញ្ជី ឈ្មោះ និងអាសយដ្ឋានរបស់អ្នកដាក់ពាក្យសុំ ឈ្មោះ និងអាសយដ្ឋានរបស់អ្នកតំណាង (ប្រសិនបើមាន) ហើយត្រូវគោរពចូលមករដ្ឋមន្ត្រីក្រសួងយុត្តិធម៌ ព្រមទាំងមានការចុះកាលបរិច្ឆេទ និងហត្ថលេខា ឬស្នាមម្រាមដៃរបស់អ្នកដាក់ពាក្យសុំ
- គោលបំណង
- មូលហេតុ និងកាលបរិច្ឆេទ (កាលបរិច្ឆេទដែលបានកែតម្រូវ)
- ចំនុចដែលត្រូវកែតម្រូវ៖ ឈ្មោះ អាសយដ្ឋាន ថ្ងៃ ខែ ឆ្នាំកំណើត កាលបរិច្ឆេទនៃថ្ងៃរៀបអាពាហ៍ពិពាហ៍ ខ្លឹមសារនៃកិច្ចសន្យាទ្រព្យសម្បត្តិប្ដីប្រពន្ធ

ខ. ឯកសារភ្ជាប់នៃពាក្យសុំចុះបញ្ជី

- កិច្ចសន្យាទ្រព្យសម្បត្តិប្ដីប្រពន្ធ
- សំបុត្រអាពាហ៍ពិពាហ៍
- វិញ្ញាបនបត្របញ្ជាក់អំពីព័ត៌មានដែលបានចុះនៅសៀវភៅចុះបញ្ជី (សៀវភៅចុះបញ្ជីអចលនវត្ថុ សៀវភៅគោលបញ្ជីដីធ្លី សៀវភៅចុះបញ្ជីសិទ្ធិជួលអចិន្ត្រៃយ៍ សៀវភៅចុះបញ្ជីផលុបភោគ) ក្នុងករណីដែលកិច្ចសន្យានេះ ពាក់ព័ន្ធនឹងដីធ្លីក្រោយមានការកែតម្រូវ
- លិខិតបញ្ជាក់អាសយដ្ឋាន
- លិខិតប្រគល់សិទ្ធិតំណាង (ប្រសិនបើមាន)
- អត្តសញ្ញាណប័ណ្ណ ឬ លិខិតឆ្លងដែន[14]

១.១.២.៣ ពាក្យសុំចុះបញ្ជីអំពីការលុប ការចុះបញ្ជីកិច្ចសន្យាទ្រព្យសម្បត្តិប្ដីប្រពន្ធ ដោយមូលហេតុ រំលាយអាពាហ៍ពិពាហ៍ ឬ កំជាប់ពាក្យ

ប្រសិនបើ ប្ដីប្រពន្ធបានរំលាយអាពាហ៍ពិពាហ៍ ឬ ប្រសិនបើ បុគ្គលដែននឹងត្រូវរៀបអាពាហ៍ពិពាហ៍ជាមួយគ្នាបានរំលាយកំជាប់ពាក្យ ប្ដីប្រពន្ធ ឬ បុគ្គលដែននឹងត្រូវរៀបអាពាហ៍ពិពាហ៍ជាមួយគ្នាត្រូវដាក់ពាក្យសុំចុះបញ្ជី អំពីការលុបការចុះបញ្ជីកិច្ចសន្យាទ្រព្យសម្បត្តិប្ដីប្រពន្ធ ។ ចំពោះ

[14] ប្រកាសស្ដីពីនីតិវិធីនៃការចុះបញ្ជីកិច្ចសន្យាទ្រព្យសម្បត្តិប្ដីប្រពន្ធ ប្រការ ២១

ទម្រង់នៃពាក្យសុំចុះបញ្ជីអំពីការលុប ការចុះបញ្ជីកិច្ចសន្យាប្តីប្រពន្ធដោយមូលហេតុ រំលាយអាពាហ៍ពិពាហ៍ ឬ កំជាប់ពាក្យដែលត្រូវសរសេរ (ក) និងឯកសារភ្ជាប់ (ខ) មានដូចជា៖

ក. ទម្រង់នៃពាក្យសុំចុះបញ្ជី

- ទម្រង់នៃពាក្យសុំចុះបញ្ជី ត្រូវសរសេរបាវចនានៃព្រះរាជាណាចក្រកម្ពុជា ពាក្យសុំចុះបញ្ជី ឈ្មោះ និងអាសយដ្ឋានរបស់អ្នកដាក់ពាក្យសុំ ឈ្មោះ និងអាសយដ្ឋានរបស់អ្នកតំណាង (ប្រសិនបើមាន) ហើយត្រូវគោរពចូលមករដ្ឋមន្ត្រីក្រសួងយុត្តិធម៌ ព្រមទាំងមានការចុះកាលបរិច្ឆេទ និងហត្ថលេខា ឬស្នាមម្រាមដៃរបស់អ្នកដាក់ពាក្យសុំ ។
- ឈ្មោះ ថ្ងៃ ខែ ឆ្នាំកំណើត និងអាសយដ្ឋានរបស់ភាគីនៃកិច្ចសន្យា
- គោលបំណងនៃការចុះបញ្ជី
- មូលហេតុ និងកាលបរិច្ឆេទ (កាលបរិច្ឆេទរំលាយអាពាហ៍ពិពាហ៍ ឬកំជាប់ពាក្យ)[15]

ខ. ឯកសារភ្ជាប់នៃពាក្យសុំចុះបញ្ជី

- ដីកាសម្រេច ដែលរំលាយអាពាហ៍ពិពាហ៍តាមការព្រមព្រៀង
- លិខិតបញ្ជាក់អំពីការចូលជាស្ថាពរនៃដីកាសម្រេច
- កិច្ចព្រមព្រៀង ឬ ការជូនដំណឹងពីការរំលាយកំជាប់ពាក្យ
- លិខិតប្រគល់សិទ្ធិតំណាង (ប្រសិនបើមាន)
- អត្តសញ្ញាណប័ណ្ណ ឬ លិខិតឆ្លងដែន

១.១.២.៤ ពាក្យសុំចុះបញ្ជីអំពីការលុបចោល ការចុះបញ្ជីកិច្ចសន្យាទ្រព្យសម្បត្តិប្តីប្រពន្ធដោយមូលហេតុមោឃភាព ការលុបចោល ឬការរំលាយកិច្ចសន្យាទ្រព្យសម្បត្តិប្តីប្រពន្ធ

ប្រសិនបើ កិច្ចសន្យាទ្រព្យសម្បត្តិប្តីប្រពន្ធដែលបានចុះបញ្ជីរួចហើយ ត្រូវបានមោឃៈភាព រំលាយ ឬ លុបចោល ប្តីប្រពន្ធ ឬ បុគ្គលដែល នឹងត្រូវរៀបអាពាហ៍ពិពាហ៍ជាមួយគ្នានោះ ត្រូវដាក់ពាក្យសុំចុះបញ្ជីអំពីការលុបការចុះបញ្ជីកិច្ចសន្យាទ្រព្យសម្បត្តិប្តីប្រពន្ធ ។ ចំពោះទម្រង់នៃពាក្យសុំចុះបញ្ជីអំពីការលុបចោល ការចុះបញ្ជីកិច្ចសន្យាទ្រព្យសម្បត្តិប្តីប្រពន្ធដោយមូលហេតុមោឃភាព ការលុបចោល ឬ ការរំលាយកិច្ចសន្យាទ្រព្យសម្បត្តិប្តីប្រពន្ធដែលត្រូវសរសេរ (ក) និងឯកសារភ្ជាប់ (ខ) មានដូចជា៖

[15] ប្រកាសស្តីពីនីតិវិធីនៃការចុះបញ្ជីកិច្ចសន្យាទ្រព្យសម្បត្តិប្តីប្រពន្ធ ប្រការ ២២

ក. ទម្រង់ នៃពាក្យសុំចុះបញ្ជី

- ទម្រង់នៃពាក្យសុំចុះបញ្ជី ត្រូវសរសេរបាវចនានៃព្រះរាជាណាចក្រកម្ពុជា ពាក្យសុំចុះបញ្ជី ឈ្មោះ និងអាសយដ្ឋានរបស់អ្នកដាក់ពាក្យសុំ ឈ្មោះ និងអាសយដ្ឋានរបស់អ្នកតំណាង (ប្រសិនបើមាន) ហើយត្រូវគោរពចូលមករដ្ឋមន្ត្រីក្រសួងយុត្តិធម៌ ព្រមទាំងមានការចុះកាលបរិច្ឆេទ និងហត្ថលេខា ឬ ស្នាមម្រាមដៃរបស់អ្នកដាក់ពាក្យសុំ ។
- ឈ្មោះ ថ្ងៃ ខែ ឆ្នាំកំណើត និងអាសយដ្ឋានរបស់ភាគីនៃកិច្ចសន្យា
- គោលបំណងនៃការចុះបញ្ជី
- មូលហេតុ និងកាលបរិច្ឆេទ (កាលបរិច្ឆេទនៃមោឃភាព ការលុបចោល ការរំលាយកិច្ចសន្យាទ្រព្យសម្បត្តិប្តីប្រពន្ធ)[16]

ខ. ឯកសារភ្ជាប់ នៃពាក្យសុំចុះបញ្ជី

- សាលក្រម ឬ សាលដីការស្ថាពរដែលបញ្ជាក់ថាកិច្ចសន្យាទ្រព្យសម្បត្តិប្តីប្រពន្ធ ត្រូវបានមោឃៈ លុបចោល ឬ រំលាយ
- លិខិតបញ្ជាក់អំពីការចូលជាស្ថាពរនៃសាលក្រម ឬ សាកដីកា
- កិច្ចព្រមព្រៀង ឬ ការជូនដំណឹង ដែលបញ្ជាក់ពីការលុបចោល ឬរំលាយកិច្ចសន្យាទ្រព្យសម្បត្តិប្តីប្រពន្ធ
- លិខិតប្រគល់សិទ្ធិតំណាង (ប្រសិនបើមាន)
- អត្តសញ្ញាណប័ណ្ណ ឬ លិខិឆ្លងដែន

១.១.២.៥ ពាក្យសុំចុះបញ្ជីអំពីការលុបចោល ការចុះបញ្ជីកិច្ចសន្យាទ្រព្យសម្បត្តិប្តីប្រពន្ធដោយមូលហេតុសហព័ន្ធណាម្នាក់បានស្លាប់

ប្រសិនបើ សហព័ន្ធណាម្នាក់បានស្លាប់ ឬ ប្រសិនបើបុគ្គលដែននឹងត្រូវរៀបអាពាហ៍ពិពាហ៍ជាមួយគ្នាបានស្លាប់ សហព័ន្ធដែលនៅរស់ ឬ បុគ្គលដែល នឹងត្រូវរៀបអាពាហ៍ពិពាហ៍ជាមួយគ្នាដែលនៅរស់ ត្រូវដាក់ពាក្យសុំចុះបញ្ជីអំពីការលុបការចុះបញ្ជីកិច្ចសន្យាទ្រព្យសម្បត្តិប្តីប្រពន្ធ ។ ចំពោះទម្រង់នៃពាក្យសុំចុះបញ្ជីអំពីការលុបចោល ការចុះបញ្ជីកិច្ចសន្យាទ្រព្យសម្បត្តិប្តីប្រពន្ធដោយមូលហេតុសហព័ន្ធណាម្នាក់បានស្លាប់ដែលត្រូវសរសេរ **(ក)** និងឯកសារភ្ជាប់ **(ខ)** មានដូចជា៖

ក. ទម្រង់នៃពាក្យសុំចុះបញ្ជី

- ទម្រង់នៃពាក្យសុំចុះបញ្ជី ត្រូវសរសេរបាវចនានៃព្រះរាជាណាចក្រកម្ពុជា ពាក្យសុំចុះបញ្ជី ឈ្មោះ និងអាសយដ្ឋានរបស់អ្នកដាក់ពាក្យសុំ ឈ្មោះ និងអាសយដ្ឋានរបស់អ្នកតំណាង

[16] ប្រកាសស្តីពីនីតិវិធីនៃការចុះបញ្ជីកិច្ចសន្យាទ្រព្យសម្បត្តិប្តីប្រពន្ធ ប្រការ ២៣

(ប្រសិនបើមាន) ហើយត្រូវគោរពចូលមករដ្ឋមន្ត្រីក្រសួងយុត្តិធម៌ ព្រមទាំងមានការចុះកាលបរិច្ឆេទ និងហត្ថលេខា ឬស្នាមម្រាមដៃរបស់អ្នកដាក់ពាក្យសុំ ។

- ឈ្មោះ ថ្ងៃ ខែ ឆ្នាំកំណើត និងអាសយដ្ឋានរបស់ភាគីនៃកិច្ចសន្យា
- គោលបំណងនៃការចុះបញ្ជី
- មូលហេតុ និងកាលបរិច្ឆេទ (កាលបរិច្ឆេទនៃមរណភាព)

ខ. ឯកសារភ្ជាប់នៃពាក្យសុំចុះបញ្ជី

- សំបុត្រមរណភាព
- លិខិតប្រគល់សិទ្ធិតំណាង (ប្រសិនបើមាន)
- អត្តសញ្ញាណប័ណ្ណ ឬ លិខិតឆ្លងដែន[17]

១.១.២.៦ ពាក្យសុំចុះបញ្ជីអំពីការលុបចោល ការចុះបញ្ជីកិច្ចសន្យាទ្រព្យសម្បត្តិប្ដីប្រពន្ធដោយផ្អែកលើសាលក្រម ឬ សាលដីកាស្ថាពរ រំលាយអាពាហ៍ពិពាហ៍ និងការបែងចែកទ្រព្យសម្បត្តិ

ប្រសិនបើ មានសេចក្ដីសម្រេចអំពីការបែងចែកទ្រព្យសម្បត្តិក្នុងសាលក្រម ឬ សាលដីការំលាយអាពាហ៍ពិពាហ៍ដែលបានចូលជាស្ថាពរ អតីតសហព័ទ្ធណាម្នាក់ត្រូវដាក់ពាក្យសុំចុះបញ្ជីអំពីការលុបការចុះបញ្ជីកិច្ចសន្យាទ្រព្យសម្បត្តិប្ដីប្រពន្ធ ។ ចំពោះទម្រង់នៃពាក្យសុំចុះបញ្ជីអំពីការលុបចោល ការចុះបញ្ជីកិច្ចសន្យាទ្រព្យសម្បត្តិប្ដីប្រពន្ធ ដោយផ្អែកលើសាលក្រម ឬ សាលដីកាស្ថាពររំលាយអាពាហ៍ពិពាហ៍ និងការបែងចែកទ្រព្យសម្បត្តិ ដែលត្រូវសរសេរ (ក) និងឯកសារភ្ជាប់ (ខ) មានដូចជា៖

ក. ទម្រង់នៃពាក្យសុំចុះបញ្ជី

- ទម្រង់នៃពាក្យសុំចុះបញ្ជី ត្រូវសរសេរបាវចនានៃព្រះរាជាណាចក្រកម្ពុជា ពាក្យសុំចុះបញ្ជី ឈ្មោះ និងអាសយដ្ឋានរបស់អ្នកដាក់ពាក្យសុំ ឈ្មោះ និងអាសយដ្ឋានរបស់អ្នកតំណាង (ប្រសិនបើមាន) ហើយត្រូវគោរពចូលមករដ្ឋមន្ត្រីក្រសួងយុត្តិធម៌ ព្រមទាំងមានការចុះកាលបរិច្ឆេទ និងហត្ថលេខា ឬស្នាមម្រាមដៃរបស់អ្នកដាក់ពាក្យសុំ ។
- ឈ្មោះ ថ្ងៃ ខែ ឆ្នាំកំណើត និងអាសយដ្ឋានរបស់ភាគីនៃកិច្ចសន្យា
- គោលបំណងនៃការចុះបញ្ជី
- មូលហេតុ និងកាលបរិច្ឆេទ (កាលបរិច្ឆេទនៃសាលក្រម ឬ សាលដីកាស្ថាពរ)

[17] ប្រកាសស្ដីពីនីតិវិធីនៃការចុះបញ្ជីកិច្ចសន្យាទ្រព្យសម្បត្តិប្ដីប្រពន្ធ ប្រការ ២៥

ខ. ឯកសារភ្ជាប់នៃពាក្យសុំចុះបញ្ជី

- សាលក្រម ឬ សាលដីកាសរំលាយអាពាហ៍ពិពាហ៍ និងការបែងចែកទ្រព្យសម្បត្តិដែលបានចូលជាស្ថាពរ
- លិខិតបញ្ជាក់អំពីការចូលជាស្ថាពរនៃសាលក្រម ឬ សាលដីកា
- លិខិតប្រគល់សិទ្ធិតំណាង (ប្រសិនបើមាន)
- អត្តសញ្ញាណប័ណ្ណ ឬ លិខិតឆ្លងដែន

១.១.២.៧ ពាក្យសុំចុះបញ្ជីអំពីការលុបចោល ការចុះបញ្ជីកិច្ចសន្យាទ្រព្យសម្បត្តិប្តីប្រពន្ធ តាមសេចក្តីសម្រេចរបស់តុលាការ ដោយផ្អែកលើបញ្ញត្តិនៃនីតិវិធីរឿងក្តីរដ្ឋប្បវេណីដែលមិនមែនជាបណ្តឹង

ប្រសិនបើ តុលាការសម្រេចសេចក្តី អំពីការបែងចែកទ្រព្យ ដោយរំលាយអាពាហ៍ពិពាហ៍ ដោយផ្អែកលើបញ្ញត្តិនៃ ច្បាប់ស្តីពីនីតិវិធីនៃរឿងក្តីរដ្ឋប្បវេណី ដែលមិនមែនជាបណ្តឹង ហើយសេចក្តីសម្រេចនោះចូលជាស្ថាពរ អតីតណាម្នាក់ត្រូវដាក់ពាក្យសុំលុបការចុះបញ្ជីកិច្ចសន្យាទ្រព្យសម្បត្តិប្តីប្រពន្ធ ។ ចំពោះទម្រង់នៃពាក្យសុំចុះបញ្ជីអំពីការលុបចោល ការចុះបញ្ជីកិច្ចសន្យាទ្រព្យសម្បត្តិប្តីប្រពន្ធ តាមសេចក្តីសម្រេចរបស់តុលាការ ដោយផ្អែកលើបញ្ញត្តិ នៃនីតិវិធីរឿងក្តីរដ្ឋវេណីដែលមិនមែនជាបណ្តឹងដែលត្រូវសរសេរ **(ក)** និងឯកសារភ្ជាប់ **(ខ)** មានដូចជា៖

ក. ទម្រង់នៃពាក្យសុំចុះបញ្ជី

- ទម្រង់នៃពាក្យសុំចុះបញ្ជី ត្រូវសរសេរបាវចនានៃព្រះរាជាណាចក្រកម្ពុជា ពាក្យសុំចុះបញ្ជី ឈ្មោះ និងអាសយដ្ឋានរបស់អ្នកដាក់ពាក្យសុំ ឈ្មោះ និងអាសយដ្ឋានរបស់អ្នកតំណាង (ប្រសិនបើមាន) ហើយត្រូវគោរពចូលមករដ្ឋមន្ត្រីក្រសួងយុត្តិធម៌ ព្រមទាំងមានការចុះកាលបរិច្ឆេទ និងហត្ថលេខា ឬ ស្នាមម្រាមដៃរបស់អ្នកដាក់ពាក្យសុំ ។
- ឈ្មោះ ថ្ងៃ ខែ ឆ្នាំកំណើត និងអាសយដ្ឋានរបស់ភាគីនៃកិច្ចសន្យា
- គោលបំណងនៃការចុះបញ្ជី
- មូលហេតុ និងកាលបរិច្ឆេទ (កាលបរិច្ឆេទនៃសេចក្តីសម្រេចរបស់តុលាការ)

ខ. ឯកសារភ្ជាប់នៃពាក្យសុំចុះបញ្ជី

- ដីកាសម្រេចការបែងចែកទ្រព្យសម្បត្តិដោយការរំលាយអាពាហ៍ពិពាហ៍ ដែលបានចូលជាស្ថាពរ
- លិខិតបញ្ជាក់ការចូលជាស្ថាពរនៃសាលដីកាសម្រេច
- លិខិតប្រគល់សិទ្ធិតំណាង (ប្រសិនបើមាន)
- អត្តសញ្ញាណប័ណ្ណ ឬ លិខិតឆ្លងដែន[18]

---

[18] ប្រកាសស្តីពីនីតិវិធីនៃការចុះបញ្ជីកិច្ចសន្យាទ្រព្យសម្បត្តិប្តីប្រពន្ធ ប្រការ ២៦

១.១.២.៨ ពាក្យសុំចុះបញ្ជីអំពីការលុបចោលការចុះបញ្ជីកិច្ចសន្យាទ្រព្យសម្បត្តិប្ដីប្រពន្ធដោយផ្អែកតាមសាលក្រម ឬសាលដីកាស្ថាពរ

នៅពេលដែលមានសាលក្រម ឬ សាលដីការស្ថាពរដែលកំណត់ក្នុងច្បាប់ស្ដីពីការអនុវត្តក្រមរដ្ឋប្បវេណី *មានមាត្រា ៣០ កថាខណ្ឌទី ៣ ចំនុច ឃ* ។ ខ្លឹមសារនៃ ចំនុចឃ (ឃ *ប្រសិនបើហេតុការណ៍ដែលរំលាយកំជាប់ពាក្យ ត្រូវបានបញ្ជាក់ដោយជាក់លាក់ នៅក្នុងសាលក្រម ឬសាលដីកាស្ថាពរ ដែលសម្រេចទាមទារដោយផ្អែកលើហេតុការណ៍រំលាយកំជាប់ពាក្យ គឺភាគីណាម្នាក់*អាចដាក់ពាក្យសុំលុបចោលការចុះបញ្ជីកិច្ចសន្យាទ្រព្យសម្បត្តិប្ដីប្រពន្ធតែឯកឯងបាន ។ ចំពោះទម្រង់នៃពាក្យសុំចុះបញ្ជីអំពីការលុបចោលការចុះបញ្ជីកិច្ចសន្យាទ្រព្យសម្បត្តិប្ដីប្រពន្ធ ដោយផ្អែកតាមសាលក្រម ឬ សាលដីកាស្ថាពរ ដែលបានកំណត់ក្នុងច្បាប់ស្ដីពីការអនុវត្តក្រមរដ្ឋប្បវេណីមាត្រា ៣០ កថាខណ្ឌទី៣ ចំនុច ឃ ដែលត្រូវសរសេរ **(ក)** និងឯកសារភ្ជាប់ **(ខ)** មានដូចជា៖

ក. ទម្រង់នៃពាក្យសុំចុះបញ្ជី

- ទម្រង់នៃពាក្យសុំចុះបញ្ជី ត្រូវសរសេរបាវចនានៃព្រះរាជាណាចក្រកម្ពុជា ពាក្យសុំចុះបញ្ជី ឈ្មោះ និងអាសយដ្ឋានរបស់អ្នកដាក់ពាក្យសុំ ឈ្មោះ និងអាសយដ្ឋានរបស់អ្នកតំណាង (ប្រសិនបើមាន) ហើយត្រូវគោរពចូលមករដ្ឋមន្ត្រីក្រសួងយុត្តិធម៌ ព្រមទាំងមានការចុះកាលបរិច្ឆេទ និងហត្ថលេខា ឬ ស្នាមម្រាមដៃរបស់អ្នកដាក់ពាក្យសុំ។
- ឈ្មោះ ថ្ងៃ ខែ ឆ្នាំកំណើត និងអាសយដ្ឋានរបស់ភាគីនៃកិច្ចសន្យា
- គោលបំណងនៃការចុះបញ្ជី
- មូលហេតុ និងកាលបរិច្ឆេទ (កាលបរិច្ឆេទនៃសាលក្រម ឬ សាលដីកាស្ថាពរ)

ខ. ឯកសារភ្ជាប់នៃពាក្យសុំចុះបញ្ជី

- សាលក្រម ឬ សាលដីកាស្ថាពរ
- លិខិតបញ្ជាក់អំពីការចូលជាស្ថាពរនៃសាលក្រម ឬ សាលដីការ
- លិខិតប្រគល់សិទ្ធិតំណាង (ប្រសិនបើមាន)
- អត្តសញ្ញាណប័ណ្ណ ឬ លិខិតឆ្លងដែន[19]

១.១.២.៩ ពាក្យសុំចុះបញ្ជីអំពីកាលបរិច្ឆេទនៃថ្ងៃរៀបអាពាហ៍ពិពាហ៍

នៅពេលដែលបុគ្គលដែល នឹងត្រូវរៀបអាពាហ៍ពិពាហ៍ជាមួយគ្នា បានរៀបអាពាហ៍ពាហ៍ក្រោយពីបានធ្វើការចុះបញ្ជីកិច្ចសន្យាទ្រព្យសម្បត្តិប្ដីប្រពន្ធ បុគ្គលនោះត្រូវដាក់ពាក្យសុំចុះបញ្ជីបន្ថែមអំពីកាលបរិច្ឆេទនៃថ្ងៃរៀបអាពាហ៍ពិពាហ៍ ។ ចំពោះទម្រង់នៃពាក្យសុំចុះបញ្ជីអំពីកាលបរិច្ឆេទនៃថ្ងៃរៀបអាពាហ៍ពិពាហ៍ដែលត្រូវសរសេរ **(ក)** និងឯកសារភ្ជាប់ **(ខ)** មានដូចជា៖

[19] ប្រកាសស្ដីពីនីតិវិធីនៃការចុះបញ្ជីកិច្ចសន្យាទ្រព្យសម្បត្តិប្ដីប្រពន្ធ ប្រការ ២៧

ក. ទម្រង់នៃពាក្យសុំចុះបញ្ជី

- ទម្រង់នៃពាក្យសុំចុះបញ្ជី ត្រូវសរសេរជាភាសាខ្មែរនៃព្រះរាជាណាចក្រកម្ពុជា ពាក្យសុំចុះបញ្ជី ឈ្មោះ និងអាសយដ្ឋានរបស់អ្នកដាក់ពាក្យសុំ ឈ្មោះ និងអាសយដ្ឋានរបស់អ្នកតំណាង (ប្រសិនបើមាន) ហើយត្រូវគោរពចូលមករដ្ឋមន្ត្រីក្រសួងយុត្តិធម៌ ព្រមទាំងមានការចុះកាលបរិច្ឆេទ និងហត្ថលេខា ឬ ស្នាមម្រាមដៃរបស់អ្នកដាក់ពាក្យសុំ ។
- ឈ្មោះ ថ្ងៃ ខែ ឆ្នាំកំណើត និងអាសយដ្ឋានរបស់ភាគីនៃកិច្ចសន្យា
- គោលបំណងនៃការចុះបញ្ជី
- កាលបរិច្ឆេទនៃថ្ងៃរៀបអាពាហ៍ពិពាហ៍

ខ. ឯកសារភ្ជាប់នៃពាក្យសុំចុះបញ្ជី

- សំបុត្រអាពាហ៍ពិពាហ៍
- លិខិតប្រគល់សិទ្ធិតំណាង (ប្រសិនបើមាន)
- អត្តសញ្ញាណប័ណ្ណ ឬ លិខិតឆ្លងដែន[20]

១.២. នីតិវិធីនៃការចុះបញ្ជីទ្រព្យសម្បត្តិប្តីប្រពន្ធ

ដើម្បីធ្វើការចុះបញ្ជីទ្រព្យសម្បត្តិប្តីប្រពន្ធឲ្យទទួលបានជោគជ័យសហព័ទ្ធ ឬ បុគ្គលដែលនឹងត្រូវរៀបអាពាហ៍ពិពាហ៍ជាមួយគ្នា បន្ទាប់ពីបំពេញលក្ខខណ្ឌទាំងអស់រួចរាល់ហើយ ចាំបាច់ត្រូវតែបន្តនីតិវិធីនៃការចុះបញ្ជីទ្រព្យសម្បត្តិប្តីប្រពន្ធ ។ ចំពោះនីតិវិធីនៃការចុះបញ្ជីទ្រព្យសម្បត្តិប្តីប្រពន្ធយើងឃើញថាមានការកំណត់អំពីស្ថាប័នមានសមត្ថកិច្ចទទួលបន្ទុកចុះបញ្ជី **(១.២.១)** ការត្រួតពិនិត្យពាក្យសុំចុះបញ្ជី **(១.២.២)** ព្រមទាំងការចេញលិខិតបញ្ជាក់អំពីការចុះបញ្ជី **(១.២.៣)** ។

១.២.១ ស្ថាប័នមានសមត្ថកិច្ចលើការចុះបញ្ជីកិច្ចសន្យាទ្រព្យសម្បត្តិប្តីប្រពន្ធ

កិច្ចការចុះបញ្ជីកិច្ចសន្យាទ្រព្យសម្បត្តិប្តីប្រពន្ធ ត្រូវស្ថិតនៅក្រោមសមត្ថកិច្ចរបស់មន្ត្រីក្រសួងយុត្តិធម៌ ។ រដ្ឋមន្ត្រីក្រសួងយុត្តិធម៌ ត្រូវចាត់តាំងមន្ត្រីទទួលបន្ទុកកិច្ចការដែលទាក់ទងនឹងការចុះបញ្ជីកិច្ចសន្យាទ្រព្យសម្បត្តិប្តីប្រពន្ធ ។ បញ្ជីកិច្ចសន្យាទ្រព្យសម្បត្តិប្តីប្រពន្ធត្រូវរក្សាទុកនៅក្រសួងយុត្តិធម៌ [21]។

បន្ទាប់ពីសហព័ទ្ធ ឬ អនាគតប្តីប្រពន្ធបានសម្រេចចិត្ត និងរៀបចំឯកសារដើម្បីស្នើសុំចុះបញ្ជីកិច្ចសន្យាទ្រព្យសម្បត្តិប្តីប្រពន្ធរួចរាល់តាមលក្ខខណ្ឌដែលបានកំណត់ហើយ សហព័ទ្ធ ឬ អនាគតប្តីប្រពន្ធត្រូវយកពាក្យសុំចុះបញ្ជីទៅដាក់ស្នើសុំចុះបញ្ជី នៅនាយកដ្ឋានកិច្ចការរដ្ឋប្បវេណី នៃ

---

[20] ប្រកាសស្តីពីនីតិវិធីនៃការចុះបញ្ជីកិច្ចសន្យាទ្រព្យសម្បត្តិប្តីប្រពន្ធ ប្រការ ២៨

[21] ច្បាប់ស្តីពីការអនុវត្តក្រមរដ្ឋប្បវេណី មាត្រា២៦ កថាខណ្ឌ ទី៣

ក្រសួងយុត្តិធម៌ ។ នាយកដ្ឋានកិច្ចការរដ្ឋប្បវេណី មានសមត្ថកិច្ចលើការចុះបញ្ជីកិច្ចសន្យាទ្រព្យសម្បត្តិប្តីប្រពន្ធ និងមានមន្ត្រីដែលទទួលបន្ទុកកិច្ចការដែលទាក់ទង នឹងការចុះបញ្ជីទ្រព្យសម្បត្តិប្តីប្រពន្ធដែលមានភារកិច្ចក្នុងការចុះបញ្ជីផងដែរ ។ ចំពោះក្រុណទាក់ទង នឹងការចុះបញ្ជីទ្រព្យសម្បត្តិប្តីប្រពន្ធ ត្រូវរក្សាទុកក្នុងនាយកដ្ឋានកិច្ចការរដ្ឋប្បវេណី[22]

១.២.២ ការទទួល ការពិនិត្យពាក្យសុំចុះបញ្ជី និងពាក្យសុំឲ្យពិនិត្យឡើងវិញ

ប្រសិនបើ មន្ត្រីចុះបញ្ជីពិនិត្យឃើញថាពាក្យសុំចុះបញ្ជីបានគោរពតាមលក្ខខណ្ឌ និងទម្រង់បែបបទដែលបានតម្រូវ គ្រប់គ្រាន់តាមការកំណត់នៃការស្នើសុំចុះបញ្ជីទ្រព្យសម្បត្តិប្តីប្រពន្ធហើយ មន្ត្រីចុះបញ្ជីត្រូវចុះនិទ្ទេសនៅលើពាក្យសុំនោះ នូវលេខរៀងទទួលពាក្យសុំ កាលបរិច្ឆេទ និងឈ្មោះនាយកដ្ឋានកិច្ចការរដ្ឋប្បវេណី ព្រមទាំងហត្ថលេខាបំព្រួញ និងឈ្មោះមន្ត្រីចុះបញ្ជី[23] ។

ប៉ុន្តែប្រសិនបើ មន្ត្រីចុះបញ្ជីបានពិនិត្យឃើញថាពាក្យសុំចុះបញ្ជីធ្វើឡើងពុំត្រឹមត្រូវដោយមានមូលហេតុដូចជា៖

- ព័ត៌មាន និងបែបបទក្នុងពាក្យសុំមិនស្របតាមប្រកាសស្តីពីនីតិវិធីនៃការចុះបញ្ជីទ្រព្យសម្បត្តិប្តីប្រពន្ធ
- ពុំផ្តល់ឯកសារចាំបាច់
- ខ្លឹមសារនៅក្នុងពាក្យសុំ និងឯកសារភ្ជាប់មិនស្របគ្នា
- ពាក្យសុំចុះបញ្ជីធ្លាប់បានដាក់ និងចុះបញ្ជីម្តងរួចហើយ
- ឈ្មោះ និងអាសយដ្ឋានរបស់អ្នកដាក់ពាក្យសុំនៅក្នុងពាក្យសុំ និងស្របគ្នាជាមួយនឹងការចុះបញ្ជី
- ពុំបង់ប្រាក់សោហ៊ុយ ឬ
- ពាក្យសុំនោះ មិនអនុលោមតាមលក្ខខណ្ឌនៃប្រកាសស្តីពីនីតិវិធីនៃការចុះបញ្ជីទ្រព្យសម្បត្តិប្តីប្រពន្ធ ឬ ច្បាប់ ឬបទដ្ឋានគតិយុត្តិផ្សេងទៀតដែលពាក់ព័ន្ធ ។

មន្ត្រីចុះបញ្ជី ត្រូវចេញលិខិតបង្គាប់ឲ្យកែតម្រូវ ដោយកំណត់អំឡុងពេលសមរម្យ និងជូនដំណឹងទៅអ្នកដាក់ពាក្យសុំ ។ បើក្នុងករណីអ្នកដាក់ពាក្យសុំ ពុំបានកែតម្រូវនៅក្នុងអំឡុងពេលសមរម្យទេ មន្ត្រីចុះបញ្ជី ត្រូវចេញលិខិតលើកចោលពាក្យសុំចុះបញ្ជីនោះ ហើយជូនដំណឹងទៅអ្នកដាក់ពាក្យសុំ[24] ។

---

[22] ប្រកាសស្តីពីនីតិវិធីនៃការចុះបញ្ជីកិច្ចសន្យាទ្រព្យសម្បត្តិប្តីប្រពន្ធ ប្រការ ៨

[23] ប្រកាសស្តីពីនីតិវិធីនៃការចុះបញ្ជីកិច្ចសន្យាទ្រព្យសម្បត្តិប្តីប្រពន្ធ ប្រការ ២៩

[24] ប្រកាសស្តីពីនីតិវិធីនៃការចុះបញ្ជីកិច្ចសន្យាទ្រព្យសម្បត្តិប្តីប្រពន្ធ ប្រការ ៣២

ករណីដែល ពាក្យសុំចុះបញ្ជីត្រូវបានដក ឬ លើកចោល មន្ត្រីចុះបញ្ជីត្រូវប្រគល់ឯកសារភ្ជាប់ឲ្យទៅអ្នកដាក់ពាក្យសុំវិញ បើមានការស្នើសុំ[25] ។ ទោះបីជាពាក្យសុំត្រូវបានលើចោលក៏ដោយ អ្នកដាក់ពាក្យសុំចុះបញ្ជីមានសិទ្ធិដាក់ពាក្យសុំពិនិត្យឡើងវិញ ទៅរដ្ឋមន្ត្រីក្រសួងយត្តិធម៌ ។ រដ្ឋមន្ត្រីក្រសួងយុត្តិធម៌ពិនិត្យ និងសម្រេច ហើយជូនដំណឹងទៅអ្នកដាក់ពាក្យសុំនោះ[26] ។

ពាក្យសុំចុះបញ្ជីអាចដកបានមុនពេល ការចុះបញ្ជីត្រូវបានបញ្ចប់ ដោយត្រូវធ្វើជាលាយលក្ខណ៍អក្សរ [27]។

ចំពោះអានុភាពនៃការចុះបញ្ជី គឺមានអានុភាពនៅពេលដែលចុះហត្ថលេខា និងប្រថាប់ត្រារបស់រដ្ឋមន្ត្រីក្រសួងយុត្តិធម៌[28] ។

* ចំពោះនីតិវិធីបន្តទៀតមានដូចជា របៀបចុះបញ្ជី វិធីកត់ត្រាការចុះបញ្ជី និងរបៀបចងក្រងក្រូណូ គឺជាតួនាទីរបស់មន្ត្រីចុះបញ្ជីកិច្ចសន្យាទ្រព្យសម្បត្តិប្តីប្រពន្ធ[29]។

១.២.៣ ការចេញលិខិតបញ្ជាក់អំពីការចុះបញ្ជី

បុគ្គលណាក៏ដោយ ក៏អាចសុំឲ្យធ្វើការបញ្ជាក់ចំពោះចំណុចដែលបានចុះ ឬ មិនបានចុះនៅក្នុងបញ្ជីកិច្ចសន្យាទ្រព្យសម្បត្តិប្តីប្រពន្ធបានដែរ ដោយត្រូវបង់សោហ៊ុយ [30] ។ ពាក្យសុំឲ្យចេញលិខិតបញ្ជាក់ ត្រូវធ្វើឡើងជាលាយលក្ខណ៍អក្ស ត្រូវដាក់នៅនាយកដ្ឋានកិច្ចការរដ្ឋប្បវេណីនៃក្រសួងយុត្តិធម៌ ។ ពាក្យសុំលិខិតបញ្ជាក់ត្រូវសរសេរនូវចំនុច ដូចខាងក្រោម៖

- គោលបំណងនៃពាក្យសុំ៖ ការសុំឲ្យចេញលិខិតបញ្ជាក់
- ឈ្មោះ ឬនាមករណ៍ និងអាសយដ្ឋានរបស់អ្នកដាក់ពាក្យសុំឲ្យចេញលិខិតបញ្ជាក់
- ឈ្មោះរបស់អ្នកតំណាងនីតិបុគ្គល ក្នុងករណីដែលអ្នកដាក់ពាក្យសុំឲ្យចេញលិខិតបញ្ជាក់ជានីតិបុគ្គល
- ចំណុចដែលត្រូវធ្វើការបញ្ជាក់

[25] ប្រកាសស្តីពីនីតិវិធីនៃការចុះបញ្ជីកិច្ចសន្យាទ្រព្យសម្បត្តិប្តីប្រពន្ធ ប្រការ ៣៣

[26] ប្រកាសស្តីពីនីតិវិធីនៃការចុះបញ្ជីកិច្ចសន្យាទ្រព្យសម្បត្តិប្តីប្រពន្ធ ប្រការ ៣៤

[27] ប្រកាសស្តីពីនីតិវិធីនៃការចុះបញ្ជីកិច្ចសន្យាទ្រព្យសម្បត្តិប្តីប្រពន្ធ ប្រការ ៣០

[28] ប្រកាសស្តីពីនីតិវិធីនៃការចុះបញ្ជីកិច្ចសន្យាទ្រព្យសម្បត្តិប្តីប្រពន្ធ ប្រការ ៣៦

[29] សូមមើលប្រកាសស្តីពីនីតិវិធីនៃការចុះបញ្ជីកិច្ចសន្យាទ្រព្យសម្បត្តិប្តីប្រពន្ធ ក្នុងជំពូក ទី៧ ពីប្រការ៣៧ ដល់ ៤៧

[30] ច្បាប់ស្តីពីការអនុវត្តក្រមរដ្ឋប្បវេណី មាត្រា៣១

➢ កាលបរិច្ឆេទនៃការដាក់ពាក្យសុំ និងហត្ថលេខា ឬ ស្នាមម្រាមដៃ[31] ។

ក្រោយពីបានទទួលពាក្យសុំឲ្យចេញលិខិតបញ្ជាក់ មន្ត្រីចុះបញ្ជីត្រូវថតចម្លងចេញពីសន្លឹកចុះបញ្ជីក្នុងក្រូណូចុះបញ្ជីកិច្ចសន្យាទ្រព្យសម្បត្តិប្តីប្រពន្ធ ទៅឲ្យអ្នកដាក់ពាក្យ ដោយត្រូវសរសេរនៅលើឯកសារថតចម្លងថា បានថតចម្លងត្រឹមត្រូវតាមច្បាប់ដើម ចុះកាលបរិច្ឆេទ (ថ្ងៃទី..... ខែ..... ឆ្នាំ......) ព្រមទាំងមានហត្ថលេខាបំពេញរបស់រដ្ឋមន្ត្រីក្រសួងយុត្តិធម៌ ។ រដ្ឋមន្ត្រីសក្រសួងយុត្តិធម៌ ក៏អាចឲ្យរដ្ឋលេខាធិការទទួលបន្ទុកកិច្ចការរដ្ឋប្បវេណី ចុះហត្ថលេខាជំនួសបានដែរ ។ ក្រោយពីបានទទួលពាក្យសុំឲ្យចេញលិខិតបញ្ជាក់ ក្រសួងយុត្តិធម៌ត្រូវចេញលិខិតបញ្ជាក់ឲ្យអ្នកដាក់ពាក្យសុំនោះដោយពុំមានការយឺតយ៉ាវ យ៉ាងយូរបំផុតមិនឲ្យលើសរយៈពេល ៣ ថ្ងៃ[32] ។

១.៣. អានុភាពនៃប្រព័ន្ធទ្រព្យសម្បត្តិតាមកិច្ចសន្យា

កិច្ចសន្យាទ្រព្យសម្បត្តិប្តីប្រពន្ធ នៅដែលទទួលបានការចុះបញ្ជីរួចរាល់ហើយកិច្ចសន្យា នឹងមានអានុភាព ប្តីប្រពន្ធដែលបានចុះកិច្ចសន្យាជាមួយគ្នាត្រូវគោរពតាមនូវ "ខ" ដែលបានចែង ឬ កម្មវត្ថុដែលភាគីទាំងពីរបានកំណត់ក្នុងកិច្ចសន្យានោះ ។

ភាពងាយស្រួលនៃការចុះកិច្ចសន្យាទ្រព្យសម្បត្តិប្តីប្រពន្ធ ប្រសិនបើ សហព័ទ្ធ ឬ បុគ្គលដែលនឹងរៀបអាពាហ៍ពិពាហ៍ជាមួយគ្នា បានកំណត់ពីការចាត់ចែង ប្រើប្រាស់ និងចំណូលដែលបានពីទ្រព្យសម្បត្តិរួម ក៏ដូចជាបានកំណត់អំពីសិទ្ធិ និងកាតព្វកិច្ចបំណុលណាមួយនោះ គឺនាំឲ្យមានភាពងាយស្រួល ចំពោះសហព័ទ្ធក្នុងការប្រើប្រាស់ទ្រព្យសម្បត្តិរបស់ខ្លួន ជាពិសេស នៅពេលដែលសហព័ទ្ធឈានទៅដល់ការបញ្ចប់ចំណងអាពាហ៍ពិពាហ៍ ឬ មានជំលោះទាក់ទងជាមួយបញ្ហាទ្រព្យសម្បត្តិ នោះកិច្ចសន្យាទ្រព្យសម្បត្តិប្តីប្រពន្ធ នឹងក្លាយជាកម្មវត្ថុអំពីការបែងចែកទ្រព្យសម្បត្តិទាំងនោះ ។

អានុភាពនៃកិច្ចសន្យាទ្រព្យសម្បត្តិប្តីប្រពន្ធ នឹងមានអានុភាពចំពោះ សហព័ទ្ធ និងអានុភាពចំពោះតតិយជន ។

➢ **អានុភាពចំពោះសហព័ទ្ធ៖** ការចុះបញ្ជីទ្រព្យសម្បត្តិប្តីប្រពន្ធ នឹងបង្កើតអានុភាពចំពោះភាគីនៃកិច្ចសន្យា នៅពេលដែលភាគីទាំងពីរបានកំណត់កម្មវត្ថុជាក់លាក់នៃទំហំទ្រព្យសម្បត្តិដែលសហព័ទ្ធមាន ។ ប្រសិនបើ ទ្រព្យសម្បត្តិរួម និងទ្រព្យសម្បត្តិដោយឡែក ត្រូវបានកំណត់យ៉ាងច្បាស់នៅក្នុងខ្លឹមសារនៃកិច្ចសន្យា វា នឹងជាកម្មវត្ថុ ឬ ជាភស្តុតាងបញ្ជាក់អំពីសិទ្ធិក្នុងការប្រើប្រាស់ ទ្រព្យសម្បត្តិទាំងនោះ ក៏ដូចជាការទទួល

[31] ប្រកាសស្តីពីនីតិវិធីនៃការចុះបញ្ជីកិច្ចសន្យាទ្រព្យសម្បត្តិប្តីប្រពន្ធ ប្រការ ៤៨

[32] ប្រកាសស្តីពីនីតិវិធីនៃការចុះបញ្ជីកិច្ចសន្យាទ្រព្យសម្បត្តិប្តីប្រពន្ធ ប្រការ ៤៩

ខុសត្រូវចំពោះកាតព្វកិច្ច ឬ មិនត្រូវទទួលខុសត្រូវចំពោះកាតព្វកិច្ចណាមួយនោះ ។ **ឧទាហរណ៍**៖ សហព័ទ្ធណាម្ខាងបានជំពាក់បំណុលគេ ហើយពុំមានលទ្ធភាពសង ហើយម្ចាស់បំណុលបានទាមទាររឹបអូសយកទ្រព្យសម្បត្តិពីសហព័ទ្ធដែល មិនបានជំពាក់បំណុល ជំនួស ។ ជាធម្មតាសហព័ទ្ធត្រូវទទួលខុសត្រូវចំពោះកាតព្វកិច្ចដោយសាមគ្គីភាព ។ ប៉ុន្តែក្នុងករណីនេះ ប្រសិនជាក្នុងកិច្ចសន្យាទ្រព្យសម្បត្តិប្តីប្រពន្ធបានកំណត់យ៉ាងច្បាស់ពីកាតព្វកិច្ចបំណុល ដោយបានកំណត់ថា បើភាគីណាមួយបានជំពាក់បំណុលគេ ភាគីនោះត្រូវទទួលខុសត្រូវផ្ទាល់ខ្លួន ។ ហេតុនេះ ម្ចាស់បំណុលមិនអាចរឹបអូស ទ្រព្យសម្បត្តិចំពោះសហព័ទ្ធដែលមិនបានជំពាក់បំណុលនោះបានឡើយ ។

➢ **អានុភាពចំពោះតតិយជន**៖ ពេលដែលកិច្ចសន្យាទ្រព្យសម្បត្តិប្តីប្រពន្ធបង្កើតបានជាអានុភាពហើយ កិច្ចសន្យានេះ គឺមានអានុភាពអាចតតាំងជាមួយតតិយជនបាន ។ យើងឃើញថា នៅក្នុងទំនាក់ទំនងសង្គម តែងតែមានការដោះដូរនូវទ្រព្យសម្បត្តិដែលជាសកម្មភាពមួយកើតមានឡើងស្ទើតែគ្រប់វិនាទី ជាពិសេស ក្នុងសកម្មភាពជួយដូររបស់សហព័ទ្ធពេលដែលកិច្ចសន្យាជួញដូរមួយបានកើតឡើងរវាងភាគី ដែលជាសហព័ទ្ធ ជាមួយភាគីផ្សេងទៀត ។ ការជួញដូរនោះ នឹងបង្កើតជាកង្វល់ចំពោះភាគីម្ខាង ទៅលើភាគីនៃសហព័ទ្ធនោះ ដោយមិនច្បាស់ថាទ្រព្យសម្បត្តិនោះជាទ្រព្យសម្បត្តិរួម ឬ ទ្រព្យសម្បត្តិដោយឡែក ។ ជាគោលការណ៍ ទ្រព្យសម្បត្តិរបស់សហព័ទ្ធ ដើម្បីចាត់ចែងបានត្រូវមានការយល់ព្រមពីសហព័ទ្ធទាំងពីរ ។ ហេតុនោះហើយ តតិយជនដែលបានធ្វើកិច្ចសន្យាជាមួយ នឹងមានការព្រួយបារម្ភ ចំពោះទ្រព្យទាំងនោះ ដោយមិនច្បាស់ថាទ្រព្យសម្បត្តិទាំងនោះជាទ្រព្យរួម ឬ ទ្រព្យដោយឡែក ហើយការបង្ហាញឆន្ទៈតែភាគីម្ខាងអាចទទួលយកបានដែរ ឬទេ ។ មួយវិញទៀត ប្រសិនបើ ភាគីណាមួយនៃសហព័ទ្ធបានខ្ចីបំណុលរបស់ខ្លួន តើការទទួលខុសត្រូវនោះដោយសាមគ្គី ឬតែម្នាក់ឯង ។ ក្នុងករណីនេះ បុគ្គលដែលពាក់ព័ន្ធអាចសុំធ្វើលិខិតបញ្ជាក់ពីការចុះបញ្ជីទ្រព្យសម្បត្តិប្តីប្រពន្ធ ដើម្បីដឹងពីទំហំនៃទ្រព្យទាំងនោះមុន នឹងសម្រេចចិត្តក្នុងការធ្វើកិច្ចសន្យាជាមួយជៀសវាស ការខូចប្រយោជន៍របស់ខ្លួន ។

១.៤. ការបញ្ចប់ប្រព័ន្ធទ្រព្យសម្បត្តិបតាមកិច្ចសន្យា

ជាគោលការណ៍ កិច្ចសន្យាទ្រព្យសម្បត្តិប្តីប្រពន្ធមានអានុភាពទាល់តែកិច្ចសន្យានោះ ធ្វើឡើង ដោយគោរពនូវលក្ខខណ្ឌដែលត្រូវបានកំណត់ក្នុង ប្រកាសស្តីពីនីតិវិធីនៃការចុះបញ្ជីកិច្ចសន្យាទ្រព្យសម្បត្តិប្តីប្រពន្ធ ដែលយើងបានសិក្សាពីចំណុចមុនរួចហើយ ។ ចំណែកឯ ការបញ្ចប់កិច្ចសន្យា

ទ្រព្យសម្បត្តិប្តីប្រពន្ធប្រាកដណាស់ ប្រសិនបើ អត្ថិភាពនៃអាពាហ៍ពាហ៍ត្រូវបានបញ្ចប់អានុភាពនៃកិច្ចសន្យាក៏ត្រូវបានបញ្ចប់ដែរ ។ ការបញ្ចប់នេះកើតឡើងតាមរយៈ៖

- ការរំលាយចំណងអាពាហ៍ពិពាហ៍ ឬ រំលាយកំជាប់ពាក្យ
- មោឃភាព ការលុបចោល ឬ ការរំលាយកិច្ចសន្យាទ្រព្យសម្បត្តិប្តីប្រពន្ធ
- មូលហេតុសហព័ទ្ធណាម្នាក់បានស្លាប់
- ដោយផ្អែកលើសាលក្រម ឬ សាលដីការស្ថាពរពីការបែងចែកទ្រព្យសម្បត្តិ
- តាមសេចក្តីសម្រេចរបស់តុលាការ ដោយផ្អែកលើបញ្ញត្តិនៃច្បាប់ស្តីពីនីតិវិធីរឿងក្តីរដ្ឋប្បវេណី ដែលមិនមែនជាបណ្តឹង និង
- ដោយផ្អែកលើសាលក្រម ឬ សាលដីការស្ថាពរ ដែលបានកំណត់ក្នុងច្បាប់សស្តីពីការអនុវត្តក្រមរដ្ឋប្បវេណីមាត្រា ៣០ កថាខណ្ឌទី ៣ ចំណុច ឃ

ចំពោះនីតិវិធី និងការរៀបចំការដាក់ពាក្យសុំចុះបញ្ជីលុបកិច្ចសន្យាទ្រព្យសម្បត្តិប្តីប្រពន្ធ យើងបានសិក្សារួចមកហើយពីចំនុចមុនៗ (**១.១.២ ពាក្យសុំចុះបញ្ជី និងឯកសារភ្ជាប់ក្នុងករណីមានការកែប្រែផ្សេងៗ**) ។

កថាខណ្ឌទី២ ប្រព័ន្ធទ្រព្យសម្បត្តិដែលកំណត់ដោយច្បាប់

ក្នុងករណី សហព័ទ្ធមិនបានជ្រើសរើសប្រព័ន្ធសម្បត្តិតាមកិច្ចសន្យា ពេលដែលចំណងអាពាហ៍ពិពាហ៍មួយត្រូវបានកើតឡើង ទំនាក់ទំនងទ្រព្យសម្បត្តិទាំងនោះ នឹងត្រូវកំណត់ដោយប្រព័ន្ធទ្រព្យសម្បត្តិដែលកំណត់ដោយច្បាប់ ។

នៅក្នុងប្រព័ន្ធទ្រព្យសម្បត្តិដែលកំណត់ដោយច្បាប់ គឺប្តីប្រពន្ធ ត្រូវមានចំណែកបន្ទុកលើសោហ៊ុយដែលកើតចេញពីអាពាហ៍ពិពាហ៍ ដោយពិចារណាទៅលើទ្រព្យសម្បត្តិ ប្រាក់ចំណូល និងស្ថានភាពផ្សេងទៀត[33] ។ សោហ៊ុយអាពាហ៍ពិពាហ៍ គឺជាសោហ៊ុយដែលសហព័ទ្ធទាំងពីរចំណាយលើជីវភាពក្រោយពេលរៀបអាពាហ៍ពិពាហ៍ ។ សោហ៊ុយដែលកើតចេញពីអាពាហ៍ពិពាហ៍ មានថ្លៃម្ហូបអាហា ថ្លៃភ្លើង ថ្លៃទឹក ថ្លៃហ្គាស ថ្លៃទូរស័ព្ទ ថ្លៃសម្លៀកបំពាក់ ថ្លៃព្យាបាល ថ្លៃថែទាំកូន ថ្លៃសិក្សារបស់កូន និងផ្សេងទៀត ។ ក្នុងករណីនេះ បើសហព័ទ្ធណាម្ខាងមិនអាចទ្រទ្រង់ជីវភាពខ្លួនឯងបាន សហព័ទ្ធម្ខាងនោះ អាចទាមទារសោហ៊ុយអាពាហ៍ពិពាហ៍ពីសហព័ទ្ធម្ខាងទៀតបាន ។

តទៅទៀត យើង នឹងសិក្សាអំពីប្រព័ន្ធទ្រព្យសម្បត្តិដែលកំណត់ដោយច្បាប់ដោយក្នុងនោះ យើង នឹងសិក្សាអំពី៖ ទ្រព្យសម្បត្តិដោយឡែក (**២.១**) និងទ្រព្យសម្បត្តិរួម (**២.២**) ព្រមទាំងសិក្សាអំពី ប្រភពនៃទ្រព្យសម្បត្តិ ការគ្រប់គ្រង និងការចាត់ចែងទ្រព្យសម្បត្តិទាំងពីរប្រភេទនេះ ក្នុង

[33] ក្រមរដ្ឋប្បវេណី លេខនស/រកម/១២០៧/០៣០ ឆ្នាំ ២០០៧,មាត្រា៩៧១

អំឡុងពេលអាពាហ៍ពិពាហ៍ និងសិក្សាអំពីហេតុដែលនាំឲ្យមានការបញ្ចប់ប្រព័ន្ធទ្រព្យសម្បត្តិដែលកំណត់ដោយច្បាប់ **(២.៣)** ។

២.១. ទ្រព្យសម្បត្តិដោយឡែក

ទ្រព្យសម្បត្តិដោយឡែក គឺជាទ្រព្យសម្បត្តិដែលស្ថិតនៅក្រោមកម្មសិទ្ធិរបស់សហព័ទ្ធណាម្នាក់ ។ ក្រមរដ្ឋប្បវេណីបានកំណត់អំពីទ្រព្យសម្បត្តិដោយឡែករបស់សហព័ទ្ធយ៉ាងច្បាស់ដែលយើង អាចសិក្សាបានពីប្រភពនៃទ្រព្យសម្បត្តិដោយឡែក **(២.១.១)** និងការគ្រប់គ្រង ការចាត់ចែងទ្រព្យសម្បត្តិដោយឡែកនេះផងដែរ **(២.១.២)** ។

២.១.១ ប្រភពនៃទ្រព្យសម្បត្តិដោយឡែក

ពាក្យថាទ្រព្យ ឬ ទ្រព្យសម្បត្តិនេះពុំមានការបែងចែក ឬ វែកញែកលំអិតយ៉ាងណាឡើយ ហេតុនេះគួរយល់ដឹងក្នុងអត្ថន័យទូលាយ គឺសំដៅលើគ្រប់រូបភាពនៃទ្រព្យ៖ អរូបទ្រព្យ និងរូបទ្រព្យ ។ ចំពោះប្រភេទអរូបទ្រព្យរាប់បញ្ចូលទាំងសិទ្ធិលើកម្មសិទ្ធិបញ្ញា និងសិទ្ធិប្រហាក់ប្រហែល រីឯទ្រព្យប្រភេទមានរូប ឬរូបទ្រព្យ ចែកចេញជាទ្រព្យចលនទ្រព្យ និងទ្រព្យអចលនទ្រព្យ [34]។

ក្រមរដ្ឋប្បវេណីបានចែងថា ទ្រព្យដោយឡែក គឺជាទ្រព្យដែលសហព័ទ្ធមានមុនពេលរៀបអាពាហ៍ពិពាហ៍ ។ **<u>ឧទាហរណ៍</u>**៖ លោក **មករា** បានសន្សំលុយដែលបានពីប្រាក់ខែរបស់ខ្លួនដើម្បីទិញដីស្រែមួយកន្លែង និងបានទិញឡានមួយ មុនពេលរៀបអាពាហ៍ពិពាហ៍ ។

ទ្រព្យដែលសហព័ទ្ធទទួលបានដោយប្រទានកម្ម សន្តតិកម្ម អច្ច័យទាននៅក្នុងអំឡុងពេលអាពាហ៍ពិពាហ៍ ។ ក្នុងន័យនេះ បើទោះបីជា មិនមែនជាទ្រព្យដែលទទួលបាន ឬ មានមុនពេលរៀបអាពាហ៍ពិពាហ៍ក៏ដោយក៏ច្បាប់ចាត់ទុកជាទ្រព្យសម្បត្តិដោយឡែកដែរ[35] ។

- **ទ្រព្យដែលទទួលបានដោយប្រទានកម្ម** គឺទ្រព្យដែលកើតចេញពីកិច្ចសន្យាដែលភាគីម្ខាងបង្ហាញឆន្ទៈផ្តល់ឲ្យទៅភាគីម្ខាងទៀត នូវទ្រព្យសម្បត្តិ ដោយមិនយកថ្លៃ ហើយភាគីម្ខាងទៀតយល់ព្រមទទួល[36] ។ **<u>ឧទាហរណ៍</u>**៖ អ្នកនាង **គន្ធា** (ប្រពន្ធ) បានទទួលខ្សែករពេជ្យពីប៉ាម៉ាក់ នៅថ្ងៃរៀបអាពាហ៍ពិពាហ៍ ។
- **ទ្រព្យដែលទទួលបានដោយសន្តតិកម្ម** គឺជាទ្រព្យដែលកើតចេញពីការផ្ទេរនូវសិទ្ធិ និងករណីយកិច្ចរបស់មតិកជនទៅឲ្យសន្តិជនម្នាក់ ឬ ច្រើននាក់តាមឆន្ទៈ ឬ តាមច្បាប់[37] ។

---

[34] នីតិបេតិកភ័ណ្ឌគ្រួសារ សាស្ត្រាចារ្យ ស្រី វណ្ណធី បោះពុម្ពលើកទី១ ឆ្នាំ ២០១២ ទំព័រ ៣៩

[35] ក្រមរដ្ឋប្បវេណី លេខនស/រកម/១២០៧/០៣០ ឆ្នាំ ២០០៧,មាត្រា៩៧២

[36] សន្ទានុក្រម ផ្នែករដ្ឋប្បវេណី ទំព័រ ១៤ លេខរៀងទី ៩៩

[37] សន្ទានុក្រម ផ្នែករដ្ឋប្បវេណី ទំព័រ ២១ លេខរៀងទី ១៤៣

ចំពោះលទ្ធកម្មលើទ្រព្យមតិកដែលទទួលបានក្នុងនាមជាសន្តតិជន គោលគំនិតចម្បងនៃម្ចាស់ដើម ឬ មតិកជនចង់ឲ្យទ្រព្យនោះរក្សាបាននូវអនន្តសញ្ញាណកម្មប្រចាំត្រកូលរបស់ខ្លួនពោល គឺភាគីទទួលប្រយោជន៍ដែលមានចំណងផ្សារភ្ជាប់យ៉ាងជិតស្និទ្ធទៅ នឹងមតិកជន[38] ។

__ឧទាហរណ៍__៖ លោក **មករា** (ប្ដី) បន្ទាប់ពីឪពុករបស់លោកបានទទួលមរណៈភាព គាត់បានទទួលមតិកដែលបានបន្សល់ទុកពីឪពុករបស់គាត់មានផ្ទះ និងដីធ្លីជាច្រើន។

- **ទ្រព្យដែលទទួលបានដោយអច្ច័យទាន** គឺជាទ្រព្យដែលទទួលបានដោយប្រទានកម្ម ដែលម្ចាស់បណ្ដាំធ្វើទៅឲ្យមនុស្សម្នាក់ ឬ ច្រើននាក់នូវទ្រព្យសម្បត្តិរបស់ខ្លួនតាមរយៈមតកសាសន៍ [39] ។

__ឧទាហរណ៍__៖ លោក **មករា** (ប្ដី) បានទទួលដីមួយកន្លែងពីបងប្រុសរបស់លោកដោយបណ្ដាំ មុនពេលដែលបងប្រុសរបស់លោកទទួលមរណៈភាព ។

ទ្រព្យដែលជាតម្លៃតប ដែលទទួលបានពីការចាត់ចែងទ្រព្យសម្បត្តិដែលបានមកពីទ្រព្យដែលសហព័ទ្ធមានមុនពេលរៀបអាពាហ៍ពិពាហ៍ និងទ្រព្យដែលសហព័ទ្ធទទួលបានដោយប្រទានកម្ម សន្តតិកម្ម អច្ច័យទាន ក្នុងអំឡុងពេលអាពាហ៍ពិពាហ៍ ដូចដែលបានរៀបរាប់ខាងលើ ។

__ឧទាហរណ៍__៖ លោក **មករា** (ប្ដី) បានចាត់ចែងទ្រព្យសម្បត្តិដោយឡែករបស់ខ្លួនដោយការលក់ផ្ទះ សកម្មភាពនៃការការលក់នេះបានផ្ដល់មកវិញនូវប្រាក់កម្រៃនាពេលបច្ចុប្បន្ន ប្រាក់ដែលគាត់លក់ផ្ទះបាន ក៏ចាត់ជាទ្រព្យសម្បត្តិដោយឡែកផងដែរ ។

ក្នុងន័យនេះដែរ ក្រមរដ្ឋប្បវេណីប្រទេសបារាំងក៏បានបញ្ញត្តិផងដែរ ពីទ្រព្យសម្បត្តិផ្ទាល់ ក្នុងនោះមាត្រា ១៤០៤ នៃក្រមរដ្ឋមប្បវេណីបារាំង ចាត់ទុកទ្រព្យផ្ទាល់ពីធម្មជាតិ ខណៈដែលវាត្រូវបានធ្វើលទ្ធកម្មក្នុងកំឡុងពេលអាពាហ៍ពិពាហ៍នៅក្នុងសុពលភាពមានជាអាទិ៍

- សំលៀកបំពាក់ និងគ្រឿងសម្ភារៈប្រើប្រាស់ផ្ទាល់ខ្លួន ។
- សំណងព្យសនកម្មលើបូរណៈភាពខាងរាងកាយ និងផ្លូវចិត្ត ។
- ឥណទេយ្យ និងសោធនអាហារកិច្ច[40] ។

២.១.២ ការគ្រប់គ្រង និងការចាត់ចែងទ្រព្យសម្បត្តិដោយឡែក

ទ្រព្យសម្បត្តិដោយឡែក គឺជាទ្រព្យរបស់ប្ដី ឬ ប្រពន្ធណាម្ខាង ។ ហេតុនេះ សហព័ទ្ធម្ខាងទៀតមិនមានសិទ្ធិក្នុងការចាត់ចែងឡើយ ប្រសិនបើគ្មានការអនុញ្ញាតពីសហព័ទ្ធដែលជាប្ដី ឬ ប្រពន្ធដែលជាម្ចាស់ទ្រព្យនោះ ។ ដោយសារតែប្ដី ឬ ប្រពន្ធណាម្ខាង គឺជាកម្មសិទ្ធិករ ដូចនេះទ្រព្យសម្បត្តិ

[38] នីតិបេតិកភ័ណ្ឌគ្រួសារ សាស្ត្រាចារ្យ ស្រី វណ្ណធី បោះពុម្ពលើកទី១ ឆ្នាំ ២០១២ ទំព័រ ៤១ ចំនុច មរតក

[39] សន្ធានុក្រម ផ្នែករដ្ឋប្បវេណី ទំព័រ ២៦ លេខរៀងទី ១៧៧

[40] នីតិបេតិកភ័ណ្ឌគ្រួសារ សាស្ត្រាចារ្យ ស្រី វណ្ណធី បោះពុម្ពលើកទី១ ឆ្នាំ ២០១២ ទំព័រ ៣៦

ដោយឡែកទាំងនោះប្តី ឬ ប្រពន្ធមានសិទ្ធិប្រើប្រាស់ គ្រប់គ្រង អាស្រ័យផល និងចាត់ចែងដោយសេរី តាមសេចក្តីត្រូវការរបស់ខ្លួន ។

ឧទាហរណ៍៖ ការប្រគល់ ការលក់ ឬ ធ្វើប្រទានកម្ម អច្ច័យទាន ។ ដូចនេះ ការចាត់ចែងណាមួយមិនចាំបាច់មានការអនុញ្ញាត ឬ សុំសិទ្ធិពីសហព័ទ្ធម្ខាងទៀតឡើយ ។ កម្មសិទ្ធិលើទ្រព្យសម្បត្តិដោយឡែកសំដៅទៅលើ ភាពជាម្ចាស់លើទ្រព្យណាមួយ ។ កម្មសិទ្ធិ សំដៅលើសិទ្ធិដែលកម្មសិទ្ធិករអាចប្រើប្រាស់ អាស្រ័យផល និងចាត់ចែង វត្ថុដែលជាទ្រព្យសម្បត្តិរបស់ខ្លួន ដោយសេរីបាននៅក្នុងទំហំដែលច្បាប់កម្រិត ។

- **សិទ្ធិប្រើប្រាស់**៖ បុគ្គលដែលជាកម្មសិទ្ធិករ មានសិទ្ធិប្រើប្រាស់នូវទ្រព្យសម្បត្តិដែលជាកម្មសិទ្ធិរបស់ខ្លួនបានគ្រប់យ៉ាង មានន័យថា គាត់អាចប្រើប្រាស់ទ្រព្យ ទៅតាមធម្មជាតិរបស់វា ដូចជាគាត់អាចរស់នៅក្នុងផ្ទះរបស់គាត់ ឬ ដាំដំណាំផ្សេងៗនៅលើដីកម្មសិទ្ធិរបស់គាត់បាន[41] ។
- **សិទ្ធិអាស្រ័យផល ឬទទួលផល**៖ ជាសិទ្ធិដែលអនុញ្ញាតឲ្យកម្មសិទ្ធិករទទួលបាននូវផលប្រយោជន៍ ឬ ចំណូលពីទ្រព្យរបស់ខ្លួនតាមរយៈផលស៊ីវិល ផលឧស្សាហកម្ម និងផលធម្មជាតិ ។
  - **ផលស៊ីវិល**: សំដៅលើផលដែលកើតចេញពីទ្រព្យរបស់ខ្លួន ឬ ប្រាក់ ឬ វត្ថុផ្សេងៗដែលទទួលជាថ្នូរចំពោះការប្រើប្រាសវត្ថុអ្វីមួយ មានដូចជា ផលទុន ការប្រាក់ ឈ្នួលផ្ទះ ។
  - **ផលឧស្សាហកម្ម**: ជាផលដែលកើតចេញ ពីការងារ របស់មនុស្ស ឬ មានអន្តរាគមន៍ពីមនុស្ស មានដូចជា ការចិញ្ចឹមសត្វ ផលដែលបានមកពីលក់សេវាផ្សេងៗ ។
  - **ផលធម្មជាតិ**: ជាផលដែលកើតចេញដោយឯកឯង ដោយមិនកើតពីការងាររបស់មនុស្ស មានដូចជា ដើមឈើ និងផលដំណាំ[42] ។
- **សិទ្ធិចាត់ចែង**៖ ជាសិទ្ធិដែលកម្មសិទ្ធិកធ្វើចំពោះទ្រព្យរបស់ខ្លួនតាមទំនើងចិត្ត ហើយការចាត់ចែងទ្រព្យនេះសំដែងឡើងតាមរូបភាពពីរ គឺ៖
  - **កិច្ចជាសម្ភារ:**: កម្មសិទ្ធិករអាចបំផ្លាញ ឬ ផ្លាស់ប្តូររូបរាងអចលនវត្ថុរបស់ខ្លួនបានដូចជាការកាប់បំផ្លាញ ដំណាំ វាយបំផ្លាញសំណង់ចាស់ចោល សង់សំណង់ថ្មី ការសម្លាប់សត្វយកសាច់ ជាដើម ។
  - **កិច្ចគតិយុត្ត**: កម្មសិទ្ធិករ មានសិទ្ធិចុះលិខិតសញ្ញាពាក់ព័ន្ធនឹងអចលនវត្ថុរបស់ខ្លួនស្តីពីការបង្កើតសិទ្ធិ ដូចជា សិទ្ធិជួល លក់ បញ្ចាំ សន្និកម្ម ជាដើម[43] ។

---

[41] នីតិរដ្ឋប្បវេណី រៀបរៀងដោយសាស្រ្តាចារ្យ ញឹក វុទ្ធី ទំព័រ ៨៦

[42] នីតិរដ្ឋប្បវេណី រៀបរៀងដោយសាស្រ្តាចារ្យ ញឹក វុទ្ធី ទំព័រ ៨៦

[43] នីតិរដ្ឋប្បវេណី រៀបរៀងដោយសាស្រ្តាចារ្យ ញឹក វុទ្ធី ទំព័រ ៨៧

ប៉ុន្តែ ក្រមរដ្ឋប្បវេណីឆ្នាំ២០០៧ ក៏បានបញ្ញត្តិអំពី ការអាស្រ័យនៅទ្រព្យសម្បត្តិដោយឡែករបស់សហព័ទ្ធណាម្ខាងបានផងដែរ ដោយប្ដីប្រពន្ធអាចអាស្រ័យនៅអចលនវត្ថុដែលជាទ្រព្យសម្បត្តិដោយឡែករបស់សហព័ទ្ធម្ខាងទៀត ហើយដែលត្រូវប្រើប្រាស់សម្រាប់ការអាស្រ័យនៅរបស់គ្រួសារបាន។ ក្នុងករណីនេះ ទោះបីជាសហព័ទ្ធម្ខាងទៀតបានចាត់ចែងអចលនវត្ថុនោះក៏ដោយ ក៏អាចបន្តអាស្រ័យនៅអចលនវត្ថុនោះបានដែរ[44] ។

<u>ឧទាហរណ៍</u>៖ លោក **មករា** (ប្ដី) បានរៀបអាពាហ៍ពិពាហ៍ជាមួយនារី **សីហា**(ប្រពន្ធ) ។ លោក **មករា** មិនមានលំនៅដ្ឋានសម្រាប់ស្នាក់នៅទេ ប៉ុន្តែអ្នកស្រី **សីហា** មានផ្ទះមួយកន្លែងដែលជាកម្មសិទ្ធិរបស់នាង ។ យោងតាមការបកស្រាយខាងលើ លោក **មករា** មានសិទ្ធិអាស្រ័យនៅក្នុងផ្ទះ អ្នកស្រី **សីហា** បាន ។

ក្នុងករណីនេះ ប្រសិនបើ សហព័ទ្ធណាម្ខាងដែលជាម្ចាស់កម្មសិទ្ធិបានចាត់ចែងទៅលើអចលនវត្ថុនោះ ដូចជាបានលក់ទៅឲ្យបុគ្គលណាម្នាក់ សហព័ទ្ធម្ខាងទៀតដែលមិនមែនជាម្ចាស់អចលនវត្ថុនោះ ក៏អាចអាស្រ័យនៅលើអចលនវត្ថុនោះបន្តទៀតផងដែរ ។ មានន័យ ថាបើទោះបីការលក់ដូរនោះបានផ្ទេរកម្មសិទ្ធិទៅឲ្យអ្នកទិញ ក៏ដោយ ក៏អ្នកទិញនោះមិនអាចអះអាងពីសិទ្ធិជាកម្មសិទ្ធិករហើយបណ្ដេញសហព័ទ្ធដែលអាស្រ័យនៅលើអចលនវត្ថុនោះបានឡើយ ។

២.២. ទ្រព្យសម្បត្តិរួម

ទ្រព្យសម្បត្តិរួម គឺជាទ្រព្យទាំងឡាយ ដែលប្ដីប្រពន្ធទាំងសងខាង ឬ តែម្ខាងទទួលបាននៅក្នុងអំឡុងពេលអាពាហ៍ពិពាហ៍ លើកលែងតែទ្រព្យទាំងនោះកើតចេញពី ប្រទានកម្ម សន្តតិកម្ម អច្ច័យទាន និងទ្រព្យដែលកើតចេញពីតម្លៃតប ដែលទទួលបានពីការចាត់ចែងពីទ្រព្យដោយឡែកទាំងនោះ[45] ។ នៅក្នុងក្រមរដ្ឋប្បវេណីបានកំណត់អំពី ទ្រព្យសម្បត្តិរួមរបស់សហព័ទ្ធផងដែរ ដែលយើងនឹងត្រូវសិក្សាពី ប្រភពនៃទ្រព្យសម្បត្តិរួមនេះ **(២.២.១)** និងការគ្រប់គ្រង និងការចាត់ចែងទ្រព្យសម្បត្តិដោយឡែកផងដែរ **(២.២.២)** ។

២.២.១ ប្រភពនៃទ្រព្យសម្បត្តិរួម

ដោយហេតុថា ច្បាប់បានបញ្ញត្តិទ្រព្យសម្បត្តិរួម គឺជាទ្រព្យសម្បត្តិដែលទទួលបានក្នុងអំឡុងពេលអាពាហ៍ពិពាហ៍ ។ ដូចនេះ នៅក្នុងពេលដែលសហព័ទ្ធបានរួមរស់ជាមួយគ្នា ទ្រព្យដែលគេរកបានទាំងពីរនាក់ គឺជាទ្រព្យរួម ។ លើកលែងតែទ្រព្យសម្បត្តិដែលជាតម្លៃតបនៃទ្រព្យសម្បត្តិ

---

[44] ក្រមរដ្ឋប្បវេណី លេខនស/រកម/១២០៧/០៣០ ឆ្នាំ ២០០៧,មាត្រា ៩៧៧

[45] ក្រមរដ្ឋប្បវេណី លេខនស/រកម/១២០៧/០៣០ ឆ្នាំ ២០០៧, មាត្រា៩៧៣

ដោយឡែកទទួលបានមុន និងក្នុងអំឡុងពេលអាពាហ៍ពិពាហ៍ប៉ុណ្ណោះ ។ ទ្រព្យរួមយើងអាចសន្និដ្ឋានបានថាជា ទ្រព្យដែលកើតចេញពីសកម្មភាពដូចជា៖

- ទ្រព្យសម្បត្តិដែលកើតចេញពីការងារ ឬ ប្រាក់ខែរបស់សហព័ទ្ធ ។ បើទោះបីជាសហព័ទ្ធណាម្នាក់នៅផ្ទះមិនបានទៅរកប្រាក់ចំណូល ក៏ទ្រព្យសម្បត្តិដែលភាគីម្ខាងទៀតរកបានក៏ជាទ្រព្យរួមដែរ ។ យោងតាម មាត្រា៣៦ កថាខណ្ឌទី ៣ នៃរដ្ឋធម្មនុញ្ញព្រះរាជាណាចក្រកម្ពុជាបានចែងថា ការងារមេផ្ទះមានតម្លៃស្មើគ្នា នឹងកម្រៃ ដែលបានមកពីការងារធ្វើនៅក្រៅផ្ទះ។ ក្រមរដ្ឋប្បវេណី ក៏បានចែងផងដែរ ក្នុងមាត្រា ៩៨០ កថាខណ្ឌទី៣ គេហកិច្ច ត្រូវចាត់ទុកថាមានតម្លៃស្មើនឹងការងារដែលធ្វើក្រៅផ្ទះ ។
- ផលដែលបានកើតចេញពីទ្រព្យសម្បត្តិរួម ។ **<u>ឧទាហរណ៍</u>**៖ ផលធម្មជាតិ ដូចជាផ្លែឈើ ដើមឈើដែលដុះ សត្វ។ ផលស៊ីវិល ដូចជាប្រាក់ជួលផ្ទះ អាជីវកម្ម ការប្រាក់ជាដើម ។

២.២.២ ការគ្រប់គ្រង និងការចាត់ចែងទ្រព្យសម្បត្តិរួម

ការគ្រប់គ្រងទ្រព្យសម្បត្តិរួម គឺប្តីប្រពន្ធមានសិទ្ធិស្មើគ្នាក្នុងការប្រើប្រាស់ ទទួលផលប្រយោជន៍ និងគ្រប់គ្រងទ្រព្យសម្បត្តិរួម ។ **<u>ឧទាហរណ៍</u>**៖ លោក **មករា** និង ***ភរិយា*** មានផ្ទះមួយកន្លែងជាទ្រព្យរួម អ្នកទាំងពីរបានជួលផ្ទះដោយទទួលបានមួយខែ ៥០០$ ។ ប្រាក់ដែលទទួលបានពីកម្រៃ នៃការជួលផ្ទះនោះ អ្នកទាំងពីទទួលបានផលប្រយោជន៍ស្មើៗគ្នា ។

សហព័ទ្ធមានសិទ្ធិប្រើប្រាស់ នៅក្នុងទំហំដែលចាំបាច់ ដោយផ្អែកលើការចាំបាច់ក្នុងជីវភាព ។ មានន័យថាសហព័ទ្ធអាច ការប្រើប្រាស់លុយដែលរកបាន ទិញម្ហូបអាហារ បង់ថ្លៃផ្ទះ បង់ថ្លៃទឹកភ្លើង បង់ថ្លៃសាលាកូនជាដើម ទាំងអស់នេះ ជាការចាំបាច់ក្នុងជីវភាពប្រចាំថ្ងៃ មិនអាចខ្វះបាន ។ ការគ្រប់គ្រងនេះដែរ សហព័ទ្ធត្រូវគ្រប់គ្រងដោយសហការគ្នា ។ សហព័ទ្ធម្ខាងអាច ទាមទារចំពោះភាគីម្ខាងទៀត ឲ្យធ្វើចំណាត់ការចាំបាច់ដើម្បីគ្រប់គ្រង និងរក្សាទុកនូវទ្រព្យសម្បត្តិរួមបាន។

<u>ឧទាហរណ៍</u>៖ ប្តីប្រពន្ធ ត្រូវចូលរួមចំណែកគ្នាក្នុងការមើលថែរក្សា ឬ ថែទាំលើទ្រព្យសម្បត្តិនោះ ដើម្បីជៀសវាងការខូចខាត ឬ បាត់បង់ ។ ការគ្រប់គ្រងដោយសហការនេះ អាចធ្វើឡើង ដោយចេញនូវសោហ៊ុយស្មើគ្នា ។ ប៉ុន្តែក្នុងករណីបើការពិភាក្សាអំពីការគ្រប់គ្រង ឬ ប្រើប្រាស់ទ្រព្យសម្បត្តិរួមរបស់ប្តីប្រពន្ធមិនបានសម្រេច ឬ បើពុំអាចពិភាក្សាបានទេ ភាគីម្ខាងអាចទាមទារទៅតុលាការឲ្យធ្វើការចាត់ចែងចំពោះការគ្រប់គ្រង និងប្រើប្រាស់ទ្រព្យរួមបាន[46] ។

ចំណែកឯ ការចាត់ចែងទ្រព្យសម្បត្តិវិញ ជាគោលការណ៍ ការចាត់ចែងទ្រព្យសម្បត្តិនោះ បើគ្មានការយល់ព្រមពីប្តីប្រពន្ធទាំងសងខាងទេ ទ្រព្យសម្បត្តិប្តីប្រពន្ធមិនអាចយកទៅលក់ ឬ

[46] ក្រមរដ្ឋប្បវេណី លេខនស/រកម/១២០៧/០៣០ ឆ្នាំ ២០០៧, មាត្រា ៩៧៤

ចាត់ចែងបានឡើយ ។ ប៉ុន្តែ បើមានស្ថានភាពមិនអាចជៀសវាងបាន សម្រាប់ការថែទាំជីវភាពរួមក្នុងអាពាហ៍ពិពាហ៍ និងដើម្បីរក្សាជីវភាពរស់នៅ នោះប្តីប្រពន្ធណាម្ខាង អាចលក់ ឬ ធ្វើការចាត់ចែងផ្សេងទៀត នូវទ្រព្យសម្បត្តិរួមបាន ដោយទទួលការអនុញ្ញាតពីតុលាការ[47] ។

ឧទាហរណ៍៖ អ្នកនាង **សីហា** បានយកដីដែលជាទ្រព្យសម្បត្តិរួម ទៅលក់ ដើម្បីយកប្រាក់មកព្យាបាលជំងឺកូន និងផ្គត់ផ្គង់ជីវភាពប្រចាំថ្ងៃរបស់ខ្លួន ដោយមានការអនុញ្ញាតពីតុលាការ ។

ប៉ុន្តែ ប្រសិនបើក្នុងករណីដែលប្តី ឬ ប្រពន្ធណាម្ខាង បានលក់ ឬ ធ្វើការចាត់ចែងផ្សេងទៀត នូវទ្រព្យសម្បត្តិរួម ដោយគ្មានការយល់ព្រមពីសហព័ទ្ធម្ខាងទៀត និងគ្មានការអនុញ្ញាតពីតុលាការ សហព័ទ្ធដែលមិនបានផ្តល់ការយល់ព្រម អាចទាមទារឲ្យលុបចោលនូវការចាត់ចែងនោះ ទៅតុលាការ បាន នៅក្នុងអំឡុងពេល ២ (ពីរ) ឆ្នាំ គិតចាប់ពីពេលដែលបានដឹងអំពីការចាត់ចែងនោះ បើទ្រព្យសម្បត្តិរួមដែលត្រូវបានចាត់ចែងនោះ ជាអចលនវត្ថុសម្រាប់ការអាស្រ័យនៅរបស់គ្រួសារ និងនៅក្នុងអំឡុងពេល ១ (មួយ) ឆ្នាំ គិតចាប់ពីពេលដែលបានដឹងអំពីការចាត់ចែងនោះ បើទ្រព្យសម្បត្តិរួមនោះ ជាទ្រព្យសម្បត្តិផ្សេង [48]។

ក្រមរដ្ឋប្បវេណី ក៏បានបញ្ញត្តិផងដែរ អំពីការទទួលខុសត្រូវដោយសាមគ្គីភាព ចំពោះកាតព្វកិច្ច ដូចជា សោហ៊ុយដើម្បីរក្សាជីវភាពរបស់ប្តីប្រពន្ធ ការអប់រំដើម្បីព្យាបាល ថែទាំកូន និងកាតព្វកិច្ច និងករណីកិច្ចផ្សេងៗទៀត ដែលប្តីប្រពន្ធទាំងសងខាងបានព្រមព្រៀងគ្នាតាមលិខិតជាលាយល័ក្ខណ៍អក្សរ ជាមួយម្ចាស់បំណុល នៅក្នុងអំឡុងពេលអាពាហ៍ពិពាហ៍ ឬ កាតព្វកិច្ច និងករណីកិច្ចផ្សេងៗទៀត ដែលប្តីប្រពន្ធណាម្ខាងបានទទួលបន្ទុក ដោយយល់ព្រមតាមលិខិតជាលាយលក្ខណ៍អក្សរ ពីប្រពន្ធ ឬ ប្តីម្ខាងទៀត នៅក្នុងអំឡុងពេលអាពាហ៍ពិពាហ៍[49] ។

២.៣. ការបញ្ចប់ នៃការគ្រប់គ្រងទ្រព្យសម្បត្តិដែលកំណត់ដោយច្បាប់

ប្រព័ន្ធគ្រប់គ្រងទ្រព្យសម្បត្តិដែលកំណត់ដោយច្បាប់ គឺត្រូវបានកើតឡើងពីចំណងអាពាហ៍ពិពាហ៍ ដែលមានអត្ថិភាពនៃសំបុត្រអាពាហ៍ពិពាហ៍ស្របច្បាប់មួយ ។ ប៉ុន្តែអាពាហ៍ពិពាហ៍មួយ អាចឈានទៅដល់ការបញ្ចប់ផងដែរ ដោយមានមូលហេតុមួយចំនួនដូចជា៖

- មរណភាពរបស់សហព័ទ្ធណាមួយ
- មោឃភាពនៃអាពាហ៍ពិពាហ៍
- ការលុបចោលអាពាហ៍ពិពាហ៍

[47] ក្រមរដ្ឋប្បវេណី លេខនស/រកម/១២០៧/០៣០ ឆ្នាំ ២០០៧,មាត្រា៩៧៦ កថាខណ្ឌទី ១ និងទី២

[48] ក្រមរដ្ឋប្បវេណី លេខនស/រកម/១២០៧/០៣០ ឆ្នាំ ២០០៧,មាត្រា៩៧៦ កថាខណ្ឌទី ៣

[49] ក្រមរដ្ឋប្បវេណី លេខនស/រកម/១២០៧/០៣០ ឆ្នាំ ២០០៧,មាត្រា៩៧៥

- បុគ្គលដែលអវត្តមាន និងការប្រកាសបាត់ខ្លួន
- ការលែងលះគ្នា

មូលហេតុទាំងនេះហើយដែលនាំឲ្យ ប្រព័ន្ធនៃការគ្រប់គ្រងទ្រព្យសម្បត្តិដែលកំណត់ដោយច្បាប់ត្រូវបានបញ្ចប់ដែរ ។

ផ្នែកទី២ ការគ្រប់គ្រងទ្រព្យសម្បត្តិនៃអនីតិសង្វាស

ការរស់នៅបែបអនីតិសង្វាសវិញ ថ្វីត្បិត មានសកម្មភាពដូចគ្នា នឹងសហព័ទ្ធមែន ប៉ុន្តែ មិនអាចកើតឡើងនូវប្រព័ន្ធទ្រព្យសម្បត្តិណាមួយ ដែលកំណត់ដោយច្បាប់ឡើយ ដោយសារនត្ថិភាពនៃសំបុត្រអាពាហ៍ពិពាហ៍ ។ ទោះជាយ៉ាងណាក្តី ការរស់នៅបែបអនីតិសង្វាសនៅក្នុងសង្គមខ្មែរយើងទាក់ទង នឹងការគ្រប់គ្រងទ្រព្យសម្បត្តិឃើញថាមានការអនុវត្តដោយមានការទទួលខុសត្រូវចំពោះគ្នាទៅវិញទៅមកនៃអនីតិសង្វាសមានន័យថា បើទោះបីគ្មានសំបុត្រអាពាហ៍ពិពាហ៍ក៏អនីតិ-សង្វាស បានគ្រប់គ្រងទ្រព្យសម្បត្តិរបស់ខ្លួនដោយសាមគ្គីភាព សហការគ្នាដូចសហ័ពទ្ធដែរ ។ ការគ្រប់គ្រងប្រកបដោយភាពរលូនគ្មានបញ្ហាអ្វីឡើយ ប្រសិនបើភាគីទាំងពីរព្រមព្រៀងគ្នាក្នុងការចាត់ចែង ឬ ក៏គ្រប់គ្រងនោះ ។ ប៉ុន្តែបញ្ហាចម្បងនោះ ប្រសិនបើមិនអាចពិភាក្សាគ្នាបានទេ **តើពួកគេគួរធ្វើដូចម្តេច ?** ដើម្បីឆ្លើយនឹងសំណួរនេះ ជាដំបូង ត្រូវកំណត់ឲ្យបានច្បាស់ថាទ្រព្យសម្បត្តិណាខ្លះជាកម្មសិទ្ធិផ្តាច់មុនរបស់អនីតិសង្វាសជន និងទ្រព្យសម្បត្តិណាខ្លះដែលជាទ្រព្យសម្បត្តិនៃកម្មសិទ្ធិរួមនៃអ្នកទាំងពីរ ទើបអាចដោះស្រាយបញ្ហានៃការប្រើប្រាស់សិទ្ធិទៅលើទ្រព្យទាំងនោះ ។

តទៅនេះ យើង នឹងសិក្សាអំពីទ្រព្យសម្បត្តិដែលកើតឡើងក្នុងអំឡុងពេលនៃការរួមរស់របស់អនីតិសង្វាស ដូចជាទ្រព្យសម្បត្តិផ្ទាល់ខ្លួន (១) និងទ្រព្យសម្បត្តិដែលជាកម្មសិទ្ធិរួម (២) ។

កថាខណ្ឌទី១ ទ្រព្យសម្បត្តិផ្ទាល់ខ្លួន

ដូចដែលបានបកស្រាយរួមមកហើយ ទ្រព្យសម្បត្តិដោយឡែករបស់សហព័ទ្ធដែលបានសិក្សាពីចំណុចមុន ។ ចំពោះ ទ្រព្យសម្បត្តិផ្ទាល់ខ្លួនរបស់អនីតិសង្វាសជន គឺមានភាពដូចគ្នា និងខុសគ្នាមួយចំនួន ហើយការកំណត់អំពីទ្រព្យសម្បត្តិនេះ គឺយើងអាចកំណត់បានថាទ្រព្យសម្បត្តិផ្ទាល់ខ្លួននៃអនីតិសង្វាស គឺកើតចេញសកម្មភាពគ្រប់បែបយ៉ាង នៃការការកើតឡើងនៃទ្រព្យតាមរយៈការប្រកបរបបរកស៊ី អាជីវកម្ម ប្រាក់ខែដែលបានមកពីការធ្វើការងារ ជាដើម ។ លើសពីនេះ ទ្រព្យដែលបានពីការប្រទានកម្ម អច្ច័យទាន សន្តិកម្ម ក៏ចាត់ជាទ្រព្យសម្បត្តិផ្ទាល់ខ្លួននៃអនីតិសង្វាសជនផងដែរ និងប្រាក់ដែលរកបានក្នុងអំឡុងពេលរស់នៅជាអនីតីសង្វាសក៏ចាត់ជាទ្រព្យផ្ទាល់ខ្លួនដូចគ្នាដែរ ។ តែប្រសិនបើ គេមិនអាចធ្វើការបែងចែកបានថាទ្រព្យណាមួយជារបស់អ្នកណាទេនោះ ទ្រព្យទាំងនោះគួរតែត្រូវសន្មតថាជាទ្រព្យសម្បត្តិអវិភាគ ។

ចំពោះការចាត់ចែង និងគ្រប់គ្រង់ទ្រព្យសម្បត្តិផ្ទាល់ខ្លួននៃអនីតិសង្វស គឺដូចគ្នាទៅ នឹងការចាត់ចែង និងគ្រប់គ្រងទ្រព្យសម្បត្តិដោយឡែងរបស់សហព័ទ្ធ ដែលយើងបានសិក្សាពីចំណុចមុនរួចមកហើយ ។

កថាខណ្ឌទី២ ទ្រព្យសម្បត្តិដែលជាកម្មសិទ្ធិរួម

ក្នុងទំនាក់ទំនង អនីតិសង្វាស គ្មានប្រព័ទ្ធទ្រព្យសម្បត្តិរួម និងប្រព័ន្ធទ្រព្យសម្បត្តិតាមរយៈកិច្ចសន្យាអនីតិសង្វាសទេ ។ ប៉ុន្តែ អនីតិសង្វាសជន អាចធ្វើកិច្ចសន្យាកំណត់អំពីទ្រព្យសម្បត្តិដែលមានលក្ខណៈជាកិច្ចសន្យាឯកជនបាន ។

ទ្រព្យសម្បត្តិដែលជាកម្មរួមនៃអនីតិសង្វាសកើតចេញមកពី ការដាក់ទុនបើកមុខរបរជាមួយគ្នា ឬ ទិញវត្ថុណាមួយគ្នា ជាដើម ។ ក្នុងករណីនេះ ប្រសិនបើ មានវិវាទអំពីការប្រើប្រាស់ទ្រព្យសម្បត្តិកើតឡើងយើងត្រូវធ្វើចំណាត់ថ្នាក់ទ្រព្យទាំងនោះជាមុនសិន មានន័យថា កំណត់ទ្រព្យណាជាកម្មសិទ្ធិរួម និងទ្រព្យណាជាកម្មសិទ្ធិផ្ទាល់ខ្លួន ។ ការធ្វើចំណាត់ថ្នាក់សំខាន់បំផុត គឺការបង្ហាញភស្តុតាងក្នុងបញ្ជាក់ឲ្យច្បាស់ថាទ្រព្យណាជារបស់ផ្ទាល់ខ្លួន និងទ្រព្យណាដែលជាកម្មសិទ្ធិរួម ។

ក្នុងករណីមិនច្បាស់ពីចំណែកនៃទ្រព្យសម្បត្តិ យើងអាចកំណត់បានថា ទ្រព្យទាំងនោះជាកម្មសិទ្ធិអវិភាគហើយប្រសិនបើ មានវិវាទពីការប្រើប្រាស់ទ្រព្យ និងមិនអាចព្រមព្រៀងគ្នាទៅលើការគ្រប់គ្រង និងថែរក្សាទ្រព្យនោះទេ ជាគោលការណ៍ បញ្ញត្តិនៃកម្មសិទ្ធិអវិភាគ ត្រូវយកមកអនុវត្ត[50] ។

ប្រសិនបើយើង យកបញ្ញត្តិនៃកម្មសិទ្ធិអវិភាគមកធ្វើសិក្សា យើងអាចកត់សម្គាល់សិទ្ធិគ្រប់គ្រងទ្រព្យមួយចំនួនដែលចែងបញ្ជាក់យ៉ាងច្បាស់ ។

តទៅនេះ ដើម្បីឲ្យកាន់តែច្បាស់ពីទាក់ទងទ្រព្យសម្បត្តិដែលជាកម្មសិទ្ធិរួមទាំងនោះ យើងនឹងលើកឡើងពីសិទ្ធិលើកម្មសិទ្ធិអវិភាគនៃអនីតិសង្វាស មកធ្វើការបកស្រាយដូចខាងក្រោមៈ

២.១. សិទ្ធិលើកម្មសិទ្ធិកម្មសិទ្ធិអវិភាគ

បើទោះបីជា អនីតិសង្វាស គ្មានទំនាក់ទំនងតាមផ្លូវច្បាប់នៅក្នុងការគ្រប់គ្រង ឬ ចាត់ចែងទ្រព្យសម្បត្តិតាមរយៈបញ្ញត្តិស្តីពី ប្រព័ន្ធសម្បត្តិប្តីប្រពន្ធក៏ដោយ ប៉ុន្តែក៏មិនមែន មានន័យថា គ្មានទំនាក់ទំនងទ្រព្យសម្បត្តិរវាងបុគ្គលឯកជន ដែលក្រមរដ្ឋប្បវេណីបានកំណត់នោះទេ ។ យើងឃើញមានបទបញ្ញត្តិស្តីពី កម្មសិទ្ធិអវិភាពក៏ដូចជាសហកម្មសិទ្ធិដែលអនីតិសង្វាសទទួលបាននូវសិទ្ធិមួយចំនួនដែលកំណត់យ៉ាងច្បាស់ក្នុងបញ្ញត្តិនោះ ក៏ដូចជាមានកម្មសិទ្ធិលើអចលនវត្ថុ ឬ ចលនវត្ថុណាមួយនោះរួមគ្នា ។

---

[50] ចកសម្បត្តិ, អនីតិសង្វាស, បោះពុម្ពឆ្នាំ ២០១៤ ទំព័រ ៥០

យោងតាមមាត្រា១៦៨ នៃច្បាប់ភូមិបាល ឆ្នាំ ២០០១ *កម្មសិទ្ធិអវិភាគ គឺជាកម្មសិទ្ធិលើទ្រព្យតែមួយដែលជារបស់បុគ្គលច្រើននាក់ ។ បុគ្គល ទាំងនោះជាកម្មសិទ្ធិករ អវិភាគ ។ កម្មសិទ្ធិអវិភាគម្នាក់ៗមានចំណែករបស់ខ្លួនក្នុងទ្រព្យនោះ ប៉ុន្តែទ្រព្យនោះ មិនអាចពុះចែកគ្នាបានឡើយ ។*

ចំណែកឯ មាត្រា២០២ នៃក្រមរដ្ឋប្បវេណីថ្មីឆ្នាំ ២០០៧ បានឲ្យនិយមន័យ *កម្មសិទ្ធិអវិភាគ មិនខុសពីនិយមន័យខាងលើនេះដែរ ដោយបញ្ញត្តិថា ស្ថានភាពដែលបុគ្គលច្រើននាក់មានកម្មសិទ្ធិស្របទៅតាមភាគចំណែករបស់ខ្លួន ដែលគិតទៅតាមចំនួននៅលើទ្រព្យតែមួយ ហៅថាកម្មសិទ្ធិអវិភាគ ។* អនីតិសង្វាស មានឋានៈស្មើនឹងបុគ្គលច្រើននាក់ ដែលមានសិទ្ធិដូចគ្នាទៅលើទ្រព្យសម្បត្តិទាំងនោះ ។

ក្នុងន័យនេះ យើងសន្មតថាទ្រព្យសម្បត្តិអវិភាគទាំងនោះ មានតែកម្មសិទ្ធិករពីររូបប៉ុណ្ណោះ គឺប្តីប្រពន្ធនៃអនីតិសង្វាសជន ។

២.១.១. ការគ្រប់គ្រង ឬ ចាត់ចែងទ្រព្យសម្បត្តិ អវិភាគ

តាមនិយមន័យខាងលើ កម្មសិទ្ធិអវិភាគទៅលើទ្រព្យសម្បត្តិ គឺអាចមានទាំងចលនទ្រព្យ និងអចលនទ្រព្យ ហើយទ្រព្យទាំងនោះមិនអាចពុះចែកគ្នាបានទេ ។ កម្មសិទ្ធិអវិភាគ គឺជាសិទ្ធិផ្តាច់មុខព្រោះថាការប្រើប្រាស់ និងអាស្រ័យផលរបស់កម្មសិទ្ធិអវិភាគត្រូវស្ថិតក្នុងព្រំដែន ដែលមិនប៉ះពាល់ដល់សិទ្ធិនៃកម្មសិទ្ធិករអវិភាគដទៃទៀត ហើយរាល់ការចាត់ចែង ការផ្ទេរសិទ្ធិ ការបង្កើតសិទ្ធិ ឬការជួសជុលធំៗទៅលើទ្រព្យ ត្រូវមានការព្រមព្រៀងលើសពីពាក់កណ្តាលនៃកម្មសិទ្ធិករអវិភាគផ្សេងទៀត ជាចាំបាច់[51] ។ ក្នុងន័យនេះ មានន័យថាត្រូវមានការព្រមព្រៀងទាំងសងខាងនៃដៃគូអនីតិសង្វាស ។

ចំណែក នៃកម្មសិទ្ធិអវិភាគនៃម្ចាស់កម្មសិទ្ធិអវិភាគម្នាក់ៗត្រូវបានសន្មតថាស្មើគ្នា ។ ការចាត់ចែងចំណែកកម្មសិទ្ធិអវិភាគ គឺអ្នកដែលមានកម្មសិទ្ធិអវិភាគម្នាក់ៗ អាចធ្វើអនុប្បទាន ឬ ដាក់ប្រាតិភោគនូវចំណែករបស់ខ្លួនបាន គឺមិនចាំបាច់យល់ព្រមពីសំណាក់ម្ចាស់កម្មសិទ្ធិអវិភាគផ្សេងនោះទេ[52] ។

ចំណែកឯ ការប្រើប្រាស់វិញ ម្ចាស់កម្មសិទ្ធិអវិភាគម្នាក់ៗ អាចប្រើប្រាស់វត្ថុកម្មសិទ្ធិអវិភាគទាំងមូល តាមសមាមាត្រនៃចំណែករបស់ខ្លួន[53] ។

---

[51] ច្បាប់ភូមិបាល ឆ្នាំ២០០១ មាត្រា ១៧០ និង១៧១ និងក្រមរដ្ឋប្បវេណី ឆ្នាំ២០០៧ មាត្រា ២០៨

[52] ក្រមរដ្ឋប្បវេណី លេខនស/រកម/១២០៧/០៣០ ឆ្នាំ ២០០៧,មាត្រា ២០៣ និងមាត្រា ២០៤

[53] ក្រមរដ្ឋប្បវេណី លេខនស/រកម/១២០៧/០៣០ ឆ្នាំ ២០០៧, មាត្រា ២០៥

ឧទាហរណ៍៖ លោក **មករា** និងអ្នកស្រី **កញ្ញា** ជាប្តីប្រពន្ធអនីតិសង្វាស មានរថយន្តមួយ ដែលប្រពន្ធមានចំណែកលើទ្រព្យនោះ ២/៣ ច្រើនជាងប្តី ។ ក្នុងករណីនេះ ប្តីប្រពន្ធ អាចប្រើប្រាស់រថយន្តតាមសមាមាត្ររបស់ខ្លួន ដូចជា ប្រពន្ធអាចប្រើរថយន្តនោះ ចំនួន ៥ថ្ងៃ ប្តីប្រើបានតែ២ ថ្ងៃ ។

ក្នុងការថែរក្សាទ្រព្យដែលជាកម្មសិទ្ធិអវិភាគ ម្ចាស់កម្មសិទ្ធិម្នាក់ៗ អាចធ្វើការថែទាំវត្ថុកម្មសិទ្ធិអវិភាគតែម្នាក់ឯកឯងបាន (ការជួសជុល ជាដើម) ។ ម្ចាស់កម្មសិទ្ធិអវិភាគ មិនអាចចាត់ចែងវត្ថុកម្មសិទ្ធិអវិភាគ ឬ ធ្វើការផ្លាស់ប្តូរ អ្វីសំខាន់ៗទៅលើវត្ថុកម្មសិទ្ធិអវិភាគបានឡើយ លើកលែងតែមានការយល់ព្រមពីម្ចាស់កម្មសិទ្ធិផ្សេងទៀត[54](យល់ព្រមនៃភាគីទាំងពីរអនីតិសង្វាស) ។

<u>ឧទាហរណ៍</u>៖ លោក **មករា** និងអ្នកនាង **កញ្ញា** ជាប្តីប្រពន្ធអនីតិសង្វាស ហើយលោក **មករា** ចង់លក់រថយន្ត ទៅឲ្យលោក **ក** ។ ប៉ុន្តែ ប្រពន្ធលោកមិនព្រមទេ ។ ដូចនេះ ក្នុងករណីនេះ រថយន្តនេះពុំអាចលក់បានឡើយ លុះត្រាតែមានការព្រមព្រៀងជាមួយកម្មសិទ្ធិអវិភាគផ្សេងទៀត ឬ ពីប្រពន្ធ ។

កិច្ចការទាំងឡាយដែលទាក់ទង នឹងការគ្រប់គ្រងវត្ថុកម្មសិទ្ធិអវិភាគ ត្រូវសម្រេចដោយមតិភាគច្រើន តាមចំណែករបស់ម្ចាស់កម្មសិទ្ធិអវិភាគម្នាក់ៗ[55] ។ ម្ចាស់កម្មសិទ្ធិអវិភាគម្នាក់ៗ ត្រូវទទួលបន្ទុកក្នុងការបង់សោហ៊ុយគ្រប់គ្រង ពន្ធ ជាអាទិ៍ តាមសមមាត្រនៃចំណែករៀងៗរបស់ខ្លួន ។

ប្រសិនបើ ម្ចាស់កម្មសិទ្ធិអវិភាគណាម្នាក់ បានបង់សោហ៊ុយ ដើម្បីការថែទាំ គ្រប់គ្រង ឬ បន្ទុកផ្សេងទៀតដែលលើសពីបន្ទុករបស់ខ្លួន ម្ចាស់កម្មសិទ្ធិអវិភាគនោះ អាចទាមទារឲ្យម្ចាស់កម្មសិទ្ធិអវិភាគផ្សេងទៀតសងប្រាក់ដែលខ្លួនបានបង់លើសនោះ តាមសមាមាត្រនៃចំណែករៀងៗខ្លួន[56] ។ សិទ្ធិទាមទារនេះអាចអនុវត្តបាន ចំពោះជនដែលបានទទួលបន្តនូវចំណែករបស់ម្ចាស់កម្មសិទ្ធិអវិភាគ ។ ហើយម្ចាស់កម្មសិទ្ធិអវិភាគម្នាក់ៗ អាចទាមទារ ឲ្យបែងចែកកម្មសិទ្ធិអវិភាគបានគ្រប់ពេលផងដែរ ប៉ុន្តែ ប្រសិនបើ មានកិច្ចសន្យាហាមមិនឲ្យបែងចែកវត្ថុដែលជាកម្មសិទ្ធិអវិភាគ ម្ចាស់វត្ថុនៃកម្មសិទ្ធិអវិភាពមិនអាចទាមទារឲ្យបែងចែកបានឡើយ ។ អំឡុងពេលហាមឃាតមិនឲ្យលើសរយៈពេល ៥ (ប្រាំ) ឆ្នាំ ឡើយ[57] ។ មានន័យថា នៅពេលដែលមានចំណាងអនីតិសង្វាស អនីតិសង្វាសជនទាំងពីរអាច ទាមទារ ឲ្យបែងចែកកម្មសិទ្ធិអវិភាគបានគ្រប់ពេល ។

---

[54] ក្រមរដ្ឋប្បវេណី លេខនស/រកម/១២០៧/០៣០ ឆ្នាំ ២០០៧, មាត្រា ២០៦

[55] ក្រមរដ្ឋប្បវេណី លេខនស/រកម/១២០៧/០៣០ ឆ្នាំ ២០០៧, មាត្រា ២០៨

[56] ក្រមរដ្ឋប្បវេណី លេខនស/រកម/១២០៧/០៣០ ឆ្នាំ ២០០៧, មាត្រា ២០៩

[57] ក្រមរដ្ឋប្បវេណី លេខនស/រកម/១២០៧/០៣០ ឆ្នាំ ២០០៧, មាត្រា ២១១

ក្នុងករណី ម្ចាស់កម្មសិទ្ធិអវិភាគណាមួយ បានជំពាក់បំណុលម្ចាស់កម្មសិទ្ធិអវិភាគឯទៀត ដោយសារការថែទាំ គ្រប់គ្រង ឬ បន្ទុកផ្សេងទៀតទៅលើវត្ថុកម្មសិទ្ធិអវិភាគ នោះម្ចាស់កម្មសិទ្ធិដែលមានសិទ្ធិលើបំណុលលើម្ចាស់កម្មសិទ្ធិម្នាក់នោះ អាចយកចំណែកនៃវត្ថុកម្មសិទ្ធិអវិភាគដែលជាចំណែករបស់កូនបំណុល នោះទៅបែងចែកបាន[58] ។ ប្រសិនបើមានភាពចាំចាច់ត្រូវលក់ចំណែកនៃវត្ថុកម្មសិទ្ធិអវិភាគរបស់កូនបំណុល ដើម្បីទទួលការសងសំណង ហើយម្ចាស់បំណុលអាចទាមទារការលក់នោះចំពោះតុលាការបាន[59] ។ មានន័យថា ប្រសិនបើ អនីតិសង្វាសជនម្ខាង បានជំពាក់បំណុលអនីតិសង្វាសជនម្ខាងទៀត ដោយសារការថែទាំ គ្រប់គ្រង ឬ បន្ទុកផ្សេងទៀតទៅលើវត្ថុកម្មសិទ្ធិអវិភាគ នោះអនីតិសង្វាសជនដែលមានសិទ្ធិលើបំណុលលើអនីតិសង្វាសជនម្នាក់នោះ អាចយកចំណែកនៃវត្ថុកម្មសិទ្ធិអវិភាគដែលជាចំណែករបស់អនីតិសង្វាសជន (កូនបំណុល) ទៅបែងចែកបាន ឬ ប្រសិនបើមានភាពចាំចាច់អនីតិសង្វាសជនអាចប្តឹងទៅតុលាការដើម្បីទទួលបានការសងសំណង ។

២.១.២. ការបញ្ចប់កម្មសិទ្ធិអវិភាគ

អវិភាគកម្ម អាចត្រូវបានបញ្ចប់តាមរូបភាពដើម ឬ ដោយការលក់ទ្រព្យហើយចែកថ្លៃគ្នា ឬ ដោយកម្មសិទ្ធិករអវិភាគម្នាក់ ឬ ច្រើននាក់ទទួលយកចំណែករបស់អ្នកដទៃ ហើយក្នុងករណីមិនមានការទទួលយល់ព្រម តុលាការអាចបង្គាប់ឲ្យលក់ទ្រព្យទាំងមូលទៅតតិយជន ឬ ទៅឲ្យកម្មសិទ្ធិករអវិភាគណាម្នាក់ក៏បាន[60] ។

កថាខណ្ឌទី៣ ភាតព្វកិច្ចបំណុលរបស់អនីតិសង្វាស

នៅក្នុងទំនាក់ទំនងអនីតិសង្វាស ពុំមានសកម្មភាពនៃការទទួលខុសត្រូវដោយសាមគ្គីភាពដូចជាសហព័ទ្ធទេ ។ ក្នុងករណីប្រសិនបើ ភាគីណាមួយនៃអនីតិសង្វាស បានជំពាក់បំណុលអ្នកដែលបានជំពាក់នោះត្រូវទទួលខុសត្រូវដោយខ្លួនឯង មិនពាក់ព័ន្ធជាមួយអនីតិសង្វាសជនម្ខាងទៀតឡើយ ។ តែប្រសិនបើ មានការព្រមព្រៀងរវាងអនីតិសង្វាសជនទាំងពីរ ដោយផ្ទាល់មាត់ក្តី ឬ ដោយលាយលក្ខណ៍អក្សរក្តី ភាគីនៃអនីតិសង្វាសទាំងពីរត្រូវទទួលខុសត្រូវរួមគ្នា ។

[58] ក្រមរដ្ឋប្បវេណី លេខនស/រកម/១២០៧/០៣០ ឆ្នាំ ២០០៧, មាត្រា ២១៣

[59] ក្រមរដ្ឋប្បវេណី លេខនស/រកម/១២០៧/០៣០ ឆ្នាំ ២០០៧, មាត្រា ២១៣

[60] ច្បាប់ភូមិបាល, មាត្រា១៧៤

ក្នុងករណីមួយចំនួន បំណុលដែលកើតឡើងដោយសារអនីតិសង្វាសជនណាម្នាក់ ក្នុងគោលដៅដើម្បីបន្ទុកសោហ៊ុយគ្រួសារ អាចក្លាយជាកាតព្វកិច្ចសាមគ្គីបាន ។ ក្នុងករណីនេះ កាតព្វកិច្ចដោយសាមគ្គីនេះ ឈរលើមូនដ្ឋានដោយជាក់លាក់ ឬ ដោយតុណ្ហីភាព[61] ។

[61] ចកសម្បត្តិ, អនីតិសង្វាស, បោះពុម្ពឆ្នាំ ២០១៤ ទំព័រ ៥៤

ជំពូកទី២ ទំនាក់ទំនងទ្រព្យសម្បត្តិក្រោយបញ្ចប់អាពាហ៍ពិពាហ៍ និងសន្តិកម្ម

ផ្នែកទី១ ការបែងចែកទ្រព្យសម្បត្តិសហព័ទ្ធ និងអនីតិសង្វាស

ការបែងចែងទ្រព្យសម្បត្តិសហព័ទ្ធ គឺត្រូវបានកើតឡើងក្នុងពេលដែលអាពាហ៍ពិពាហ៍មួយត្រូវបានបញ្ចប់ និងការបែងចែងទ្រព្យសម្បត្តិអនីតិសង្វាស ការសម្រេចចិត្តលែងរស់នៅជាមួយគ្នា ។ ក្នុងស្ថានភាព នៃការរស់នៅជាមួយគ្នាជាទូទៅប្រាកដជាមានការឡូកឡំគ្នានៃទ្រព្យសម្បត្តិជាមិនខាន នេះហើយបានបង្កើតជាបញ្ហាកើតឡើងនៅពេលលែងលះ ដែលជះឥទ្ធិពលទៅលើការបែងចែកទ្រព្យសម្បត្តិ ។ ក្នុងករណីនេះ នៅពេលដែលសហព័ទ្ធ ឬ អនីតិសង្វាស បែកបាក់គ្នា **តើទ្រព្យសម្បត្តិពួកគេត្រូវធ្វើការបែងចែងយ៉ាងដូចម្តេច** ? យើង នឹងធ្វើការបកស្រាយ និងសិក្សាជាបន្តបន្ទាប់ដូចខាងក្រោមៈ

កថាខណ្ឌទី១ ការបែងចែកទ្រព្យសម្បត្តិនៃសហព័ទ្ធ

អាពាហ៍ពិពាហ៍ គឺជាកិច្ចសន្យាឌីឡាវិតដែលធ្វើឡើងដោយបុគ្គលពីរនាក់ ដើម្បីបង្កើតនូវចំណងគតិយុត្តដ៏រឹងមាំជាមួយគ្នា ។ យ៉ាងណាមិញ ចំណងគិតយុត្តិដ៏រឹងមាំនេះអាច នឹងត្រូវបានរលាយទៅវិញដោយមូលហេតុមួយចំនួនដែលចែងយ៉ាងច្បាស់លាស់នៅក្នុងក្រមរដ្ឋប្បវេណី តាមនីតិវិធីនៃ ការលែងលះ ។ ការលែងលះមិនត្រឹមតែបានផ្តាច់ចំណងអាពាហ៍ពិពាហ៍ប៉ុណ្ណោះទេ តែក៏ជះឥទ្ធិពលដល់ការបែងចែកទ្រព្យសម្បត្តិ សិទ្ធិអំណាចក្នុងការគ្រប់គ្រងកូន សិទ្ធិ និងកាតព្វកិច្ចរបស់គូភាគីនិមួយៗ ក្រោយការលែងលះ ឋានៈបុគ្គល និងបញ្ហាផ្សេងទៀតជាច្រើន ។

ការលែងលះនៅទីនេះ យើងសន្មតថា ជាការលែងលះត្រឹមត្រូវតាមផ្លូវច្បាប់។ ចំពោះឥទ្ធិពលទាក់ទង នឹងទ្រព្យសម្បត្តិដែលកើតចេញពីការលែងលះមាន៖ ការបែងចែកទ្រព្យសម្បត្តិ **(១.១)** ការបែងចែកទ្រព្យជាកាតព្វកិច្ចបំណុល **(១.២)** ការទាមទារសោហ៊ុយចាំបាច់ចិញ្ចឹមកូន **(១.៣)** ការទាមទារអាហារកិច្ច **(១.៤)** ការទាមទារអាហារកាតព្វកិច្ច **(១.៥)** និងសំណងនៃការខូចខាត **(១.៦)** ។

១.១. ការបែងចែកទ្រព្យសម្បត្តិ

ដោយហេតុថា ការលែងលះ នឹងនាំឲ្យកើតមាននូវការផ្លាស់ប្តូរយ៉ាងខ្លាំងទៅលើទំនាក់ទំនងនៃការបែងចែកទ្រព្យសម្បត្តិ ដូច្នេះបណ្តឹងលែងលះ ត្រូវតែបញ្ជាក់អំពីមូលហេតុនៃការស្នើសុំលែងលះក៏ដូចជាការស្នើសុំបែងចែកទ្រព្យផងដែរ ។ ការបែងចែកទ្រព្យសម្បត្តិនេះ មានពីរវិធី៖ ការបែងចែកទ្រព្យសម្បត្តិដោយការព្រមព្រៀង **(១.១.១)** និងការបែងចែកទ្រព្យសម្បត្តិដោយមិនមានការព្រមព្រៀង **(១.១.២)** ។

១.១.១ ការបែងចែកទ្រព្យសម្បត្តិដោយមានការព្រមព្រៀង

ការបែងចែកទ្រព្យសម្បត្តិដោយមានការព្រមព្រៀង គឺជាវិធីមួយដែលមិនសូវមានភាពស្មុគស្មាញសម្រាប់ចៅក្រមក្នុងការវិនិច្ឆ័យអំពីការបែងចែកទេ ដោយសារភាគីទាំងសងខាងបានពិភាក្សាគ្នា និងព្រមព្រៀងគ្នារួចហើយ អំពីទ្រព្យសម្បត្តិដែលទទួលបាន ។ ប៉ុន្តែ ចៅក្រមមិនមែនវិនិច្ឆ័យ គ្រប់ករណីឲ្យតែភាគីមាន ការព្រមព្រៀងនោះទេ ពេលខ្លះ នៅពីក្រោយការព្រមព្រៀងក៏អាចមានវិការៈក្នុងការបង្ហាញឆន្ទៈដែរ ។ __ឧទាហរណ៍__៖ ការព្រមព្រៀងធ្វើឡើងដោយមានការគំរាម-កំហែង ។ ដូច្នេះហើយ ចៅក្រមត្រូវរកឲ្យឃើញថាការបង្ហាញឆន្ទៈរបស់ភាគីទាំងពីរ គឺដោយមានការព្រមព្រៀងពិតប្រាកដ និងត្រូវចែងចែកទ្រព្យសម្បត្តិដោយយុត្តិធម៌ ផ្អែកតាមការពិភាក្សារបស់ភាគីទាំងសងខាង ។

ដូចដែលបានបញ្ជាក់ពីខាងដើមស្រាប់ថា ការបែងចែកទ្រព្យសម្បត្តិអាចធ្វើតាមវិធីសាមញ្ញមួយ គឺការព្រមព្រៀងគ្នារវាងសហព័ទ្ធ ដែលវាជាសិទ្ធិសេរីភាពពេញទីរបស់គូភាគី ទាំងទៅលើការបែងចែកទ្រព្យឯកជន និងបែងចែកទ្រព្យសម្បត្តិរួមផងដែរ ។ ប្រសិនបើ សហព័ទ្ធបានធ្វើការព្រមព្រៀងក្នុងការបែងចែកទ្រព្យហើយ គូភាគីត្រូវតែចងកាតព្វកិច្ចគោរពតាមការព្រមព្រៀងនោះ ហើយមិនអាចដាក់ពាក្យសុំបែងចែកទ្រព្យសម្បត្តិផ្សេងទៀតទៅតុលាការនោះទេ ។

ការព្រមព្រៀងនេះផងដែរ វាអាចមានការកត់សម្គាល់ទៅលើ ផ្នែកខាងទម្រង់នៃលិខិតដែលអាចធ្វើឡើងតាមទម្រង់យថាភូត ឬ លិខិតឯកជន ។ លើសពីនេះទម្រង់ផ្ទាល់មាត់ក៏អាចយកជាការបានដែរ ព្រោះវាចំណុះទៅលើការព្រមព្រៀងដោយផ្ទាល់មាត់[62] ។ មានន័យថា ប្រសិនសហព័ទ្ធមានកិច្ចសន្យាទ្រព្យសម្បត្តិប្ដីប្រពន្ធ នោះត្រូវអនុវត្តតាមកិច្ចសន្យានោះ ។ ប្រសិនបើសហព័ទ្ធមិនមានកិច្ចសន្យាទ្រព្យសម្បត្តិប្ដីប្រពន្ធទេ ភាគីទាំងពីរអាចមានការព្រមព្រៀងគ្នា លើការបែងចែក នោះអនុវត្តតាមការព្រមព្រៀង និងបើមាន កិច្ចសន្យាទ្រព្យសម្បត្តិប្ដីប្រពន្ធត្រូវអនុវត្តតាមកិច្ចសន្យានោះ ។

__ឧទាហរណ៍__៖ លោក **មករា** និងនារី **កញ្ញា** ជាសហព័ទ្ធដែលមានបំណងលែងលះគ្នា ។ ក្នុងចំណងអាពាហ៍ពិពាហ៍ លោក **មករា** និងនារី **កញ្ញា** មានផ្ទះល្វែងមួយកន្លែង រថយន្តមួយគ្រឿង និងលុយសុទ្ធចំនួន ១ម៉ឺន ដុល្លា ។ គូភាគីទាំងពីរបានព្រមព្រៀងគ្នាថា លោក **មករា** ប្រគល់ផ្ទះ និងលុយសុទ្ធឲ្យទៅនារី **កញ្ញា** តាមរយៈកិច្ចសន្យាបែងចែកទ្រព្យរួម ។ ហេតុដូច្នេះ តាមរយៈកិច្ចសន្យា គឺនារី **កញ្ញា** មានសិទ្ធិទទួលបានផ្ទះ និងលុយសុទ្ធចំនួន ១ម៉ឺនដុល្លា ហើយលោក **មករា** មិនអាចទាមទារតាមផ្លូវតុលាការពេលក្រោយទៀត ឲ្យផ្ទុយពីអ្វីដែលខ្លួនបានព្រមព្រៀងរួចហើយនោះទេ ។

[62] នីតិបេតិកភ័ណ្ឌគ្រួសារ សាស្ត្រាចារ្យ ស្រី វណ្ណធី បោះពុម្ពលើកទី១ ឆ្នាំ ២០១២ ទំព័រ ៦៥

ករណី ដែលការបែងចែកទម្រង់បែបនេះចាប់ផ្តើមជាបញ្ហាចោទជាបញ្ហា នោះវា នឹងធ្វើឲ្យមានការផ្លាស់ប្តូរទៅកាន់ការបែងចែកតាមប្រព័ន្ធតុលាការ ។

១.១.២ ការបែងចែកទ្រព្យសម្បត្តិដោយមិនមានការព្រមព្រៀង

ក្នុងករណីដែលគូភាគីមិនអាចឈានដល់ ការព្រមព្រៀងក្នុងការបែងចែកទ្រព្យសម្បត្តិនោះទេ តុលាការនឹងបែងចែកទ្រព្យសម្បត្តិរួម ប៉ុន្តែមិនអាចបែងចែកទ្រព្យសម្បត្តិដោយឡែកបានទេ ។ ដើម្បីបែងចែកទ្រព្យសម្បត្តិរួម តុលាការត្រូវពិចារណាតាមដំណាក់កាលដូចខាងក្រោម៖

- **<u>ដំណាក់កាលទី១</u>៖ ការកំណត់អំពីទំហំទ្រព្យសម្បត្តិរួម**

ដើម្បីកំណត់ពីទំហំនៃទ្រព្យសម្បត្តិរួម គេត្រូវធ្វើការញែកចេញឲ្យដាច់ពីគ្នានូវទ្រព្យរួម និងទ្រព្យដោយឡែក ។ ហើយត្រូវចាត់ថ្នាក់នៃទ្រព្យរួម និងទ្រព្យដោយឡែក ។

- **<u>ដំណាក់កាលទី២</u>៖ ការវាយតម្លៃទ្រព្យរួមនីមួយៗ**

សំដៅទៅលើ ទ្រព្យរួមទាំងអស់ដែលសហព័ទ្ធមានក្នុងអំឡុងពេលមានចំណងអាពាហ៍ពិពាហ៍ ហើយដែល ទ្រព្យទាំងអស់នោះត្រូវធ្វើ ការវាយតម្លៃតាមរយៈរបាយការណ៍វាយតម្លៃដ៏ច្បាស់លាស់មួយ ។

<u>ឧទាហរណ៍</u>៖

- រថយន្ត **ស្មើនឹង** តម្លៃទីផ្សារនាពេលបច្ចុប្បន្ន
- ប្រាក់សុទ្ធតម្កល់ក្នុងធនាគារ **ស្មើនឹង** សមតុល្យដែលនៅសល់
- ប័ណ្ណធានារ៉ាប់រងអាយុជីវិត **ស្មើនឹង** ចំនួនប្រាក់ដែលត្រូវសងត្រលប់មកវិញនៅពេលលុបចោល
- ប័ណ្ណភាគហ៊ុន **ស្មើនឹង** តម្លៃទីផ្សារនាពេលបច្ចុប្បន្ន
- ចលនវត្ថុដែលមានតម្លៃ ដូចជា គ្រឿងអលង្ការ គ្រឿងសង្ហារឹម វត្ថុបុរាណជាដើម **ស្មើនឹង** របាយការណ៍វាយតម្លៃ ។

- **<u>ដំណាក់កាលទី៣</u>៖ ការកំណត់ពីអនុបាត**

ជាគោលការណ៍ សហព័ទ្ធមានសិទ្ធិទទួលបានទ្រព្យសម្បត្តិរួមម្នាក់ ពាក់កណ្តាល ។ ក៏ប៉ុន្តែគោលការណ៍នេះត្រូវបានមិនអនុវត្តតាម ក្នុងករណីពិសេស ហើយដែលមានការទាមទារពីភាគីណាម្ខាង ដើម្បីឲ្យបែងចែកទ្រព្យរួមខុសពីគោលការណ៍ខាងលើ ។

ការបែងចែកក្នុងករណីពិសេស បានកំណត់ថា៖ *បើមានករណីពិសេស និងមានការទាមទាររបស់ប្តីប្រពន្ធណាម្ខាង តុលាការក៏អាចបែងចែក ទំហំនៃការបរិច្ចាគរបស់ភាគីនីមួយៗទំហំនៃការបរិច្ចាគរបស់ភាគីនីមួយៗចំពោះលទ្ធកម្មនៃទ្រព្យសម្បត្តិ ការថែរក្សា ឬ ការបង្កើតទ្រព្យអំឡុងពេលអាពាហ៍ពិពាហ៍ កម្រិតជីវភាពរស់នៅក្នុងពេលមានចំណងអាពាហ៍ពិពាហ៍ អាយុ ស្ថានភាព*

ផ្លូវកាយ និងផ្លូវចិត្ត វិជ្ជាជីវៈ ប្រាក់ចំណូល លទ្ធភាពធ្វើការងាររបស់ភាគីនិមួយៗ និងផលប្រយោជន៍របស់កូន ជាអាទិ៍[63] ។

ការបែងចែកក្នុងករណីពិសេសនេះមានន័យថា តុលាការអាចបែងចែកទ្រព្យសម្បត្តិរួមនោះទៅឲ្យភាគីណាមួយច្រើនជាងភាគីម្ខាងទៀត ដោយមើលលើស្ថានភាពដែល នឹងជួបប្រទះទៅពេលខាងមុខ និងកំពុងជួបប្រទះ តុលាការអាចសម្រេចប្រគល់ ទ្រព្យនោះឲ្យទៅភាគីណាម្នាក់ ២/៣ (ពីរភាគបី) ឬ ៣/៤ (បីភាគបួន) ឬ តាមការពិចារណាជាក់ស្តែងដោយឆន្ទានុសិទ្ធិ នៅពេលមានករណីពិសេសកើតមានឡើង ។

ក្នុងនេះ យើង នឹងសិក្សាករណីពិសេសដូចតទៅៈ

- **ទំហំនៃការបរិច្ចាគរបស់ភាគីនីមួយៗ និងទំហំនៃការបរិច្ចាគរបស់ភាគីនីមួយៗចំពោះលទ្ធកម្មនៃទ្រព្យសម្បត្តិៈ** ប្រសិនបើ ភាគីណាម្ខាងបានបរិច្ចាគនូវកំលាំងពលកម្ម និងទ្រព្យសម្បត្តិរបស់ខ្លួន ទៅក្នុងជីវភាគរស់នៅក្នុងអំឡុងពេលអាពាហ៍ពិពាហ៍ ហើយភាគីម្ខាងទៀតមិនបានបរិច្ចាគអ្វីសោះ ។ តុលាការអាចពិចារណា នឹងផ្តល់ការបែងចែកនូវទ្រព្យសម្បត្តិទៅឲ្យភាគីដែលបានបរិច្ចាគនោះច្រើនជាងភាគីម្ខាងទៀត ។
- **ការថែរក្សា ឬ ការបង្កើនទ្រព្យអំឡុងពេលអាពាហ៍ពិពាហ៍ៈ** ប្រសិនបើ ភាគីម្ខាងបានខិតខំថែរក្សាទ្រព្យ ឬ បង្កើនប្រាក់ចំណូលដោយខិតខំរកស៊ី ជាប្រកបអាជីវកម្ម ឬ បង្កើតប្រាក់ចំណូលផ្សេងៗ តាមគ្រប់រូបភាពដែលបានដោយស្របច្បាប់ ហើយភាគីម្ខាងទៀតមិនបានជួយថែរក្សានិងបានប្រើប្រាស់ទ្រព្យនោះយ៉ាងខ្ជីខ្ជាយក្នុងអំឡុងពេលអាពាហ៍ពិពាហ៍ ។ តុលាការក៏អាចសម្រេចបតាមឆន្ទានុសិទ្ធិផងដែរ ក្នុងករណីពិសេសមួយនេះ ។
- **កម្រិតជីវភាពរស់នៅក្នុងពេលមានចំណងអាពាហ៍ពិពាហ៍ៈ** ប្រសិនបើ ភាគីទាំងពីរដែលស្ថិតក្នុងជីវភាពលំបាក ឬ ល្អប្រសើណាមួយក្នុងអំឡុងពេលអាពាហ៍ពិពាហ៍ បានសម្រេចចែកផ្លូវគ្នាដោយលែងលះ ។ តុលាការ អាចពិចារណាថា តើភាគីណាមួយដែលស្ថិតក្នុងស្ថានភាពលំបាកជាង ឬ ភាគីម្ខាងណាមានជីវិភាពល្អប្រសើជាង ។ តុលាការសម្រេចក្នុងការបែងចែងដោយមើលពីស្ថានភាពនោះផងដែរ ។
- **អាយុ ស្ថានភាពផ្លូវចិត្ត និងផ្លូវកាយៈ** ប្រសិនបើ ភាគីណាម្ខាងស្ថិតក្នុងស្ថានភាពដែលមានអាយុវ័យចំណាស់ជាងគេ និងមានស្ថានភាពផ្លូវចិត្ត ផ្លូវកាយ មានសភាពមិនល្អ ឬ មានភាពទ្រុឌទ្រោម ។ តុលាការអាចសម្រេចដោយមើលលើស្ថានភាពទាំងនោះ ដោយធ្វើការបែងចែកតាមករណីពិសេសនេះ ។

[63] ក្រមរដ្ឋប្បវេណី លេខនស/រកម/១២០៧/០៣០ ឆ្នាំ ២០០៧, មាត្រា ៩៨០ កថាខណ្ឌទី ២ ចំនុច ខ

- **វិជ្ជាជីវៈ ប្រាក់ចំណូល លទ្ធភាពធ្វើការងាររបស់ភាគីនីមួយៗ៖** ប្រសិនបើ មានភាគីណាម្ខាង អាចរកប្រាក់ចំណូលបានល្អប្រសើ ដោយការប្រកបវិជ្ជាជីវៈ ឬ អាជីវកម្មលក់ដូណាមួយដើម្បី ទ្រទ្រង់ជីវភាព ក្រោយលែងលះ ហើយភាគីម្ខាងទៀតមានលទ្ធភាពរកចំណូលបានតិចតួច ។ តុលាការអាចពិចារណាថា ពេលដែលបែងចែកទ្រព្យ ប្រសិនបើភាគីណារកចំណូលបានតិច ឬ មិនទាន់មានលទ្ធភាពរកចំណូលខ្លួនឯងបានទេ តុលាការអាចបែងចែក អ្នកដែលរកចំណូលច្រើន បានទ្រព្យសម្បត្តិតិចជាង អ្នកដែលគ្មានលទ្ធភាពក្នុងការរកប្រាក់ចំណូល ក្រោយពេលលែងលះនោះ ។
- **ផលប្រយោជន៍កូន៖** ដោយគិតពីផលប្រយោជន៍កូន តុលាការអាចធ្វើការបែងចែកទ្រព្យសម្បត្តិ ទៅភាគីម្ខាងណាដែលទទួលបន្ទុកក្នុងការចិញ្ចឹម បីបាច់កូន ឬ ប្រគល់កូនទៅភាគីណាមួយ ដែលអាចមើលថែកូននោះ ឲ្យមានអនាគតល្អ ។

ការរៀបរាប់ខាងលើ ក្នុងការអនុវត្តជាក់ស្តែង ឃើញថាមានការកើតឡើងនូវករណីពិសេស ដូចអ្វីដែលបានលើកឡើងខាងលើ ប៉ុន្តែពេលខ្លះទៀត ស្ថានភាពតែមួយ ត្រូវបានកើតឡើងក្នុង ករណីពិសេសនេះ សឹងតែគ្រប់ចំនុច ដូចនេះ ការវិនិច្ឆ័យអាស្រ័យទៅលើការពិចារណារបស់ចៅក្រម ។

<u>**ឧទាហរណ៍**</u>៖ ប្រសិនបើប្រពន្ធជាមេផ្ទះ ដែលពឹងពាក់ទាំងស្រុងទៅលើការធ្វើការរបស់ប្តី ហើយ ក្រោយការលែងលះ ប្រពន្ធត្រូវការរយៈពេល ពីរ ឬ បីឆ្នាំ ដើម្បីអាចរស់នៅដោយឯករាជ្យ បាន ដោយសារតែគាត់ខ្វះបទពិសោធន៍ក្នុងការរស់នៅក្នុងសង្គមតែឯង ឬ ដោយសារបញ្ហាសុខភាព ឬ ត្រូវថែទាំក្មេង ជាដើមនោះ តុលាការ នឹងសម្រេចសេចក្តីផ្តល់ច្រើនជាង ៥០ភាគរយ នៃ ទ្រព្យសម្បត្តិរួមទៅឲ្យប្រពន្ធ ដើម្បីផ្គត់ផ្គង់ជីវភាពរស់នៅរស់ប្រពន្ធនោះ ។ ដោយឡែក ប្រសិនបើ ប្រពន្ធពុំបានយកចិត្តទុកដាក់កិច្ចការផ្ទះ គ្រប់គ្រងថែរក្សាទ្រព្យសម្បត្តិ មិនយកចិត្តទុកដាក់ក្នុង ការមើលថែកូន ក្នុងខណៈពេលដែល ប្តីជាអ្នកខិតខំធ្វើការបង្កើនប្រាក់ចំណូលគ្រួសារ ទ្រព្យ រកតែម្នាក់ឯង នោះតុលាការ នឹងសម្រេចផ្តល់ទ្រព្យសម្បត្តិតិចជាង ៥០ភាគរយ ទៅឲ្យប្រពន្ធនោះ បាន ។

- <u>**ដំណាក់កាលទី៤៖**</u> **ការកំណត់មធ្យោបាយ នៃការបែងចែក**

យោងតាមមធ្យោបាយទាំងអស់ខាងលើ នាំឲ្យតុលាការអាចកំណត់នូវការបែងចែកទ្រព្យសម្បត្តិរួម តាមវិធីណាមួយដូចខាងក្រោម៖

- **ការបែងចែកតាមទ្រព្យជាក់ស្តែង៖** <u>**ឧទាហរណ៍**</u>៖ ប្រសិនបើ វត្ថុនៃការបែងចែកមានចំនួន ៤ តុលាការ នឹងសម្រេចថាប្តីយកវត្ថុទី១ និងទី៤ ហើយប្រពន្ធយកវត្ថុទី២ និងទី៣ ។

- **ការបែងចែកតាមរយៈកម្មសិទ្ធិអវិភាគ៖** **<u>ឧទាហរណ៍</u>៖** ប្រសិនបើទ្រព្យរួម គឺជាទ្រព្យអចលនវត្ថុ ដែលបានចុះបញ្ជីរួចក្រោមឈ្មោះរបស់ប្តីតែម្នាក់ នោះតុលាការ នឹងសម្រេចថា ប្តីត្រូវផ្ទេរការចុះបញ្ជីនៃចំណែក ៥០% នៃអចលនវត្ថុទៅឲ្យប្រពន្ធ ។
- **ការបែងចែកតាមរយៈការលក់៖** **<u>ឧទាហរណ៍</u>៖** ប្រសិនបើទ្រព្យរួម គឺជាអចលនវត្ថុដែលបានចុះបញ្ជីក្រោមឈ្មោះរបស់ប្តីតែម្នាក់ ។ ប្តី និងប្រពន្ធបានលក់អចលនវត្ថុនៅមុនសេចក្តីសម្រេចរបស់តុលាការ ក្នុងតម្លៃ ១ម៉ឺនដុល្លារ នោះតុលាការនឹងត្រូវសម្រេចថា ប្តីត្រូវបង់ប្រាក់ ៥ ពាន់ដុល្លារឲ្យប្រពន្ធ ។
- **ការបែងចែកតាមរយៈការសងសំណង៖** **<u>ឧទាហរណ៍</u>៖** ករណីទ្រព្យរួម គឺអចលនវត្ថុដែលបានចុះបញ្ជីរួចក្រោមឈ្មោះរបស់ប្តីតែម្នាក់ នោះតុលាការ នឹងសម្រេចថា ប្តីត្រូវផ្ទេរការចុះបញ្ជីអចលនវត្ថុឲ្យទៅប្រពន្ធហើយ ប្រពន្ធត្រូវបង់ប្រាក់ឲ្យប្តី ៥ពាន់ ដុល្លារ[64] ។

ការបែងចែកទ្រព្យសម្បត្តិក្រោយការលែលះ មានគោលបំណងចម្បង គឺនាំឲ្យមានសមភាពក្នុងការបែងចែកទ្រព្យដែលរកបានដោយសហព័ទ្ធក្នុងអំឡុងពេលអាពាហ៍ពិពាហ៍ ក៏ដូចជាអនុញ្ញាតឲ្យភាគីអាចយកទ្រព្យទាំងនេះទៅចិញ្ចឹមជីវិតក្រោយការលែងលះផងដែរ ជាពិសេសក្នុងករណីដែលភាគីម្ខាងមានការខ្វះខាតក្នុងជីវភាពរស់នៅ ។

ភាគីណាមួយអាចដាក់ពាក្យសុំបែងចែកទ្រព្យសម្បត្តិ ។ ក្នុងករណី ទាមទារឲ្យបែងចែកទ្រព្យសម្បត្តិភាគីអាចដាក់ពាក្យសុំ ដោយអនុលោមតាមផ្នែកទី ៤ ចំណុចទី ៦ នៃឧបសម្ព័ន្ធនៃច្បាប់ស្តីពីនីតិវិធីនៃរឿងក្តីរដ្ឋប្បវេណីមិនមែនជាបណ្តឹង ប៉ុន្តែករណីនេះ អាចបញ្ចូលជាមួយ នឹងពាក្យបណ្តឹងលែងលះ ដោយផ្អែកតាម មាត្រា ២២ នៃច្បាប់ស្តីពីនីតិវិធីបណ្តឹងទាក់ទង នឹងឋានៈបុគ្គល [65]។

១.២. ការបែងចែកភាតព្វកិច្ចបំណុលក្រោយការលែងលះ

ការរស់នៅក្នុងជីវិតគ្រួសារមួយប្រាកដណាស់ ដើម្បីរស់នៅក្នុងសង្គមមួយដែលមានលក្ខណៈទំនើប សហព័ទ្ធទាំងពីរត្រូវតែខិតខំរកប្រាក់ចំណូលមកទប់ទល់ ជាមួយការចំណាយគ្រប់បែបយ៉ាងនៅក្នុងសង្គមនោះ ។ ហេតុនេះ សហព័ទ្ធត្រូវរកគ្រប់មធ្យោបាយក្នុងការរកចំណូលក្នុងគ្រួសារ ដូចជាការប្រកបអាជីវកម្ម ធ្វើការងារជាដើម ។ ការរស់នៅក្នុងជីវិតគ្រួសារ ពេលខ្លះការរស់នៅប្រាកដជាមានភាពខ្វះខាត ឬ ការប្រកបអាជីវកម្មតែងតែខ្វះខាតនូវប្រាក់ ឬ ធនធានក្នុងការដំណើរការនៃ

---

[64] សិក្ខាសាលាគណៈមេធាវី(តូច)លើកទី៣ ប្រធានបទ៖ វិធីបែងចែកទ្រព្យក្រោយការលែងលះ ថ្ងៃ ១០ កក្កដា ២០១៤ ទំព័រ ២៣១ និង២៣២ ក្នុងសៀវភៅ មេរៀនរដ្ឋប្បវេណី និងនីតិវិធីរដ្ឋប្បវេណី ភាគទី ២

[65] សិក្ខាសាលាគណៈមេធាវី(ធំ)លើកទី៧ ប្រធានបទ៖ អាពាហ៍ពិពាហ៍ និងការលែងលះ ថ្ងៃទី១១ កញ្ញា ២០១៤ ទំព័រ ៦០ ក្នុងសៀវភៅ មេរៀនរដ្ឋប្បវេណី និងនីតិវិធីរដ្ឋប្បវេណី ភាគទី ២

ការប្រកបរបររកស៊ីនោះ ដូច្នេះ ការខ្វះខាតទាំងនោះ ពិបាកក្នុងការជៀសវាង ឬ ត្រូវតែទៅខ្ចីលុយពីម្ចាស់បំណុលណាមួយមកបង្គ្រប់របររកស៊ីរបស់ខ្លួន ។

ហេតុដែលបានលើឡើងខាងលើនេះហើយ តម្រូវឲ្យប្ដីប្រពន្ធត្រូវទទួលខុសត្រូវដោយសាមគ្គីភាពចំពោះកាតព្វកិច្ចដែលបានធ្វើរួមគ្នា នៅពេលមានចំណងអាពាហ៍ពិពាហ៍ ដែលប្ដីប្រពន្ធទាំងសងខាងបានព្រមព្រៀង តាមលិខិត ជាលាយលក្ខណ៍អក្សរជាមួយម្ចាស់បំណុលក្នុងអំឡុងពេលអាពាហ៍ពិពាហ៍ ឬ កាតព្វកិច្ច និងករណីកិច្ចផ្សេងទៀតដែលប្ដី ឬ ប្រពន្ធតែម្ខាងបានទទួលបន្ទុកដោយការយល់ព្រមតាមលិខិតលាយលក្ខណ៍អក្សរពីប្ដី ឬ ប្រពន្ធម្ខាងទៀតក្នុងអំឡុងពេលអាពាហ៍ពិពាហ៍ ។

ជាគោលការណ៍ទូទៅ ការលែងលះអាច នឹងមានការបែងចែកទ្រព្យសម្បត្តិ សកម្ម និងទ្រព្យ-សម្បត្តិអកម្ម ។ មិនខុសគ្នាទេ ការបែងចែកការទទួលខុសត្រូវលើបំណុលដូចគ្នា នឹងការបែងចែកទ្រព្យសម្បត្តិដែរ គឺអាចធ្វើការព្រមព្រៀងរបស់ភាគី ឬ តាមសាលក្រមរបស់តុលាការ (កាបែងចែកដោយមិនមានការព្រមព្រៀង) ។ ដូច្នេះការបែងចែកអាចធ្វើឡើងតាមពីររបៀប គឺ៖

- ការបែងចែកដោយមានការព្រមព្រៀង
- ការបែងចែកដោយមិនមានការព្រមព្រៀង

នីតិវិធី និងដំណាក់កាលសម្រាប់បែងចែកនូវការទទួលខុសត្រូវចំពោះការសងបំណងរបស់ភាគីបន្ទាប់ពីមានលែងលះ គឺស្រដៀងគ្នា នឹងដំណាក់កាលក្នុងការបែងចែកទ្រព្យសម្បត្តិរបស់ភាគីនៅក្រោយពេលលែងលះដែរ ។ ដំណាក់កាល់ទាំងនោះ គឺការសម្គាល់បំណុល ការចាត់ប្រភេទបំណុលមុនសម្រេចបែងចែកទ្រព្យសម្បត្តិ ការចែករំលែកកាតព្វកិច្ចបំណុល ។ យើង នឹងសិក្សាចំនុចនីមួយៗដូចខាងក្រោម៖

- **ការសម្គាល់បំណុល៖** ដំណាក់កាលទី ១ គឺត្រូវសម្គាល់បំណុល ។ ជាការសំខាន់ត្រូវរកឲ្យឃើញថា អ្នកណាជាអ្នកជំពាក់បំណុល គោលបំណងនៃការជំពាក់បំណុលនោះ បំណុលនោះជំពាក់ពីពេលណា ទឹកប្រាក់បំណុលដំបូង និងទឹកប្រាក់ដែលនៅជំពាក់នៅឡើយ ឯកសារភស្តុតាងដែលបញ្ជាក់អំពីបំណុល ប្រភពនៃមូលនិធិសម្រាប់ការសងបំណុលទៅវិញមួយភាគ ។

បំណុលទាំងនោះត្រូវតែកើតឡើងក្នុងពេលមានចំណងអាពាហ៍ពិពាហ៍ ។ ក្រោយពីបានដឹងរឿងហេតុសម្រាប់សម្គាល់អំពីមូលហេតុនៃការជំពាក់បំណុលគ្រប់សព្វហើយ ដំណាក់កាលបន្ទាប់គឺត្រូវចាត់ប្រភេទបំណុល ។

- **ការចាត់ប្រភេទបំណុល៖** ការចាត់ប្រភេទបំណុលត្រូវបានចែកចេញជាពីរ បំណុលផ្ទាល់ខ្លួន និងបំណុលរួម ។

- **បំណុលផ្ទាស់ខ្លួន**: ជាបំណុលដែលសហព័ទ្ធណាម្នាក់បានជាប់ជំពាក់មុនពេលរៀបអាពាហ៍ពិពាហ៍ ។ ប៉ុន្តែ ករណីខ្លះទោះបី នៅក្នុងពេលមានចំណងអាពាហ៍ពិពាហ៍ក៏ដោយ តែបើ សហព័ទ្ធណាម្ខាងបានជំពាក់បំណុលតែម្នាក់ឯងដោយមិនបានឲ្យសហព័ទ្ធម្ខាងទៀតបានដឹង ឬ ការខ្ចីបំណុលដើម្បីតែផលប្រយោជន៍ផ្ទាល់ខ្លួន ឬ ការខ្ចីដើម្បីលេងល្បែងស៊ីសង បំណុលដែលសហព័ទ្ធម្ខាងនោះបានខ្ចី ជាបំណុលផ្ទាល់ខ្លួនមិនពាក់ព័ន្ធដល់ការទទួលខុសត្រូវរបស់សហព័ទ្ធម្ខាងទៀតទេ ។
- **បំណុលរួម**: ប្រសិនបើ បំណុលមួយដែលជាប់នៅពេលមានចំណងអាពាហ៍ពិពាហ៍ ហើយបំណុលនោះយកមកបម្រើជាប្រយោជន៍រួម បំណុលជាកាតព្វកិច្ចរួម ដោយហេតុថា សហព័ទ្ធទាំងពីរបានព្រមព្រៀងទាំងអស់គ្នាចំពោះបំណុលនោះ សហព័ទ្ធម្ខាងព្រមព្រៀងជាមួយម្ចាស់បំណុល ដោយមានការយល់ព្រមពីសហព័ទ្ធម្ខាងទៀតដោយមានលិខិតជាលាយលក្ខណ៍អក្សរ ។ ក្នុងករណីទាំងនេះ សហព័ទ្ធទាំងពីរមានកាតព្វកិច្ចទទួលខុសត្រូវរួមគ្នាដើម្បីសងបំណុល ។

តាមបញ្ញត្តិនៃក្រមរដ្ឋប្បវេណីមាត្រា ៩៧៥ ចែងថា *កាតព្វកិច្ច និងករណីកិច្ចផ្សេងទៀតដែលប្តីប្រពន្ធទាំងសងខាងបានព្រមព្រៀងតាមលិខិតជាលាយលក្ខណ៍អក្សរ ជាមួយម្ចាស់បំណុល នៅក្នុងអំឡុងពេលអាពាហ៍ពិពាហ៍ ឬ កាតព្វកិច្ច និងករណីកិច្ចផ្សេងទៀតដែលសហព័ទ្ធម្ខាងបានទទួលបន្ទុកដោយការយល់ព្រម តាមលិខិតលាយលក្ខណ៍អក្សរពីសហព័ទ្ធម្ខាងទៀត នៅក្នុងអំឡុងពេលអាពាហ៍ពិពាហ៍* ។ មានន័យថា គឺជាការទាមទារជាពិសេសឲ្យមានលក្ខខណ្ឌចាំបាច់ចំពោះលិខិតជាលាយលក្ខណ៍អក្សរ និងការព្រមព្រៀងរវាងសហព័ទ្ធទាំងសងខាង ដើម្បីជៀសវាងការដាក់បន្ទុកធ្ងន់ធ្ងរទៅភាគីម្ខាងៗ ។

- **ការសងបំណុលមុនសម្រេចការបែងចែកទ្រព្យសម្បត្តិ**៖ បន្ទាប់ពីតុលាការបានធ្វើការសម្គាល់ និងចាត់ប្រភេទបំណុលរួម ឬ បំណុលផ្ទាល់ខ្លួនរួចហើយតុលាការអាចសម្រេចឲ្យសងបំណុលទៅម្ចាស់បំណុលជាមុនសិន រួចហើយទើបធ្វើការបែងចែកទ្រព្យសម្បត្តិដែលនៅសេសសល់ជាក្រោយ ដោយធ្វើការបែងចែកតាមគោលការណ៍ដូចដែលបានរៀបរាប់ខាងលើអំពីការបែងចែកទ្រព្យសម្បត្តិ ។
- **ការចែករំលែកកាតព្វកិច្ចលើបំណុល**៖ ក្នុងករណីខ្លះ គេមិនបែងចែកបំណុលនៅមុនពេលសម្រេចឲ្យមានការលែងលះគ្នាបានទេ គឺត្រូវបែងចែកការទទួលខុសត្រូវលើបំណុលទៅឲ្យប្តីប្រពន្ធនៅក្រោយពេលលែងលះ ។ បន្ទាប់ពីបានសម្គាល់ និងចាត់ថ្នាក់ប្រភេទបំណុលរួម ឬ បំណុលផ្ទាល់ខ្លួនរួចហើយ តុលាការត្រូវសម្រេចថាអ្នកណាជាអ្នកទទួលខុសត្រូវចំពោះការសងបំណុល ។ ដូចគ្នានឹងករណីដែល ភាគីនីមួយៗមានសិទ្ធិទទួលបានទ្រព្យសម្បត្តិផ្ទាល់ខ្លួនដែរ មានន័យថា សហព័ទ្ធនីមួយៗត្រូវមានកាតព្វកិច្ចសងបំណុលផ្ទាល់ខ្លួនរបស់ខ្លួន

ហើយសហព័ទ្ធត្រូវបែងចែកបំណុលរួមឲ្យស្មើគ្នាដូចគ្នាទៅ នឹងគោលការណ៍នៃការបែងចែកទ្រព្យសម្បត្តិរួមដែរ ។ ប៉ុន្តែក្នុងករណីខ្លះ កាលៈទេសៈពិសេសដែលចាត់ទុកការបែងចែកទ្រព្យសម្បត្តិរួមស្មើគ្នាជាការត្រឹមត្រូវតាមមាត្រា ៩៧៦ នៃក្រមរដ្ឋប្បវេណី ហើយដូនគ្នាផងដែរ នឹងការចាត់ទុកការបែងចែកបំណុលរួមមិនស្មើគ្នាជាការត្រឹមត្រូវដែរដោយពិចារណាទៅលើស្ថានភាពផ្សេងទៀត ។

១.៣. ការទាមទារសោហ៊ុយចាំបាច់ចិញ្ចឹមកូន

សោហ៊ុយចាំបាច់ដើម្បីចិញ្ចឹមកូន គឺជាសោហ៊ុយដែលភាគីមិនបានរស់នៅជាមួយកូន មានករណីកិច្ចបង់សោហ៊ុយឲ្យទៅភាគីដែលទទួលបន្ទុកក្នុងការចិញ្ចឹមបីបាច់កូន ។ សោហ៊ុយនេះ គឺជាសោហ៊ុយដែលទាក់ទង នឹងការរស់នៅរបស់កូន ដែលជាអនីតិជនរហូតដល់មាននីតិភាព ដូចជាចំណីអាហារ ការស្នាក់នៅ ការសិក្សា ជម្ងឺ ការកំសាន្ត ។

ដូច្នេះ អ្នកដែលមានកាតព្វកិច្ចផ្តល់សោហ៊ុយចិញ្ចឹមកូន គឺជាអ្នកដែលមិនបានរស់នៅជាមួយកូន ។ អ្នកដែលទទួលសោហ៊ុយចាំបាច់ដើម្បីចិញ្ចឹមកូន គឺអ្នកដែលតុលាការផ្តល់អំណាចមេបាដើម្បីចិញ្ចឹមកូន[66] ។

នៅក្នុងករណីការទាមទារសោហ៊ុយចាំបាច់ដើម្បីចិញ្ចឹមកូន ភាគីអាចដាក់ពាក្យសុំ អនុលោមតាមផ្នែកទី៤ ចំណុច ១៣ នៃច្បាប់ស្តីពីនីតិវិធីរឿងក្តីរប្បវេណីដែលមិនមែនជាបណ្តឹង ប៉ុន្តែករណីនេះអាចដាក់បញ្ចូលជាមួយ នឹងពាក្យបណ្តឹងលែងលះ ដោយអនុលោមតាមមាត្រា ២២ នៃច្បាប់ស្តីពីនីតិវិធីបណ្តឹងទាក់ទង នឹងឋានៈបុគ្គល[67] ។

១.៤. ការទាមទារអាហារកិច្ច

ការទាមទារអាហារកិច្ច គឺជាការផ្តល់នូវសោហ៊ុយចំណាយមួយទៅឲ្យសហព័ទ្ធមិនមែនជាកូនទេ ក្នុងករណីសហព័ទ្ធម្ខាងមានកំហុស ។ <u>**ឧទាហរណ៍**</u>៖ ប្តីមានស្រី គាត់បានផិតក្បត់ ។

ក្នុងករណីលែងលះគ្នា ភាគីដែលគ្មានកំហុស ហើយខ្វះខាតអាចស្នើសុំអាហារកិច្ចពីភាគីម្ខាងទៀតបាន។ ភាគីម្ខាងទៀតត្រូវតែជួយឧបត្ថម្ភទៅតាមលទ្ធភាពរបស់ខ្លួន ។ កម្រិតអាហារកិច្ចនេះផងដែរ ត្រូវសម្រេចតាមការយល់ព្រមរបស់ភាគីទាំងសងខាង ។ ក្នុងករណីដែលគូភាគីទាំង

---

[66] ក្រមរដ្ឋប្បវេណី លេខនស/រកម/១២០៧/០៣០ ឆ្នាំ ២០០៧, មាត្រា ១០៤០ កថាខណ្ឌទី ៤ និងទី ៦

[67] សិក្ខាសាលាគណៈមេធាវី(ធំ)លើកទី៧ ប្រធានបទ៖ អាពាហ៍ពិពាហ៍ និង ការលែងលះ ថ្ងៃទី១១ កញ្ញា ២០១៤ ទំព័រ ៦០ ក្នុងសៀវភៅ មេរៀនរដ្ឋប្បវេណី និងនីតិវិធីរដ្ឋប្បវេណី ភាគទី ២

សងខាងមិនឯកភាពគ្នា តុលាការជាអ្នកសម្រេចសេចក្តី ។ ក្នុងករណីបើ ជនទទួលអាហារកិច្ចរៀបអាពាហ៍ពិពាហ៍ថ្មីទៀត ជននោះឈប់មានសិទ្ធិទទួលអាហារកិច្ចទៀតហើយ[68] ។

ការទាមទារអាហារកិច្ចនេះ គឺអាស្រ័យទៅលើតុលាការក្នុងការវិនិច្ឆ័យការផ្តល់អាហារកិច្ចត្រូវបង់ប៉ុន្មាន នឹងត្រូវបានសម្រេចដោយតុលាការ ព្រោះមិនមានបទប្បញ្ញត្តិណាមួយកំណត់ពីរបៀបនៃការបែងចែកទេ ។

១.៥. ការទាមទារអាហារកាតព្វកិច្ច

នៅក្នុងគ្រួសារខ្លះ នៅពេលដែលកូនមាននីតិភាពសហព័ទ្ធដែលរស់នៅជាមួយកូននោះមិនអាចទាមទារសោហ៊ុយដើម្បីចិញ្ចឹមកូនបានទៀតទេ ។ ចំនុចនេះបើទោះបី មាននីតិភាពហើយក៏ដោយជាទូទៅ បើកូនដែលពេញវ័យនីតិភាពប្រសិនរស់នៅជាមួយឪពុកម្តាយ ឪពុកម្តាយតែងតែទំនុកបម្រុងគាត់ ប៉ុន្តែនៅពេលឪពុកម្តាយលែងលះគ្នា កូនទាំងនោះបែជាអត់បានទទួលអ្វីទៅវិញនេះថាហាក់បីដូចគ្មានការធានានូវស្ថេរភាព ចំពោះកូនដែលជានីតិជន នៅពេលដែលគាត់មិនអាចទ្រទ្រង់ជីវភាពរស់នៅរបស់ខ្លួនឯងបាន គឺអាចទាមទារនូវអាហារកាតព្វកិច្ច ។

អាហារកាតព្វកិច្ច មិនអាចទាមទារក្នុងពាក្យបណ្តឹងលែងលះបានទេ តែត្រូវអនុវត្តតាមរឿងក្តីរដ្ឋប្បវេណីមិនមែនជាបណ្តឹង ព្រោះនីតិវិធីបណ្តឹងខុសគ្នា ហើយទាក់ទងការទាមទារអាហារកិច្ចនិងសោហ៊ុយចាំបាច់ដើម្បីចិញ្ចឹមកូន គឺមានទំនាក់ទំនងយ៉ាងជិតស្និតទៅ នឹងការលែងលះ ប៉ុន្តែការទាមទារអាហារកាតព្វកិច្ចអត់មានភាពជិតស្និតជាមួយការលែងលះទេ ទោះបីជា មិនមានការលែងលះ ក៏អាចទាមទារបានដែរ ហើយនីតិវិធីដាច់ដោយឡែកពីគ្នា មិនអាចបណ្តឹងរួមគ្នាបានទេ បើសិនចង់បាន អាហារកាតព្វកិច្ចត្រូវធ្វើពាក្យសុំមួយដាច់ដោយឡែក ។

១.៦. សំណងនៃការខូចខាត

ការខូចខាតផ្នែកលែងលះភាគច្រើន គឺជាការខូចខាតផ្នែកផ្លូវចិត្ត ប៉ុន្តែក៏មានការខូចខាតផ្នែកសម្ភារៈដែរ ដូចជាការប្រើអំពើហឹង្សា ជាដើម ។ យើងអាចទាមទារបានតាមអំពើអនីត្យានុកូល មាត្រា ៧៥៣ ។ ក្នុងករណីលែងលះ ភាគីគ្មានកំហុស ហើយត្រូវបានភាគីម្ខាងទៀតបំពានដោយកំហុសចេតនា ឬ ដោយកំហុសអចេតនា ត្រូវទទួលខុសត្រូវក្នុងការសងការខូចខាតដែលកើតឡើងដោយអំពើនោះ ហើយសំណងនៃការខូចខាតដែលមិនមែនជាទ្រព្យសម្បត្តិ អាចជាការខូចខាតដោយសារការឈឺចាប់ខាងផ្លូវចិត្ត ការអាប់ឱនកិត្តិយស និងគ្រួសារ ជាអាទិ៍ ។

ភាគីដែលរងគ្រោះអាចទាមទារសំណងជំងឺចិត្តពីភាគីដែលបែកបាក់ចំណងអាពាហ៍ពិពាហ៍តាមរយៈពាក្យបណ្តឹងសុំលែងលះ[69] ។

---

[68] ច្បាប់ស្តីពីអាពាហ៍ពិពាហ៍ និងគ្រួសារ មាត្រា ៧៦

<u>ឧទាហរណ៍</u>៖ លោក **មករា** និងអ្នកស្រី **កញ្ញា** បានរៀបអាពាហ៍ពិពាហ៍ស្របច្បាប់ក្នុងឆ្នាំ ២០១២ ។ អ្នកទាំងពីរបានបង្កើតនូវគ្រួសារមួយដ៏មានសុខដុមរមនា ។ ក្រោយមកលោក **មករា** បានប្រព្រឹត្តអំពើផិតក្បត់ទៅលើសហព័ទ្ធដែលជាហេតុនាំឲ្យមានការបែកបាក់ និងការលែងលះ ។

កថាខណ្ឌទី២ ការបែងចែកទ្រព្យសម្បត្តិនៃអនីតិសង្វាស

ដោយសារ អនីតិសង្វាសមិនមានប្រព័ន្ធទ្រព្យសម្បត្តិរួម ដូច្នេះការបែងចែកទ្រព្យសម្បត្តិ គឺខុសពីសហព័ទ្ធត្រង់ថា គ្មានបញ្ញត្តិច្បាប់កំណត់ពីការបែងចែកដូចសហព័ទ្ធប្រសិនបើ ការពិភាក្សាអំពីការព្រមព្រៀងបែងចែកទ្រព្យមិនសម្រេច ។ តែមិនមែនមិនអាចធ្វើការបែងចែកបានឡើយ ការបែងចែកទ្រព្យសម្បត្តិនៃអនីតិសង្វាស យើងអាចធ្វើបានតាមរយៈ ការជម្រះបញ្ជី ។ ការជម្រះបញ្ជីគឺអាស្រ័យទៅតាមរបបគតិយុត្តនៃទ្រព្យសម្បត្តិនីមួយៗដូចជា ទ្រព្យសម្បត្តិអនីតិសង្វាសជាកម្មសិទ្ធិអវិភាគ **(២.១)** អនីតិសង្វាសបានបង្កើតក្រុមហ៊ុនណាមួយ **(២.២)** និងសេចក្តីចម្រើនដោយឥតហេតុ**(២.៣)** ។

២.១. កម្មសិទ្ធិអវិភាគ

អនីតិសង្វាស មិនអាចធ្វើការបែងចែតទ្រព្យសម្បត្តិតាមបញ្ញត្តិនៃទ្រព្យសម្បត្តិប្តីប្រពន្ធទេ ដោយសារគ្មានអត្ថិភាពនៃសំបុត្រអាពាហ៍ពិពាហ៍ ប៉ុន្តែករណី នៃការបែងចែកទ្រព្យសម្បត្តិរបស់អនីតិសង្វាសក៏ធ្លាប់បានទទួលស្គាល់ ហើយទទួលបានការបែងចែកទ្រព្យសម្បត្តិ តាមបញ្ញត្តិនៃទ្រព្យសម្បត្តិប្តីប្រពន្ធដែរ ។ ក្នុងករណីមិនមានការទទួលស្គាល់នៃការបែងចែកទ្រព្យសម្បត្តិតាមបញ្ញត្តិនៃទ្រព្យសម្បត្តិប្តីប្រពន្ធទេ ការកំណត់អំពីការបែងចែងទ្រព្យសម្បត្តិត្រូវអនុវត្តតាមបញ្ញត្តិនៃកម្មសិទ្ធិអវិភាគ បើភាគីទាំងពីរមិនអាចបញ្ជាក់បានថាទ្រព្យសម្បត្តិទាំងនោះ គឺជាទ្រព្យផ្ទាល់ខ្លួន ។ ប៉ុន្តែ ប្រសិនបើ ភាគីព្រមព្រៀងគ្នាឲ្យតុលាការអាចធ្វើការបែងចែងទ្រព្យរបស់ខ្លួនតាមបញ្ញត្តិ នៃទ្រព្យសម្បត្តិប្តីប្រពន្ធ គឺអាចបែងចែកបាន ដោយអនុវត្តតាមគោលការណ៍នោះ ។

ជាគោលការណ៍ អនីតិសង្វាសជនម្នាក់ៗទទួលទ្រព្យសម្បត្តិក្នុងនាម និងជាប្រយោជន៍របស់ខ្លួន ។ ភស្តុតាង ដើម្បីបញ្ជាក់អំពីទ្រព្យសម្បត្តិផ្ទាល់ខ្លួនអាចត្រូវបង្ហាញតាមគ្រប់មធ្យោបាយ ។ នៅពេលដែលទ្រព្យសម្បត្តិត្រូវឡូកឡំគ្នា និងមិនអាចបែងចែកដាច់ពីគ្នាបាន ទ្រព្យសម្បត្តិទាំងនោះនិងត្រូវចាត់ទុកជាទ្រព្យសម្បត្តិដែលនៅក្រោមរបបគតិយុត្តនៃកម្មសិទ្ធិអវិភាគ ។

[69] សិក្ខាសាលាគណៈមេធាវី(ធំ)លើកទី៧ ប្រធានបទ៖ អាពាហ៍ពិពាហ៍ និង ការលែងលះ ថ្ងៃទី១១ កញ្ញា ២០១៤ ទំព័រ ៦០ ក្នុងសៀវភៅ មេរៀនរដ្ឋប្បវេណី និងនីតិវិធីរដ្ឋប្បវេណី ភាគទី ២

ចំណុចនេះ យើងត្រូវវែកញែកទៅតាមប្រភេទនៃទ្រព្យសម្បត្តិនីមួយៗ ដែលទ្រព្យសម្បត្តិនោះត្រូវបែងចែកទៅតាមប្រភេទ តាមចំណែករបស់អនីតិសង្វាសជននីមួយៗ បើសិនជាមានវត្ថុតាងអាចបញ្ជាក់បាន ឬ ក្នុងចំណែកពាក់កណ្តាលស្មើៗគ្នា បើគ្មានភស្តុតាង[70] ។

២.២. ក្រុមហ៊ុនកើតឡើងតាមអង្គហេតុ

ការរស់នៅរវាងអនីតិសង្វាស ក្នុងករណីខ្លះ ភាគីទាំងពីបានបង្កើតក្រុមហ៊ុនជាមួយគ្នា ។ នៅក្នុងកិច្ចសន្យាក្រុមហ៊ុន សំដៅទៅលើកិច្ចសន្យាបង្កើតជាក្រុម ដែលគ្មានការរៀបចំជាលក្ខណៈជានីតិបុគ្គល ដើម្បីប្រកបកិច្ចការ ដោយសហការគ្នា ដោយភាគីនីមួយៗធ្វើការវិនិយោគទ្រព្យធនរៀងៗខ្លួន ។ ប្រសិនបើភាគីទាំងពីរនៃអនីតិសង្វាស បានគោរពនូវលក្ខខណ្ឌ ដូចជា បានដាក់ភាគទុនរួមគ្នា ការចូលរួមក្នុងការចំណេញ និងខាតបង់ និងមានឆន្ទៈរួមក្នុងការសហការគ្នា នោះបញ្ញត្តិនៃកិច្ចសន្យាក្រុមហ៊ុនអាចយកមកអនុវត្ត នៅក្នុងករណីដែលអនីតិសង្វាសត្រូវបានរលាយហើយទាមទារឲ្យមានការជម្រះចំណងនេះ ។ តែការជម្រះបញ្ជីក្រុមហ៊ុននេះ មិនមានបញ្ញត្តិឲ្យច្បាស់លាស់នៅក្នុងក្រមរដ្ឋប្បវេណី តែគួរតែអាចត្រូវបានជម្រះបញ្ជីតាមរបបកម្មសិទ្ធិអវិភាគ ដោយហេតុថាមាត្រា ៧០១ នៃក្រមរដ្ឋប្បវេណី បានចាត់ទុកទ្រព្យសម្បត្តិក្រុមហ៊ុនស្ថិតនៅក្រោមរបបកម្មសិទ្ធិអវិភាគ[71] ។

២.៣. សេចក្តីចម្រើនដោយឥតហេតុ

ប្រសិនបើយើងគិតទៅដល់ភាពជាសហព័ទ្ធ បើទោះបីភាគីណាមួយមិនបានរួមចំណែកជួយរកចំណូលក្នុងគ្រួសារក៏ដោយ ក៏ភាគីម្ខាងដែលមិនបានរកចំណូលនោះមានសិទ្ធិទទួលបានទ្រព្យសម្បត្តិរួមដែលរកបានពីភាគីម្នាក់ទៀតដែរ តែនៅក្នុងករណី អនីតិសង្វាស ភាគីទាំងពីរមិនអាចទាមទារពីគ្នាបានទេ ចំពោះទ្រព្យសម្បត្តិដែលភាគីណាម្នាក់រកបានក្នុងអំឡុងពេលរួមរស់ជាមួយគ្នាជាអនីតិសង្វាស ។

នៅក្នុងប្រទេសបារាំង តុលាការបានឈរទៅលើទ្រឹស្តីនៃសេចក្តីចម្រើនដោយឥតហេតុក្នុងការបែងចែកទ្រព្យសម្បត្តិរវាងអនីតិសង្វាសជនផងដែរ ដោយសារវាជាមធ្យោបាយដែលគេតែងតែលើកឡើងជាញឹកញាប់ នឹងត្រូវបានទទួលស្គាល់ ជាទូទៅនោះ សេចក្តីចម្រើនដោយឥតហេតុអនុញ្ញាតឲ្យមានការស្តារឡើងវិញនូវសមធម៌នៃប្តី ប្រពន្ធដែលមិនបានរៀបអាពាហ៍ពិពាហ៍ ។

<u>ឧទាហរណ៍</u>៖ ប្រសិនបើអនីតិសង្វាសជនណាម្នាក់ បានធ្វើការដើម្បីជាប្រយោជន៍ភាគីម្ខាងទៀត ដោយគ្មានប្រាក់កម្រៃនោះទេ បុគ្គលខាងដើមអាចស្នើសុំទាមទារការបង់ប្រាក់កម្រៃ

[70] ចកសម្បត្តិ, អនីតិសង្វាស, បោះពុម្ពឆ្នាំ ២០១៤ ទំព័រ ៧៩

[71] ចកសម្បត្តិ, អនីតិសង្វាស, បោះពុម្ពឆ្នាំ ២០១៤ ទំព័រ ៧៩ ៨០ និង ៨១

សំណងនោះមកឲ្យខ្លួនវិញ ដោយឈរលើមូលដ្ឋាននៃសេចក្ដីចម្រើនដោយឥតហេតុដែលគាត់បានផ្ដល់ទៅឲ្យភាគីម្ខាងទៀតនោះ និងមូលដ្ឋាននៃការចុះក្រខ្សត់ដែលខ្លួនបានទទួល ។

សេចក្ដីចម្រើនដោយឥតហេតុ ត្រូវគោរពលក្ខខណ្ឌចំនួន៤ គឺទីមួយ ភាគីម្ខាងទទួលបានប្រយោជន៍ដោយគ្មានមូលហេតុតាមផ្លូវច្បាប់ ទីពីរ ភាគីម្ខាងទៀត ទទួលនូវការបាត់បង់ផលប្រយោជន៍ ទីបី សេចក្ដីចម្រើនដោយឥតហេតុនោះមិនមានមូលហេតុតាមផ្លូវច្បាប់ និងទីបួនមានចំណងរវាងសេចក្ដីចម្រើនឥតហេតុជាមួយនឹងការបាត់បង់ផលប្រយោជន៍ ។

ដូចគ្នាដែរ មាត្រា ៧៣៦ កថាខណ្ឌទី១ ក្រមរដ្ឋប្បវេណីកម្ពុជា បានកំណត់អំពីលក្ខខណ្ឌ និងអានុភាពនៃសេចក្ដីចម្រើនដោយឥតហេតុ ដោយកំណត់ថា *ទោះបីជាគ្មានមូលដ្ឋានលើផ្លូវច្បាប់ក៏ដោយ បុគ្គលដែលបានទទួលផលប្រយោជន៍ដោយសារទ្រព្យសម្បត្តិ ឬ ពលកម្មរបស់អ្នកដទៃ ហើយធ្វើឲ្យកើតមានការបាត់បង់ផលប្រយោជន៍ដល់អ្នកដទៃ ដោយសារការទទួលនោះ មានករណីកិច្ចសងផលប្រយោជន៍នោះ ត្រឹមកម្រិតដែលផលប្រយោជន៍នោះមាន* ។ កថាខណ្ឌទី២ មាត្រាដដែល កំណត់ថា *នៅក្នុងករណីដែលបានទទួលការផ្ដល់តាវកាលិកពីអ្នកដទៃ ដោយសារយោងតាមកិច្ចសន្យា ប្រសិនបើកិច្ចសន្យានោះពុំមានអានុភាព ឬ ត្រូវបានបានបាត់បង់អានុភាព បុគ្គលដែលបានទទួលការផ្ដល់តាវកាលិកនោះមានករណីកិច្ចត្រូវសងផលប្រយោជន៍ដែលខ្លួន ទទួលដោយសារផ្ដល់តាវកាលិតនោះឲ្យទៅអ្នកដទៃដែលបានផ្ដល់តាវកាលិកនោះវិញ ដូចគ្នានឹងបញ្ញត្តិនៃកថាខណ្ឌទី១ខាងលើដែរ* ។

យើងឃើញថា ក្រមរដ្ឋប្បវេណីកម្ពុជា បានកំណត់នូវលក្ខខណ្ឌនៃសេចក្ដីចម្រើនឥតហេតុដូចគ្នាជាមួយអ្វីដែលច្បាប់បារាំងបានកំណត់ [72]។

ផ្នែកទី២ សិទ្ធិទទួលបានទ្រព្យសម្បត្តិតាមសន្តិកម្ម សហព័ទ្ធ និងអនីតិសង្វាស

នៅក្នុងក្រមរដ្ឋប្បវេណី សន្តតិកម្មត្រូវបានបែងចែកជាពីរប្រភេទ គឺសន្តិកម្មតាមបណ្ដាំ និងសន្តិកម្មតាមមតកសាសន៍ ។ សន្តិកម្មទាំងពីរប្រភេទកើតឡើង នៅពេលដែលមតកជនដែលជាម្ចាស់បណ្ដាំទទួលមរណភាព ។ នៅក្នុងក្រមរដ្ឋប្បវេណីបានកំណត់និយមន័យ សន្តិកម្មថាជាការផ្ទេរសិទ្ធិ និងកាតព្វកិច្ចរបស់មតកជនទៅឲ្យសន្តិតជនម្នាក់ ឬ ច្រើននាក់តាមឆន្ទៈ ឬ តាមច្បាប់។ ក្នុងន័យនេះ **តើសហព័ទ្ធ ឬ អនីតិសង្វាសជាសន្តិជនដែរ ឬ ទេ?** យើង នឹងធ្វើការបកស្រាយពីសិទ្ធិទទួលបានសន្តិកម្មរបស់ជនទាំងពីរនេះដូចតទៅ ។

[72] ចកសម្បត្តិ, អនីតិសង្វាស, បោះពុម្ពឆ្នាំ ២០១៤ ទំព័រ ៨១ និង ៨២

កថាខណ្ឌទី១ សិទ្ធិទទួលបានទ្រព្យសម្បត្តិដោយសន្តិកម្មនៃសហព័ន្ធ

១.១. លក្ខណៈសម្បត្តិជាសន្តិជននៃសហព័ន្ធ

ជាគោលការណ៍ សហព័ទ្ធរបស់មតកជន ត្រូវក្លាយជាសន្តិជនជានិច្ច ។ នៅពេលដែលសហព័ទ្ធណាម្ខាងទទួលមរណភាព ហើយសហព័ទ្ធម្ខាងទៀតដែលនៅរស់ គឺជាអ្នកទទួលសិទ្ធិទទួលបាននូវសន្តិកម្មនោះ ។ ប៉ុន្តែ ប្រសិនបើ សហព័ទ្ធដែលជាសន្តិជននោះ ត្រូវបានដកសិទ្ធិទទួលបានសន្តិកម្ម សហព័ទ្ធនោះមិនអាចទទួលបានសន្តិកម្មនោះទេ ឬ យើងអាចហៅម៉្យាងទៀតថាបុគ្គលដែលគ្មានសិទ្ធិក្លាយជាសន្តិជន ។ បុគ្គលដែលគ្មានសិទ្ធិក្លាយសន្តិជននោះ មានអភ័ព្វបុគ្គល និងជនដែលត្រូវផ្តាច់មតកដោយពាក្យសុំ ឬ តាមរយៈមតកសាសន៍ ។

សរុបមក ប្រសិនបើ សហព័ទ្ធរបស់មតកជនក្លាយជាអភ័ព្វបុគ្គល ត្រូវផ្តាច់ចេញពីមតកដោយពាក្យសុំ ឬ តាមរយៈមតកសាសន៍ សហព័ទ្ធនោះមិនអាចទទួលសន្តិកម្មបានឡើយ ។

១.២. ចំណែកមត៌ករបស់សហព័ន្ធ

នៅពេលដែលសហព័ទ្ធត្រូវបានសន្មតជាសន្តិជនហើយ ការបែងចែកមតិករបស់មតកជនមានការប្រែប្រួលទៅតាមបុគ្គលដែលជាសន្តិជន ដូចជាការទទួលបានចំណែកក្នុងករណី មានតែសហព័ទ្ធជាសន្តិជនតែម្នាក់ឯង **(១.២.១)** សហព័ទ្ធ និងបច្ឆាញាតិផ្ទាល់ជាសន្តិជន **(១.២.២)** សហព័ទ្ធជាមួយឪពុកម្តាយរបស់មតកជនជាសន្តិជន **(១.២.៣)** សហព័ទ្ធ និងបងប្អូនបង្កើត ឬ បុព្វជនក្រៅពីឪពុកម្តាយជាសន្តិជន **(១.២.៤)** ។

❖ ប្រសិនបើមាន មតិកសាសន៍ប្រគល់សន្តិកម្មទៅ សហ័ពទ្ធនោះសហព័ទ្ធ នឹងទទួលបានសន្តិកម្មតាមរយៈបណ្តាំដែលកំណត់នោះ ។

១.២.១ ក្នុងករណីមានតែសហព័ន្ធ ជាសន្តិជន

នៅក្នុងករណី មានតែសហព័ទ្ធជាសន្តិជន នោះសហព័ទ្ធធ្វើសន្តិកម្មទាំងអស់ ។

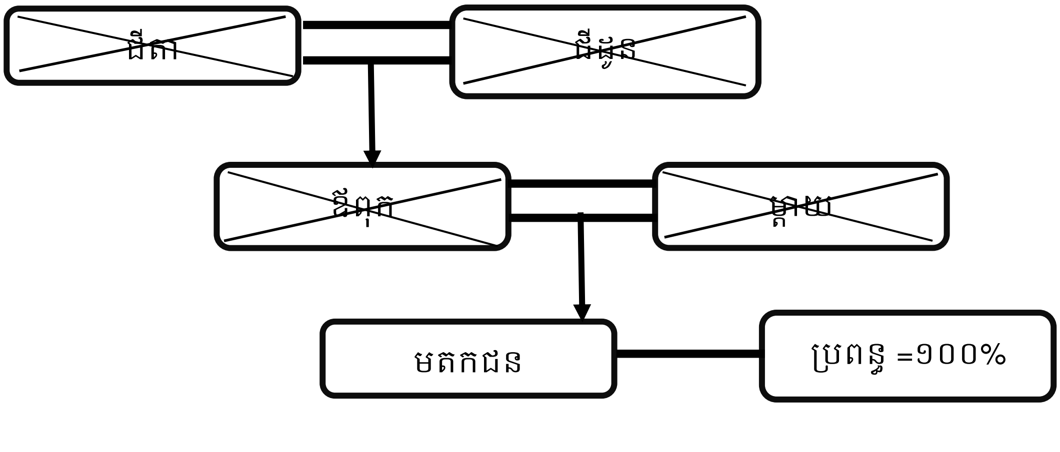

១.២.២ សហព័ទ្ធ និងបច្ឆាញាតិផ្ទាល់ជាសន្តិជន

បច្ឆាញាតិផ្ទាល់របស់មតកជន អាចជាកូន ចៅ ចៅទួត ជាដើម ។ ប្រសិនបើ កូន របស់មតកជនជាសន្តតិជន នោះសហព័ទ្ធ និងកូន មតកជន នឹងត្រូវទទួលបានចំណែកមតិកស្មើៗគ្នា[73] ។

បើទោះបីកូននោះ ជាកូនសុំក្តី ឬ ជាកូនបង្កើតក្តី គឺសុទ្ធតែទទួលបានមតិករបស់មតកជនដូចគ្នា និងទទួលបានចំណែកស្មើៗគ្នាដូចសហព័ទ្ធដែរ ។

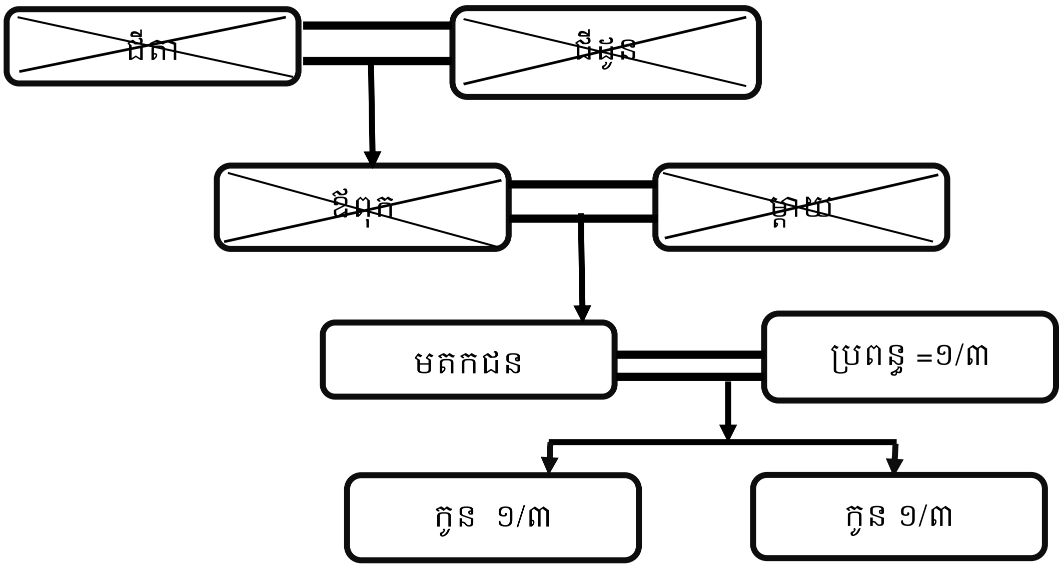

ម្យ៉ាងទៀត ទោះបីជាសហព័ទ្ធ និងបច្ឆាញាតិផ្ទាល់ដែលក្លាយជាសន្តតិជនក្រៅពីកូនក៏ដោយ ក៏សហព័ទ្ធមានសិទ្ធិទទួលបានចំណែកស្មើ នឹងកូនដែរ ។

១.២.៣.សហព័ទ្ធ និងឪពុកម្តាយរបស់មតកជន ជាសន្តិជន

ប្រសិនបើ មតកជនអត់មានបច្ឆាញាតិផ្ទាល់ទេ មានតែសហព័ទ្ធ និងឪពុកម្តាយដែល នឹងក្លាយជាសន្តិជន នោះ ចំណែកមតិករបស់សហព័ទ្ធត្រូវជា ១/៣ ចំណែកឯ ឪពុកម្តាយត្រូវជា ២/៣ ។ ប៉ុន្តែករណីដែលឪពុក ឬ ម្តាយតែម្នាក់នៅរស់នោះសហព័ទ្ធ និងឪពុក ឬ ម្តាយទទួលបានចំណែកមតិកស្មើគ្នា[74] ។

[73] ក្រមរដ្ឋប្បវេណី លេខនស/រកម/១២០៧/០៣០ ឆ្នាំ ២០០៧, មាត្រា ១១៦២ ចំណុច ក

[74] ក្រមរដ្ឋប្បវេណី លេខនស/រកម/១២០៧/០៣០ ឆ្នាំ ២០០៧, មាត្រា ១១៦២ ចំណុច ខ

ក្នុងករណីសន្តិជនជាសហាព័ទ្ធ និងឪពុកម្តាយរបស់មតកជន ។

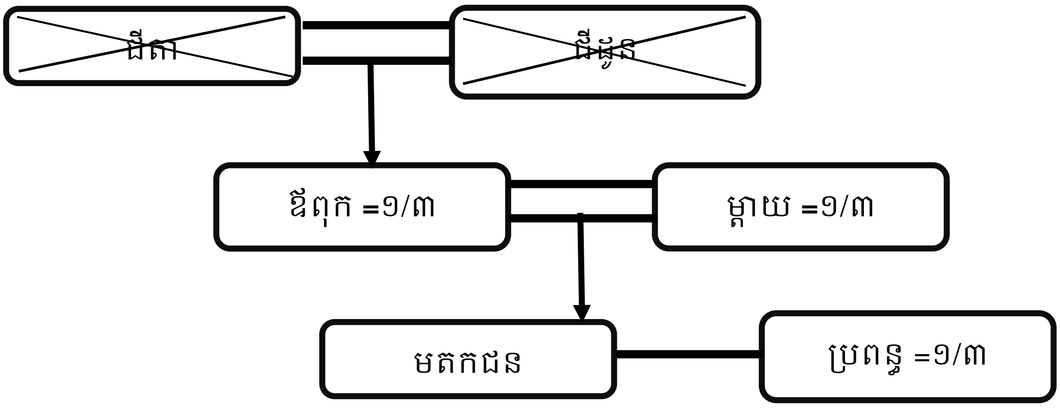

ក្នុងករណីសហាព័ទ្ធ និងឪពុក ឬ ម្តាយម្ខាងមតកជន ជាសន្តតិជន នោះសហាព័ទ្ធធ្វើសន្តិកម្ម ១/២ ។

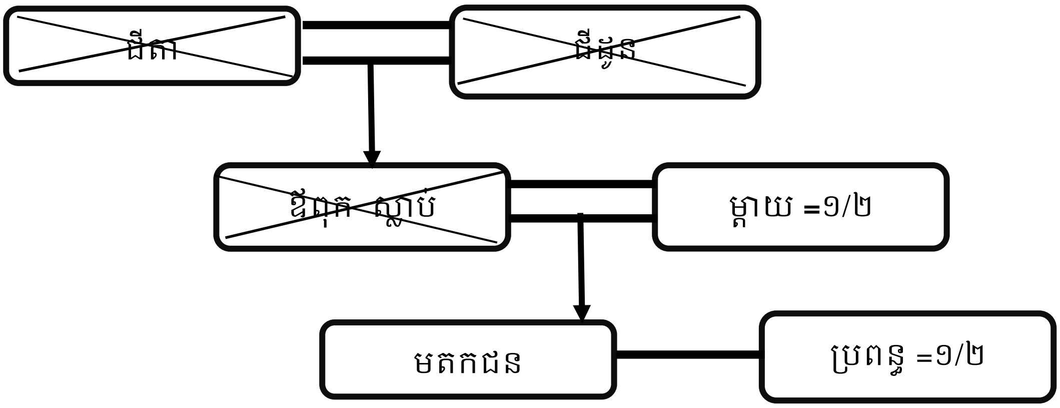

១.២.៤ សហាព័ទ្ធ និងបងប្អូនបង្កើត ឬបុព្វជនក្រៅពីឪពុកម្តាយជាសន្តិជន

ប្រសិនបើ សហាព័ទ្ធ និងបុព្វញាតិផ្ទាល់ក្រៅពីឪពុកម្តាយ ឬ បងប្អូនបង្កើតរបស់មតិកជន ឬ អ្នកទទួលសន្តិកម្មជំនួសបងប្អូនបង្កើតជាសន្តិជន សហាព័ទ្ធទទួលបាន ១/២ ឯបុគ្គលផ្សេងទៀត ទទួលបាន ១/២[75] ។

[75] ក្រមរដ្ឋប្បវេណី លេខនស/រកម/១២០៧/០៣០ ឆ្នាំ ២០០៧, មាត្រា ១១៦២ ចំណុច គ

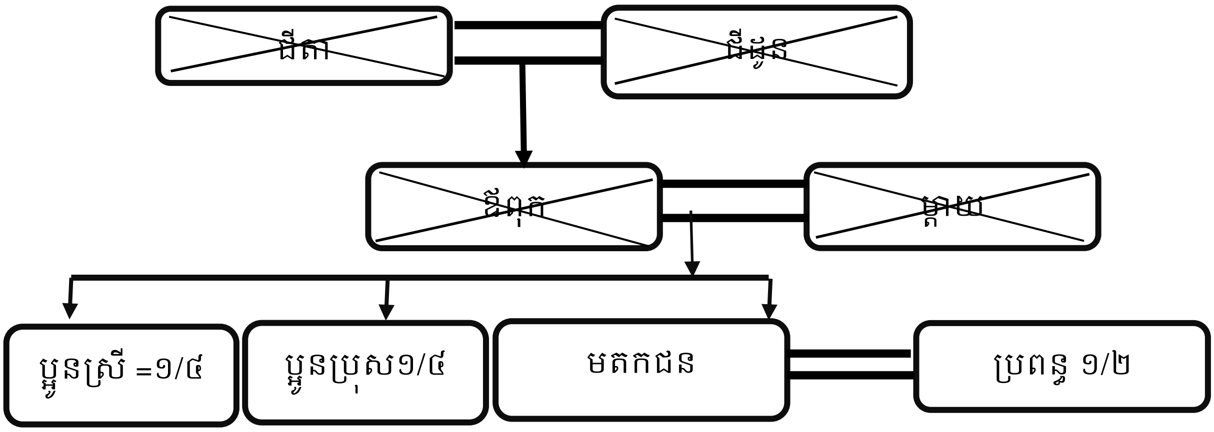

ករណីសន្តិជនជាសហព័ទ្ធ និងបុព្វផ្ទាល់ក្រៅពីឪពុកម្តាយរបស់មតកជន ក្លាយជាសន្តតិជន ចំណែកមតិករបស់សហព័ទ្ធត្រូវជា ១/២ ។

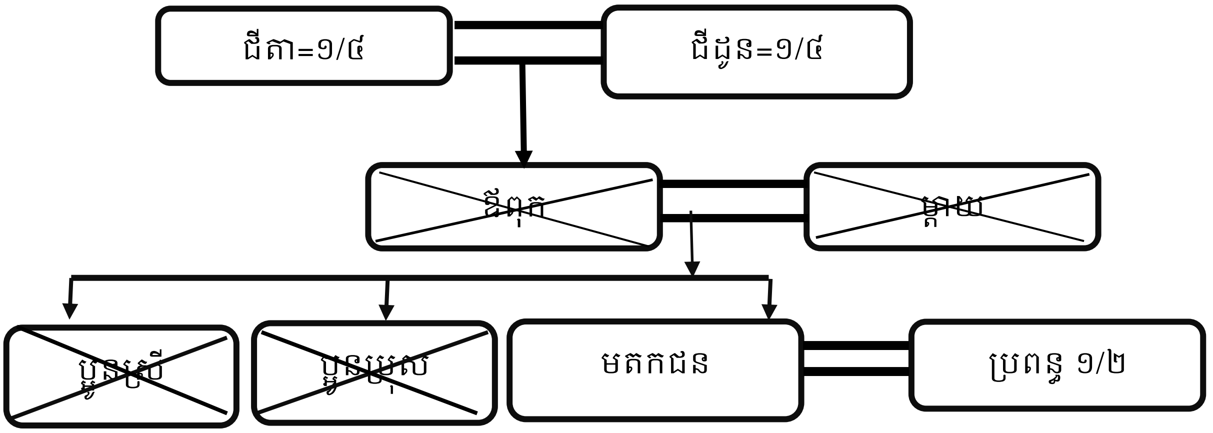

ករណីសន្តិជនជាសហព័ទ្ធ និងបងប្អូនបង្កើត និងសន្តិជនជំនួសបងប្អូនបង្កើតរបស់មតកជន ជាសន្តតិជន ។

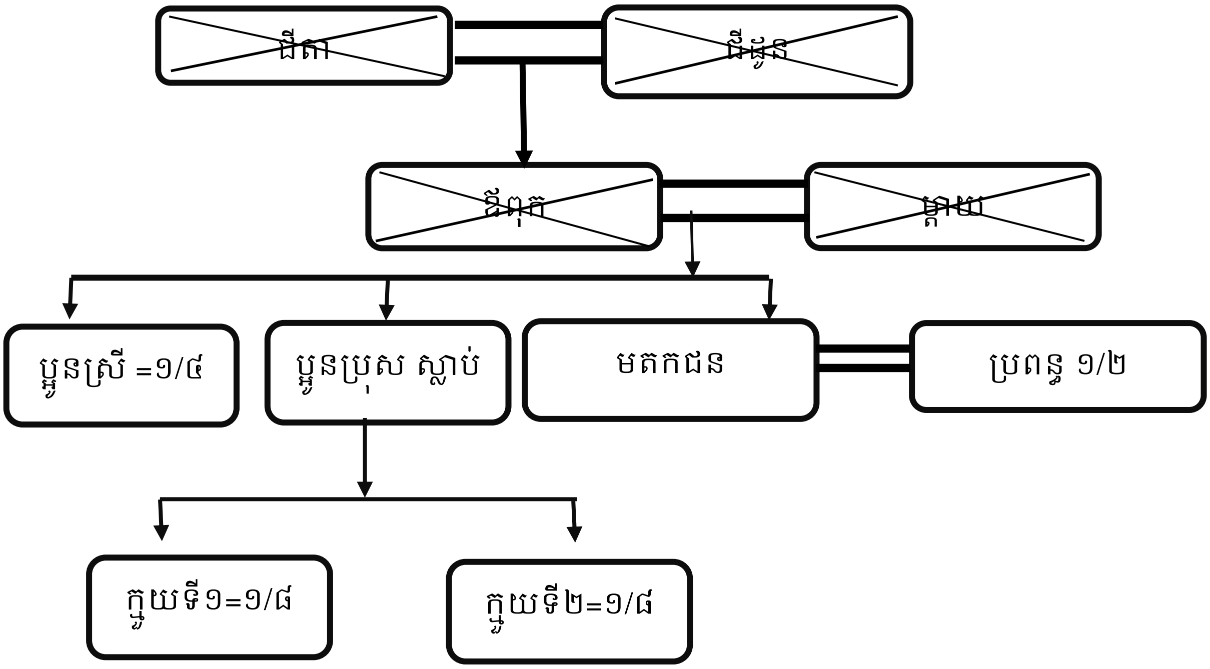

១.៣. សិទ្ធិរបស់សហព័ទ្ធលើភាគបម្រុង

នៅក្នុងក្រមរដ្ឋប្បវេណី មាត្រា ១២៣០ កំណត់អំពីបុគ្គលដែលមានសិទ្ធិទទួលបានភាគបម្រុង ក្នុងនោះក៏មានសហព័ទ្ធ ដែលមានសិទ្ធិទទួលបាននូវភាគបម្រុងផងដែរ ។ អ្នកដែលមានសិទ្ធិលើភាគបម្រុង គឺមានសន្តិជនលំដាប់ទី១ និងសន្តិជនលំដាប់ទី២ (កំណត់ត្រឹមបុព្វញាតិថ្នាក់ផ្ទាល់ទាំងពីរ) និងសហព័ទ្ធតែប៉ុណ្ណោះ ។ ប៉ុន្តែទោះជាយ៉ាងណាក៏ដោយ ក៏មិនមានន័យថា ជនទាំងអស់នេះទទួលបានសិទ្ធិលើភាគបម្រុងគ្រប់គ្នាដែរ ពោល គឺអ្នកមានសិទ្ធិលើភាគបម្រុង ត្រូវអនុវត្តទៅតាមលំដាប់នៃសន្តិជន ដូចជា សហព័ទ្ធ មានសិទ្ធិទទួលបានភាគបម្រុងជានិច្ច ។ បើបុគ្គលសន្តិជនលំដាប់ទី១ ជាអ្នកមានសិទ្ធិលើភាគបម្រុងហើយនោះ សន្តិជនលំដាប់ទី២ ពុំមានសិទ្ធិទទួលឋានៈជាអ្នកមានសិទ្ធិលើភាគបម្រុងនោះឡើយ ។

យោងតាមក្រមរដ្ឋប្បវេណីមាត្រា ១២៣០ ចំណែកនៃភាគបម្រុង គឺ

- *១ភាគ៣ (មួយភាគ៣) នៃទ្រព្យសម្បត្តិរបស់មតកជន ក្នុងករណីដែលមានតែសន្តិជនជាឪពុកម្តាយ ឬជីដូន ជីតា ប៉ុណ្ណោះ ។*
- *១ភាគ២ (មួយភាគពីរ) នៃទ្រព្យសម្បត្តិរបស់មតកជន ក្នុងករណីផ្សេង ។*

យើងឃើញថាច្បាប់បានកំណត់យកចំណែតមតិក ១/៣ ជាភាគបម្រុងសម្រាប់សន្តិជនជាឪពុកម្តាយ ឬជីដូន ជីតា ប៉ុន្តែសូមពិនិត្យមើលលើឃ្លា *ក្នុងករណីដែលមានតែសន្តិជនជាឪពុកម្តាយ ឬជីដូន ជីតា ហើយចំណែក ១/២ (មួយភាគពីរ) នៃទ្រព្យសម្បត្តិរបស់មតកជន ក្នុងករណីផ្សេង* ។ មានន័យថា ក្នុងករណីដែលគ្មានសន្តិជនជាសហព័ទ្ធ ហើយមានតែឪពុកម្តាយ ឬ ជីដូន ជីតា នោះចំណែកភាគបំម្រុងត្រូវផ្តល់ឲ្យ ១/៣ តែបើមានសន្តិជនផ្សេង ដូចជាកូន ឬ សហព័ទ្ធ នោះភាគនៃភាគបម្រុងត្រូវគិត ១/២ (មួយភាគពីរ)[76] ។

<u>ឧទាហរណ៍១</u>៖ លោក **ក** មានកូនប្រុសម្នាក់ **គ** និង**ខ** ជាសហព័ទ្ធ ។ ក្នុងករណីនេះ សន្តិជនរបស់ **ក** មានតែកូនម្នាក់ **គ** និងសហព័ទ្ធ **ខ** នាំឲ្យភាគបម្រុងរបស់អ្នកទាំងពីនេះ គឺ ១/២ នៃទ្រព្យជាមូលដ្ឋានក្នុងការគណនាភាគបម្រុង ។

ហើយចំណែកភាគបម្រុងរបស់សន្តិជនម្នាក់ៗ ស្មើនឹង ១/៤ ។ ក្នុងករណីនេះ ប្រសិនបើ **គ** ទទួលមរណភាពមុនពេលចាប់ផ្តើមសន្តិកម្ម នោះ កូនរបស់ **គ** (ចៅរបស់មតកជន **ក**) ក៏ទទួលបានឋានៈជាអ្នកមានសិទ្ធិលើភាគបម្រុងផងដែល តាមរយៈសន្តិកម្មជំនួស ។

<u>ឧទាហរណ៍២</u>៖ ក្នុងករណីដែល **ក** មាននារី **ខ** ជាសហព័ទ្ធ ហើយគ្មានកូន ។ ប៉ុន្តែលោក **ក** នៅមានឪពុក និងម្តាយបង្កើតរបស់ខ្លួន ។ ក្នុងករណីនេះ មាត្រា ១២៣០ ចំនុច **(ខ)** ត្រូវយកមកអនុវត្តដោយហេតុថាមានសន្តិជន ផ្សេងពីឪពុក ម្តាយ នាំឲ្យចំណែកភាគបម្រុងដែលត្រូវធានាស្មើនឹង ១/២ (មួយភាគពី) ។

ហើយចំណែកភាគបម្រុងនៃសន្តិកម្ម ម្នាក់ត្រូវទទួលបានតាមសមមាត្រ នៃចំណែកមតិករបស់ខ្លួន សហព័ទ្ធបាន ១/៣ និងឪពុកម្តាយបាន២/៣ នាំឲ្យម្នាក់បាន ១/៦ ស្មើគ្នា ។

<u>ឧទាហរណ៍៣</u>៖ ក្នុងករណីដែលលោក **ក** មិនមានបច្ឆាញាតិផ្ទាល់ និងបុព្វញាតិផ្ទាល់ ។ តែមាន **ខ** ជាសហព័ទ្ធ និងបងប្អូនបង្កើត ៣ នាក់ ។ ក្នុងករណីនេះ ភាគបម្រុងធានាចំពោះសន្តិជនជាសហព័ទ្ធតែម្នាក់ប៉ុណ្ណោះ នាំឲ្យសហព័ទ្ធរបស់មតកជនទទួលបានចំណែក នៃភាគបម្រុង ស្មើនឹង ១/២ នៃមតិក ។

[76] សិក្ខាសាលាគណៈមេធាវី(ធំ)លើកទី៤ ប្រធានបទ៖ អច្ច័យទាន និង ភាគបម្រុង ថ្ងៃទី ២៤ តុលា ២០១៣ ទំព័រ ៨៥ និង ៨៦ ក្នុងសៀវភៅ មេរៀនរដ្ឋប្បវេណី និងនីតិវិធីរដ្ឋប្បវេណី ភាគទី ១

កថាខណ្ឌទី២ សិទ្ធិទទួលបានទ្រព្យសម្បត្តិដោយសន្តិកម្មនៃអនីតិសង្វាស

២.១. លក្ខណៈសម្បត្តិអនីតិសង្វាសជនក្នុងការទទួលមត៌ក

ដើម្បីឲ្យអនីតិសង្វាសមានសិទ្ធិលើចំណែកមតិក យើងត្រូវពិចារណាលើស្ថានភាពពីរ ។ ទី១ ករណីមានមតកសាសន៍ ដែលផ្តល់ចំណែកឲ្យអនីតិសង្វាស នោះ អនីតិសង្វាសមានសិទ្ធិទទួលចំណែកក្នុងនាមជាអច្ច័យលាភី ។ ទី២ ករណីគ្មានមតកសាសន៍ អនីតិសង្វាសត្រូវធ្វើបកស្រាយទៅរកជនដែលមាននិស្ស័យពិសេស ។

២.២. ការទទួលបានទ្រព្យសម្បត្តិនៃសន្តិកម្ម

២.២.១. ការទទួលបានទ្រព្យសម្បត្តិតាមរយៈមតកសាសន៍

អនីតិសង្វាស អាចទទួលបាននូវទ្រព្យសម្បត្តិដែលជាសន្តិកម្មរបស់អនីតិសង្វាសបានទទួលមរណៈភាពម្ខាងទៀតតាមរយៈមតកសាសន៍[77] ។ ក្នុងករណីនេះ ប្រសិនបើអនីតិសង្វាសជនដែលទទួលមរណភាពបានបន្សល់ទុកនៅបណ្តាំ អនីតិសង្វាសជនដែលនៅរស់ នឹងទទួលបាននូវទ្រព្យសម្បត្តិដែលកំណត់ក្នុងមតិកសាសន៍នោះ ។

ការធ្វើអនុប្បទានទ្រព្យសម្បត្តិតាមមតិកសាសន៍ ចំពោះ តតិយជន ឬ អនីតិសង្វាស ហៅថា អច្ច័យទាន[78] ហើយអនីតិសង្វាសដែលទទួលបានអច្ច័យទាននោះ ហៅថាអច្ច័លាភី ។

ការទទួលបានអច្ច័យទាន នេះ អាចជាអច្ច័យទានសកល និងអច្ច័យទានកំណត់ ។

- **អច្ច័យទានសកល** គឺជា ប្រទានកម្មដែលម្ចាស់បណ្តាំធ្វើទៅឲ្យមនុស្សម្នាក់ ឬ ច្រើននាក់ ជាក់លាក់នូវទ្រព្យនូវសទ្រព្យសម្បត្តិទាំងអស់ ឬ មួយផ្នែកដែលកំណត់តាមភាគនៃទ្រព្យ (ទាំងអស់, ពាក់កណ្តាល, មួយភាគបី) ។ **<u>ឧទាហរណ៍</u>**៖ មតិកជន មានផ្ទះ តម្លៃ ១០០០០$ ឡាន តម្លៃ ២០០០០$ និងប្រាក់សុទ្ធ ៥០០០០$ ។ មតិកជនបានធ្វើមតិកសាសន៍ ដោយសសេរថា ទ្រព្យសម្បត្តិ ១/៣នៃមតកំទាំងអស់ធ្វើជាអច្ច័យទានទៅអច្ច័យលាភីដែលជាប្រពន្ធ(អនីតិសង្វាសជន)។
- **អច្ច័យទានមានកំណត់** គឺជាប្រទានកម្មដែលកំណត់ទ្រព្យសម្បត្តិជាក់លាក់ ទៅឲ្យមនុស្សម្នាក់ ឬ ច្រើននាក់ដោយមតិកសាសន៍ ។ <u>ឧទាហរណ៍</u>៖ មតិកជន មានផ្ទះ តម្លៃ ១០០០០$ ឡាន តម្លៃ ២០០០០$ និងប្រាក់សុទ្ធ ៥០០០០$ ។ មតិកជនបាន

[77] មតកសាសន៍ គឺជាលិខិតបណ្តាំ ដែលបុគ្គលម្នាក់បានធ្វើឡើងតាមទម្រង់ដែលកំណត់ដោយច្បាប់ ដើម្បីសំដែងឆន្ទៈចុងក្រោយអំពីការបែងចែកទ្រព្យសម្បត្តិរបស់ខ្លួន ជាអាទ៍បន្ទាប់ពីទទួលមរណភាព ។

[78] អច្ច័យទាន គឺជាប្រទានកម្មដែលម្ចាស់បណ្តាំបានធ្វើទៅឲ្យមនុស្សម្នាក់ ឬ ច្រើននាក់នូវទ្រព្យសម្បត្តិរបស់ខ្លួន តាមរយៈមតិកសាសន៍

ធ្វើមតិកសាសន៍ ដោយសសេរថា ប្រគល់ផ្ទះ តម្លៃ ១០០០០$ ធ្វើជាអច្ច័យទានទៅឲ្យអច្ច័យភីដែលជាប្រពន្ធ (អនីតិសង្វាសជន) ។

២.២.២ ការទទួលបានទ្រព្យសម្បត្តិតាមការកំណត់នៃច្បាប់

ក្រមរដ្ឋប្បវេណីកម្ពុជា ក៏បានផ្តល់សិទ្ធិឲ្យបុគ្គលដែលមិនមែនជាញាតិអាចទទួលបានទ្រព្យសម្បត្តិខ្លះផងដែរ ។ ប៉ុន្តែ ជននោះត្រូវគោរពលក្ខខណ្ឌមួយចំនួនដូចជា៖

- ជននោះត្រូវតែមានជីវភាពជាមួយគ្នា នឹងមតកជន ជនដែលបានខិតខំមើលថែទាំព្យាបាលមតកជន និងជនដែលមាននិស្ស័យពិសេសផ្សេងទៀត និង
- នត្ថិភាពនៃសន្តតិជន
- ជនដែលមាននិស្ស័យពិសេសនោះ ត្រូវដាក់ពាក្យសុំ ក្នុងអំឡុងពេល ៣ (បី) ខែ ក្រោយអំឡុងពេលនៃការជូនដំណឹងជាសារធារណៈស្វែងរកសន្តិជនបានកន្លងហួស នឹងត្រូវបញ្ជាក់អំពីហេតុនៃនិស្ស័យពិសេសនោះឲ្យច្បាស់ផងដែរ ។
- មានមតិកដែលនៅសល់ក្រោយការជម្រះបញ្ជី[79] ។ **<u>ឧទាហរណ៍</u>**៖ មតិកសេសសល់ បន្ទាប់ពីបានធ្វើចាត់ចែងបំណុលរបស់មតិកជនហើយ ។

  ជនទាំងនោះ អាចជាអនីតិសង្វាស ឬ អ្នកជិតខាង ដែលមិនមែនជាញាតិ នឹងគ្នា។

ប្រសិនបើ មានការទទួលស្គាល់អនីតិសង្វាស ក្នុងឋានៈជាជនដែលមាននិស្ស័យពិសេស ការកំណត់ពីការផ្តល់ឲ្យនូវទ្រព្យសម្បត្តិដែលជាមតិកនោះ ក្រមរដ្ឋប្បវេណីមិនបានកំណត់ថាទទួលបានប៉ុន្មានភាគ ឲ្យបានច្បាស់ដូចសហព័ទ្ធឡើយ គ្រាន់តែបានកំណត់ថា ចំនួននៃតម្លៃទ្រព្យដែលត្រូវចែកទៅឲ្យនោះ មិនត្រូវលើសពីពាក់កណ្តាល នៃមតិកដែលនៅសេសសល់នោះទេ ។

ក្នុងការបែងចែកនេះផងដែលតុលាការអាចស្រាវជ្រាវអំពីអង្គហេតុបាន ហើយការស្រាវជ្រាវនេះតុលាការអាចសួរយោបល់របស់មេឃុំ ឬ ចៅសង្កាត់បាន។

[79] ក្រមរដ្ឋប្បវេណី លេខនស/រកម/១២០៧/០៣០ ឆ្នាំ ២០០៧, មាត្រា ១២៩៦ ១២៩៧ ១២៩៨ និង១២៩៧

សេចក្តីសន្និដ្ឋាន

តាមការសិក្សាស្រាវជ្រាវប្រធានបទ **ទំនាក់ទំនងទ្រព្យសម្បត្តិនៃសហាព័ទ្ធ និងអនីតិសង្វាស** យើងអាចនិយាយបានថា ទំនាក់ទំនងទ្រព្យសម្បត្តិនៃសហាព័ទ្ធ និងអនីតិសង្វាស មានការគ្រប់គ្រងចាត់ចែងទ្រព្យមានលក្ខណៈដូចគ្នា និងខុសគ្នាខ្លះ ចំពោះសិទ្ធិ និងកាតព្វកិច្ចដែលភាគីទាំងពីរបានទទួលដោយច្បាប់ក្នុងនោះមាន៖

- **ចំពោះ សហាព័ទ្ធ** គឺមានការទទួលស្គាល់ និងការពារផលប្រយោជន៍ពី ការប្រើប្រាស់ចាត់ចែង បែងចែកនៃទ្រព្យសម្បត្តិរួម និងទ្រព្យសម្បត្តិដោយឡែក ព្រមទាំងធានាសិទ្ធិក្នុងការទទួលបានសន្តិកម្មសម្រាប់សហាព័ទ្ធផងដែរ មិនត្រឹមតែប៉ុណ្ណោះ ច្បាប់ក៏បានធានាក្នុងការផ្តល់ស្វ័យសម្រេចដល់គូភាគីក្នុងការបង្ហាញឆន្ទៈក្នុងការគ្រប់គ្រង និងប្រើប្រាស់ទ្រព្យសម្បត្តិទាំងនោះ តាមរយៈកិច្ចសន្យាទ្រព្យសម្បត្តិប្តីប្រពន្ធដោយភាគីទាំងពីត្រូវគោរពទៅតាមអ្វីដែលបានព្រមព្រៀងគ្នា ជាដាច់ខាត ។
- **ចំពោះ អនីតិសង្វាស** ថ្វីត្បិត ច្បាប់មិនបានកំណត់ពីការការពារផលប្រយោជន៍ក្នុងការគ្រប់គ្រងប្រើប្រាស់ទ្រព្យសម្បត្តិដូចជាសហាព័ទ្ធក៏ពិតមែន ប៉ុន្តែក៏មានលក្ខណៈពិសេសមួយចំនួនផងដែរ ដូចជាធានាបាននូវស្ថេរភាពនៃទ្រព្យសម្បត្តិដែលរកបានរៀងៗខ្លួន និងការរស់នៅជាមួយគ្នា ដើម្បីយល់ពីគ្នាទៅវិញទៅមក មុន នឹងឈានទៅដល់ការសម្រេចចិត្តក្នុងការចុះសំបុត្រអាពាហ៍ពិពាហ៍ស្របច្បាប់ ។

ចំពោះទំនាក់ទំនងទ្រព្យសម្បត្តិនៃសហាព័ទ្ធ និងអនីតិសង្វាសយើងឃើញថាសហាព័ទ្ធមានប្រព័ន្ធទ្រព្យសម្បត្តិរួមច្បាស់លាស់ ចំណែកឯ អនីតិសង្វាសគ្មានប្រព័ន្ធទ្រព្យសម្បត្តិរួមដូចសហាព័ទ្ធទេ ប៉ុន្តែ ក៏មានបទប្បញ្ញត្តិមួយចំនួនដែលអាចយកមកបកស្រាយអំពីទំនាក់ទំនងទ្រព្យសម្បត្តិនៃអនីតិសង្វាសបានដែរ ប្រសិនបើ សកម្មភាពអនីតិសង្វាសកើតឡើងតាមការកំណត់ ឬ លក្ខខណ្ឌនៃបញ្ញត្តិទាំងនោះដូចដែលយើងបានបកស្រាយរួចមកហើយក្នុងសារណានេះ មានដូចជា កម្មសិទ្ធិ-អវិភាគ ក្រុមហ៊ុនកើតតាមអង្គហេតុ ជាដើម ។

សរុបសេចក្តីមក យើងឃើញថា សហាព័ទ្ធមានកំណត់អំពីទំនាក់ទំនងទ្រព្យសម្បត្តិច្បាស់លាស់ជាងអនីតិសង្វាស ថ្វីត្បិត សហាព័ទ្ធមានការកំណត់ពីទ្រព្យសម្បត្តិច្បាស់លាស់យ៉ាងណាក៏ដោយ ក៏ការជ្រើសរើសការរស់នៅជាអនីតិសង្វាសនៅមានច្រើននៅឡើយ ជាពិសេស នៅប្រទេសជឿនលឿន ។ នេះបញ្ជាក់ឲ្យឃើញការការរស់នៅបែប សហាព័ទ្ធ ឬ អនីតិសង្វាស គឺផ្តល់មានងាយស្រួល ឬ គុណសម្បត្តិផ្សេងពីគ្នាដូច្នេះ ក្នុងការជ្រើសរើសគូស្រករ ឬ សម្រេចចិត្តក្នុងការរស់នៅក្នុងស្ថានភាពណាមួយ គួរពិចារណាឲ្យបានគ្រប់ជ្រុងជ្រោយ ។

អនុសាសន៍

តាមរយៈការស្រាវជ្រាវ និងបកស្រាយអាចឲ្យយើង មើលឃើញនូវចំណុចមួយចំនួនដែលមិនធានាបាននូវសមភាពដូចឃើញក្នុងទំនាក់ទំនងនៃអនីតិសង្វាសទាក់ទង នឹងការទទួលបានសន្តិកម្ម និងការទទួលខុសត្រូវដោយសាមគ្គីភាពដោយសារតែមិនមានច្បាប់ណាមួយចងកាតព្វកិច្ចចំពោះអនីតិសង្វាសឡើយ ។ ឧបមាថា ភាគីម្ខាងនៃអនីតិសង្វាសបានទៅខ្ចីបំណុល ដើម្បីយកមកចិញ្ចឹមបីបាច់កូន ឬ ដើម្បីជីវភាពប្រចាំថ្ងៃរបស់គ្រួសារ ហើយភាគីម្ខាងទៀតបដិសេធក្នុងការទទួលខុសត្រូវរួមគ្នា វា នឹងមិនមានសមភាពរវាងបុរស និងស្ត្រីឡើយ ។ មួយវិញទៀត ការទទួលបានសន្តិកម្មនៃអនីតិសង្វាស គឺមិនដូចសហព័ទ្ធឡើយ ចុះប្រសិនបើ អនីតិសង្វាសណាម្ខាងបានបំពេញនូវតួនាទីនានា ក្នុងមានជាភរិយាហើយមិនទទួលបានសិទ្ធិជាសន្តិជន ព្រោះតែមិនបានបំពេញទម្រង់អាពាហ៍ពិពាហ៍ និងនាំឲ្យមានភាពអយុត្តិធម៌យ៉ាងខ្លាំងចំពោះអនីតិសង្វាសជននោះ ។ ចំពោះសហព័ទ្ធវិញ គឺមិនសូវមានបញ្ហាចោទទេដោយសារមានការកំណត់យ៉ាងច្បាស់រួមមកហើយពីអ្វីដែលបានលើឡើងខាងលើ ។

ក្នុងករណី ដែលបានលើឡើងខាងលើនេះ គួរមានការទទួលស្គាល់អនីតិសង្វាសជនជាសន្តិជន ប៉ុន្តែ មិនមែនអនុញ្ញាតឲ្យតែមានទំនាក់ទំនងនៃអនីតិសង្វាសជនមានការទទួលស្គាល់សិទ្ធិ ដូចជាសន្តិជនទេ មានន័យថា ដើម្បីឲ្យអនីតិសង្វាសជនទទួលបានសិទ្ធិទាំងនោះ ត្រូវគោរពលក្ខខណ្ឌណាមួយជាក់លាក់ ។

ជាចុងក្រោយ ក្នុងនាមយើងជាពលរដ្ឋខ្មែរ ក៏ដូចជានិស្សិតច្បាប់ សូមធ្វើការអំពាវនាវដល់ប្រជាពលរដ្ឋខ្មែរអស់ ត្រូវគោរពឲ្យបាននូវគោលការណ៍ និងលក្ខខណ្ឌផ្សេងៗក្នុងច្បាប់ ជាពិសេសលក្ខខណ្ឌនៃអាពាហ៍ពិពាហ៍ត្រឹមត្រូវតាមច្បាប់ព្រោះ ការមិនគោរពនូវលក្ខខណ្ឌទាំងនោះ នឹងបង្កឲ្យមានភាពស្មុគស្មាញ និងផលលំបាកជាច្រើនក្នុងទំនាក់ទំនងទ្រព្យសម្បត្តិ នៅពេលលែងលះ និងនៅពេលចាប់ផ្ដើមសន្តិកម្ម ។

លើសពីនេះ រាជរដ្ឋាភិបាលគួរផ្តល់អំណាចដល់ថ្នាក់មូលដ្ឋានក្នុងការធ្វើការចុះបញ្ជីកិច្ចសន្យាទ្រព្យសម្បត្តិប្ដីប្រពន្ធ និងបង្កើតច្បាប់ការពារសិទ្ធិទាក់ទង នឹងបញ្ហាទ្រព្យសម្បត្តិនេះឲ្យបានគ្រប់ជ្រុងជ្រោយព្រោះ ការរស់នៅក្នុងអំឡុងពេលជាទំនាក់ទំនងសហព័ទ្ធ ឬ អនីតិសង្វាស ឬក្រោយបញ្ចប់ទំនាក់ទំនងទាំងនោះ ទ្រព្យសម្បត្តិ គឺពិតជាមានសារៈសំខាន់ណាស់នៅក្នុងជីវភាពរស់នៅ ។

ឯកសារយោង

ច្បាប់ និងលិខិតបទដ្ឋានគតិយុត្ត

- រដ្ឋធម្មនុញ្ញនៃព្រះរាជាណាចក្រកម្ពុជា ចុះថ្ងៃទី២៣ ខែ កញ្ញា ឆ្នាំ ១៩៩៣
- ក្រមនីតិវិធីរដ្ឋប្បវេណី, លេខ នស/រកម/០៧០៦/០២១ ថ្ងៃ ០៦ ខែ កក្កដា ឆ្នាំ ២០០៦
- ក្រមរដ្ឋប្បវេណី លេខនស/រកម/១២០៧/០៣០ ចុះថ្ងៃទី០៨ ខែ ធ្នូ ឆ្នាំ ២០០៧
- ច្បាប់ស្តីពីការអនុវត្តក្រមរដ្ឋប្បវេណី ឆ្នាំ ២០១១

- ច្បាប់ស្តីពីអាពាហ៍ពិពាហ៍ និងគ្រួសារ , លេខ ៥៦ ក្រ, ថ្ងៃ២០ កក្កដា ១៩៨៩
- ច្បាប់ភូមិបាល ៣០, មេសា,ឆ្នាំ ២០០១
- ច្បាប់ស្តីពីនិតិវិធីនៃការពិន័យស៊ីវិល, ថ្ងៃ ២៧ ខែកុម្ភៈ ឆ្នាំ ២០០៨
- ច្បាប់ស្តីពីនីតិវិធីបណ្តឹងទាក់ទងនឹងឋានៈបុគ្គល, ថ្ងៃ២៦ ខែមេសា ឆ្នាំ ២០១០
- ច្បាប់ស្តីពីនីតិវិធីនៃរឿងក្តីរដ្ឋប្បវេណីដែលមិនមែនជាបណ្តឹង, ថ្ងៃ០៩ ខែមិថុនា ឆ្នាំ ២០១០
- ប្រកាសស្តីពីនីតិវិធីនៃការចុះបញ្ជីទ្រព្យសម្បត្តិប្តីប្រពន្ធ,លេខ៨១ កយ.ស្រក/១៣, ថ្ងៃ០៩ ខែ សីហា ឆ្នាំ ២០១៣

សៀវភៅ និងអត្ថបទផ្សេងៗ

- សាស្ត្រាចារ្យ **ស្រី វណ្ណធី** បោះពុម្ពលើកទី១ ឆ្នាំ ២០១២ នីតិបេតិកភ័ណ្ឌគ្រួសារ
- សាស្ត្រាចារ្យ **ញឹក ឧុទ្ធី** នីតិរដ្ឋប្បវេណី
- លោក **ចក សម្បត្តិ** បោះពុម្ព ឆ្នាំ ២០១៤ អនីតិសង្វាស
- សេចក្តីកំណត់ចំពោះមាត្រានីមួយៗនៃក្រមរដ្ឋប្បវេណី ភាគទី ៥ និងភាគទី ៦ ឆ្នាំ ២០១០
- ក្រុមការងារនៃអនាគតគ្រូបណ្តុះបណ្តាល នៅសាលាភូមិន្ទចៅក្រមនៃរាជបណ្ឌិតសភាវិជ្ជាជីវៈ តុលាការ កែសម្រួលលើការបោះពុម្ពបោះពុម្ពលើកទី ១ ឆ្នាំ ២០១៣ សេចក្តីពន្យល់ក្រម-រដ្ឋប្បវេណី ភាគ១ និងភាគ២
- សមិទ្ធផលរបស់គម្រងអភិវឌ្ឍន៍ច្បាប់ និងតុលាការ, បោះពុម្ព ឆ្នាំ នៅភ្នំពេញ ខែ វិច្ឆការ ឆ្នាំ ២០១៦ មេរៀនស្តីពី នីតិរដ្ឋប្បវេណី និងនីតិវិធីរដ្ឋប្បវេណី ភាគទី១ និងភាគទី២

ប្រកាស

ស្តីពី

នីតិវិធីនៃការចុះបញ្ជី

កិច្ចសន្យាទ្រព្យសម្បត្តិប្តីប្រពន្ធ

រៀបចំដោយ
ក្រុមការងារក្រសួងយុត្តិធម៌
និង
ទីប្រឹក្សាផ្នែកច្បាប់របស់ទីភ្នាក់ងារសហប្រតិបត្តិការអន្តរជាតិនៃប្រទេសជប៉ុន (JICA)
ប្រចាំក្រសួងយុត្តិធម៌

ក្រសួងយុត្តិធម៌
បោះពុម្ពលើកទីមួយ ចំនួន ៥០០ ក្បាល
នៅរាជធានីភ្នំពេញ ខែ កុម្ភៈ ឆ្នាំ ២០១៤

ប្រកាស

ស្តីពី

នីតិវិធីនៃការចុះបញ្ជី

កិច្ចសន្យាទ្រព្យសម្បត្តិប្តីប្រពន្ធ

រៀបចំដោយ
ក្រុមការងារក្រសួងយុត្តិធម៌
និង
ទីប្រឹក្សាផ្នែកច្បាប់របស់ទីភ្នាក់ងារសហប្រតិបត្តិការអន្តរជាតិនៃប្រទេសជប៉ុន (JICA)
ប្រចាំក្រសួងយុត្តិធម៌

p

ក្រសួងយុត្តិធម៌
បោះពុម្ពលើកទីមួយ ចំនួន ៥០០ ក្បាល
នៅរាជធានីភ្នំពេញ ខែ កុម្ភៈ ឆ្នាំ ២០១៤

ប្រកាស ស្ដីពី
នីតិវិធីនៃការចុះបញ្ជីកិច្ចសន្យាទ្រព្យសម្បត្តិប្ដីប្រពន្ធ

ត្រូវបានបោះពុម្ព នៅរាជធានីភ្នំពេញ
ដោយគម្រោងអភិវឌ្ឍន៍ប្រព័ន្ធច្បាប់ និងតុលាការ (ដំណាក់កាលទី ៤)
នៅក្រសួងយុត្តិធម៌ នៃព្រះរាជាណាចក្រកម្ពុជា នៅឆ្នាំ ២០១៤

គម្រោងអភិវឌ្ឍន៍ប្រព័ន្ធច្បាប់ និងតុលាការ
គឺជាគម្រោងសហប្រតិបត្តិការបច្ចេកទេស
រវាង
ក្រសួងយុត្តិធម៌
និង
ទីភ្នាក់ងារសហប្រតិបត្តិការអន្តរជាតិនៃប្រទេសជប៉ុន (JICA)

ព្រះរាជាណាចក្រកម្ពុជា

ជាតិ សាសនា ព្រះមហាក្សត្រ

ចំណាប់អារម្មណ៍របស់
ឯកឧត្តម អង្គ វង្សវឌ្ឍនា
រដ្ឋមន្ត្រីក្រសួងយុត្តិធម៌

ខ្ញុំមានសេចក្តីសោមនស្សរីករាយយ៉ាងខ្លាំង និងមោទនភាពខ្ពស់ដោយក្រសួងយុត្តិធម៌ ក្នុងនាមជាសេនាធិការរបស់រាជរដ្ឋាភិបាលនៃព្រះរាជាណាចក្រកម្ពុជា សម្រេចបាននូវសមិទ្ធផលជាច្រើនជាបន្តបន្ទាប់រួមមាន: បញ្ញត្តិមូលដ្ឋាន បញ្ញត្តិបន្ទាប់បន្សំ និងបញ្ញត្តិពិសេស ដែលបទប្បញ្ញត្តិទាំងនោះ មានទំនាក់ទំនងយ៉ាងជិតស្និទ្ធ ទៅនឹងការរស់នៅក្នុងសង្គម និងជីវភាពរស់នៅប្រចាំថ្ងៃរបស់ប្រជាពលរដ្ឋ ។

ជាមួយគ្នានេះដែរ នៅក្នុងទំនាក់ទំនងរវាង បុគ្គល និងបុគ្គល ដែលបានរៀបអាពាហ៍ពិពាហ៍ និងបុគ្គលដែលនឹងត្រូវរៀបអាពាហ៍ពិពាហ៍ជាមួយគ្នា ដែលមាននូវធនធានទ្រព្យសម្បត្តិជាចលនវត្ថុក្តី ជាអចលនវត្ថុក្តី គប្បីបញ្ជាក់ឲ្យបានច្បាស់អំពីសិទ្ធិទៅលើទ្រព្យសម្បត្តិនោះ ថាតើធនធានទ្រព្យសម្បត្តិណាខ្លះជាសិទ្ធិរួម ? ហើយធនធានទ្រព្យសម្បត្តិណាខ្លះ ជាសិទ្ធិផ្តាច់មុខរបស់ភាគីណាមួយ ?

ករណីនេះ នៅប្រទេសជឿនលឿនមួយចំនួន ដើម្បីបើកឱកាសឲ្យភាគីអាចកំណត់ឲ្យបានច្បាស់លាស់នូវទំនាក់ទំនងទ្រព្យសម្បត្តិទាំងនោះ និងងាយស្រួលដល់ការដោះស្រាយវិវាទទៅលើទំនាក់ទំនងទ្រព្យសម្បត្តិ គេបានរៀបចំឲ្យមានបទប្បញ្ញត្តិ ដែលទាក់ទងទៅនឹង ការចុះបញ្ជីទ្រព្យសម្បត្តិប្តីប្រពន្ធ ។

ទស្សនៈនៃគោលគំនិត ក្នុងការកំណត់នូវទំនាក់ទំនងនៃទ្រព្យសម្បត្តិនេះ ក៏ត្រូវបានយកមកបញ្ចូលនៅក្នុងក្រមរដ្ឋប្បវេណីនៃព្រះរាជាណាចក្រកម្ពុជា ដែលបានអនុម័តកាលពីថ្ងៃទី ០៨ ខែ ធ្នូ ឆ្នាំ ២០០៧ ហើយបានអនុវត្តកាលពីថ្ងៃទី ២១ ខែ ធ្នូ ឆ្នាំ ២០១១ កន្លងមកនេះ ។

នៅក្នុងមាត្រា ៩៦៩ នៃក្រមរដ្ឋប្បវេណីបានចែងថា ប្តីប្រពន្ធអាចធ្វើកិច្ចសន្យាអំពីទំនាក់ទំនងទ្រព្យសម្បត្តិនៅមុន ឬ ក្រោយរៀបអាពាហ៍ពិពាហ៍បាន ឲ្យតែមិនផ្ទុយនឹងសិទ្ធិទាមទារអាហារកាតព្វកិច្ច និងភាគបម្រុង ។ បើប្តីប្រពន្ធមិនបានធ្វើកិច្ចសន្យាពិសេស ចំពោះទ្រព្យសម្បត្តិនោះទេ នោះត្រូវអនុលោមតាមប្រព័ន្ធទ្រព្យសម្បត្តិដែលកំណត់ដោយច្បាប់ ។

រីឯមាត្រា ២៦ និងមាត្រា ២៧ នៃច្បាប់ស្តីពីការអនុវត្តក្រមរដ្ឋប្បវេណី បានប្រគល់សមត្ថកិច្ចឲ្យក្រសួងយុត្តិធម៌ មានសមត្ថកិច្ចលើការចុះបញ្ជីកិច្ចសន្យាទ្រព្យសម្បត្តិប្តីប្រពន្ធ ដោយក្រសួងត្រូវរៀបចំកំណត់អំពី បែបបទ និងទម្រង់ នៃការចុះបញ្ជីតាមរយៈប្រកាសរបស់ក្រសួង ។

ផ្អែកតាមបទប្បញ្ញត្តិនៃក្រមរដ្ឋប្បវេណី និងច្បាប់ស្តីពីការអនុវត្តក្រមរដ្ឋប្បវេណី ក្រសួងយុត្តិធម៌បានបង្កើតក្រុមការងារមួយ ដោយសហការ ជាមួយជំនាញការជប៉ុននៃអង្គការ JICA ប្រចាំក្រសួងយុត្តិធម៌ ដើម្បីរៀបចំ បែបបទ និងទម្រង់ នៃការចុះបញ្ជីទ្រព្យសម្បត្តិប្តីប្រពន្ធ ដោយប្រើប្រព័ន្ធចុះបញ្ជីដែលរៀបចំឡើងដោយប្រើក្រដាសដាក់ក្នុងក្រហ្វូ ។

ជាមួយនឹងការអបអរសាទរនៃភាពជោគជ័យ របស់ក្រុមការងារក្នុងការរៀបចំប្រកាសនេះ ខ្ញុំក៏សូមធ្វើការវាយតម្លៃខ្ពស់ កោតសរសើរ និងសូមថ្លែងអំណរគុណ ដោយស្មោះអស់ពីចិត្ត ចំពោះស្មារតីទទួលខុសត្រូវខ្ពស់បំផុត និងការខិតខំប្រឹងប្រែង ការព្យាយាម យកអស់ពីកំលាំងកាយ និងបញ្ញាស្មារតី របស់ក្រុមការងារ និងជំនាញការជប៉ុននៃអង្គការ JICA ប្រចាំក្រសួងយុត្តិធម៌ ។ ជាពិសេស ក្រុមការងារសាស្ត្រាចារ្យជប៉ុន ដែលបានចូលរួម ផ្តល់យោបល់ នៅក្នុងការរៀបចំ បទប្បញ្ញត្តិគតិយុត្តដ៏មានសារៈសំខាន់នេះ ហើយក៏ជាផ្នែកមួយនៃការអភិវឌ្ឍវិស័យច្បាប់ ស្របតាមគោលនយោបាយ ស្តីពីកំណែទម្រង់ច្បាប់ និងប្រព័ន្ធយុត្តិធម៌ របស់រាជរដ្ឋាភិបាលនៃព្រះរាជាណាចក្រកម្ពុជា ក្រោមការដឹកនាំប្រកបដោយគតិបណ្ឌិតដ៏ខ្ពង់ខ្ពស់របស់ **សម្តេច អគ្គមហាសេនាបតីតេជោ ហ៊ុន សែន នាយករដ្ឋមន្ត្រីនៃព្រះរាជាណាចក្រកម្ពុជា** ។

ជំហានបន្ទាប់ ក្រសួងយុត្តិធម៌ក៏បានកំណត់ទិសដៅឱ្យ ក្រុមការងារដែលបានរៀបចំប្រកាសនេះ ត្រូវធ្វើការបណ្តុះបណ្តាល និង ផ្សព្វផ្សាយប្រកាសនេះ ឱ្យបានទូលំទូលាយទៅដល់មន្ត្រីអនុវត្តច្បាប់និងប្រជាពលរដ្ឋទូទៅ ។

ក្រសួងយុត្តិធម៌មានជំនឿយ៉ាងមុតមាំថា ប្រកាសនេះនឹងក្លាយជាឧបករណ៍គតិយុត្តដ៏សំខាន់ ដែលផ្តល់សិទ្ធិ និងបើកឱកាស ឱ្យប្តីប្រពន្ធ ឬ បុគ្គលដែលនឹងត្រូវរៀបអាពាហ៍ពិពាហ៍ជាមួយគ្នា ដែលមានបំណងចង់ធ្វើការចុះបញ្ជី អាចធ្វើការចុះបញ្ជី អំពីកិច្ចសន្យាទ្រព្យសម្បត្តិប្តីប្រពន្ធបាន ហើយឈានទៅដល់ការបង្កើតទំនាក់ទំនងរវាង បុរស និងស្ត្រី ឱ្យមានភាពច្បាស់លាស់ និងតម្លាភាព ពាក់ព័ន្ធនឹងបញ្ហាទ្រព្យសម្បត្តិ និងចូលរួមចំណែកក្នុងការពង្រឹងគោលការណ៍សមភាពយេនឌ័រនៅក្នុងសង្គម ។

រាជធានីភ្នំពេញ,ថ្ងៃទី ០៩ ខែ សីហា ឆ្នាំ ២០១៣

រដ្ឋមន្ត្រីក្រសួងយុត្តិធម៌

អង្គ វង្សវឌ្ឍនា

ប្រធានក្រុមការងារតាក់តែងច្បាប់

ឯកឧត្តម **អង្គ វង្សវឌ្ឍនា** រដ្ឋមន្ត្រីក្រសួងយុត្តិធម៌

សមាសភាពក្រុមការងារក្រសួងយុត្តិធម៌ដែលទទួលបន្ទុកតាក់តែងប្រកាសស្តីពី “ការចុះបញ្ជីទ្រព្យសម្បត្តិប្តីប្រពន្ធ”

លោកជំទាវ	**ចាន់ សុធាវី**	រដ្ឋលេខាធិការនៃក្រសួងយុត្តិធម៌ (ប្រធាន)
ឯកឧត្តម	**យាន ស៊ីណា**	អតីតអនុរដ្ឋលេខាធិការនៃក្រសួងយុត្តិធម៌
លោក	**ទិត្យ ឫទ្ធី**	ចៅក្រមនៃក្រសួងយុត្តិធម៌
កញ្ញា	**ម៉ៅ តិរុណា**	អគ្គនាយករង នៃអគ្គនាយកដ្ឋានបច្ចេកទេសនៃក្រសួងយុត្តិធម៌
លោកស្រី	**សួរ ដានី**	អគ្គនាយករង នៃអគ្គនាយកដ្ឋានរដ្ឋបាល និងហិរញ្ញវត្ថុនៃក្រសួងយុត្តិធម៌
លោក	**ទូច ថារិទ្ធ**	ប្រធាននាយកដ្ឋានកិច្ចការរដ្ឋប្បវេណីនៃក្រសួងយុត្តិធម៌
លោក	**កែវ សេដ្ឋា**	អតីតអនុប្រធាននាយកដ្ឋានកិច្ចការរដ្ឋប្បវេណីនៃក្រសួងយុត្តិធម៌
លោក	**ហុក ច័ន្ទសុវណ្ណារ៉ា**	អនុប្រធានការិយាល័យកិច្ចការរដ្ឋប្បវេណីនៃក្រសួងយុត្តិធម៌
លោក	**អុល ធីរៈ**	អនុប្រធានការិយាល័យកិច្ចការអយ្យការនៃក្រសួងយុត្តិធម៌
កញ្ញា	**ឡាយ លីនណា**	អនុប្រធានការិយាល័យបច្ចេកទេសនៃក្រសួងយុត្តិធម៌
កញ្ញា	**សួន ណារី**	មន្ត្រីគ្រប់គ្រងរដ្ឋបាលនៃក្រសួងយុត្តិធម៌

ជំនាញការរបស់ទីភ្នាក់ងារសហប្រតិបត្តិការអន្តរជាតិនៃប្រទេសជប៉ុន (JICA) ប្រចាំក្រសួងយុត្តិធម៌

លោក	Issei SAKANO	អតីតទីប្រឹក្សាច្បាប់នៃគម្រោងអភិវឌ្ឍន៍ប្រព័ន្ធច្បាប់ និងតុលាការ
លោក	Hiroshi KIYOHARA	អតីតទីប្រឹក្សាច្បាប់នៃគម្រោងអភិវឌ្ឍន៍ប្រព័ន្ធច្បាប់ និងតុលាការ
លោក	Masayoshi HARADA	អតីតទីប្រឹក្សាច្បាប់នៃគម្រោងអភិវឌ្ឍន៍ប្រព័ន្ធច្បាប់ និងតុលាការ
លោកស្រី	Emiko KANETAKE	អតីតទីប្រឹក្សាច្បាប់នៃគម្រោងអភិវឌ្ឍន៍ប្រព័ន្ធច្បាប់ និងតុលាការ
លោកស្រី	Ayako TAMIYA	អតីតទីប្រឹក្សាច្បាប់នៃគម្រោងអភិវឌ្ឍន៍ប្រព័ន្ធច្បាប់ និងតុលាការ
លោកស្រី	Miha ISOI	ទីប្រឹក្សាច្បាប់នៃគម្រោងអភិវឌ្ឍន៍ប្រព័ន្ធច្បាប់ និងតុលាការ

សមាសភាពសាស្ត្រាចារ្យជប៉ុនដែលបានប្រឹក្សាយោបល់ក្នុងការរៀបចំប្រកាស

លោក	Akio MORISHIMA	សាស្ត្រាចារ្យកិត្តិយសនៃសាកលវិទ្យាល័យ Nagoya (ប្រធាន)
លោក	Ikufumi NIIMI	សាស្ត្រាចារ្យនៃសាកលវិទ្យាល័យ Meiji
លោក	Michitaro URAKAWA	សាស្ត្រាចារ្យនៃសាកលវិទ្យាល័យ Waseda
លោក	Kaoru KAMATA	សាស្ត្រាចារ្យនៃសាកលវិទ្យាល័យ Waseda
លោក	Yutaka YAMAMOTO	សាស្ត្រាចារ្យនៃសាកលវិទ្យាល័យ Kyoto
លោក	Tsuneo MATSUMOTO	សាស្ត្រាចារ្យនៃសាកលវិទ្យាល័យ Hitotsubashi
លោក	Yoshihisa NOMI	សាស្ត្រាចារ្យនៃសាកលវិទ្យាល័យ Gakushuin

លោក	Toshifumi MINAMI	អតីតចៅក្រមសាលាឧទ្ធរណ៍នៃទីក្រុងតូក្យូ
លោក	Toyohiro NOMURA	សាស្ត្រាចារ្យនៃសាកលវិទ្យាល័យ Gakushu-in
លោក	Masayuki TANAMURA	សាស្ត្រាចារ្យនៃសាកលវិទ្យាល័យ Waseda
លោក	Keita SATO	សាស្ត្រាចារ្យនៃសាកលវិទ្យាល័យ Chuo
លោក	Atsushi MOTOYAMA	សាស្ត្រាចារ្យនៃសាកលវិទ្យាល័យ Ritsumeikan
លោក	Hiroshi MATSUO	សាស្ត្រាចារ្យនៃសាកលវិទ្យាល័យ Keio
លោក	Hisaya HATANAKA	ជំនួយការសាស្ត្រាចារ្យនៃសាកលវិទ្យាល័យ Fukuoka
លោក	Keisuke ENDO	មន្ត្រីនៃការិយាល័យកិច្ចការរដ្ឋប្បវេណីនៃក្រសួងយុត្តិធម៌
លោក	Kazuo UESAKA	សាស្ត្រាចារ្យនៃនាយកដ្ឋានកិច្ចសហប្រតិបត្តិការអន្តរជាតិនៃក្រសួងយុត្តិធម៌

សមាសភាពលេខាធិការដ្ឋានរបស់ក្រុមប្រឹក្សាយោបល់

លោក	Atsuhito YOSHIMOTO	អ្នកស្រាវជ្រាវនៃមជ្ឈមណ្ឌលច្បាប់រដ្ឋប្បវេណី និងពាណិជ្ជកម្មអន្តរជាតិ
លោក	Hisashi NAGAYA	អ្នកស្រាវជ្រាវនៃមជ្ឈមណ្ឌលច្បាប់រដ្ឋប្បវេណី និងពាណិជ្ជកម្មអន្តរជាតិ

អ្នកបកប្រែ :

លោក	**គីម ពេជ្រជា**	អតីតជំនួយការ នៃគម្រោងអភិវឌ្ឍន៍ប្រព័ន្ធច្បាប់ និងតុលាការ
លោក	**កែច ពិសី**	អតីតជំនួយការ នៃគម្រោងអភិវឌ្ឍន៍ប្រព័ន្ធច្បាប់ និងតុលាការ
លោក	**កែច ម៉ាន្នី**	អតីតមន្ត្រីច្បាប់ជាន់ខ្ពស់ នៃគម្រោងអភិវឌ្ឍន៍ប្រព័ន្ធច្បាប់ និងតុលាការ
លោក	**ឡៀប សុខសិរីយស**	អតីតជំនួយការផ្នែកច្បាប់ នៃគម្រោងអភិវឌ្ឍន៍ប្រព័ន្ធច្បាប់ និងតុលាការ
លោក	**ម៉ែត ណារ័ត្ន**	មន្ត្រីច្បាប់ នៃគម្រោងអភិវឌ្ឍន៍ប្រព័ន្ធច្បាប់ និងតុលាការ
លោក	**សោម រតនា**	ជំនួយការផ្នែកច្បាប់ នៃគម្រោងអភិវឌ្ឍន៍ប្រព័ន្ធច្បាប់ និងតុលាការ
កញ្ញា	**ស៊ី ច័ន្ទជីម៉ា**	ជំនួយការរដ្ឋបាល នៃគម្រោងអភិវឌ្ឍន៍ប្រព័ន្ធច្បាប់ និងតុលាការ

ប្រកាស
ស្តីពី
នីតិវិធីនៃការចុះបញ្ជី កិច្ចសន្យាទ្រព្យសម្បត្តិប្តីប្រពន្ធ

ជំពូកទី ១- បទប្បញ្ញត្តិទូទៅ

ប្រការ ១ - គោលដៅ ២

ប្រការ ២ - គោលបំណង ២

ប្រការ ៣ - វិសាលភាព ២

ជំពូកទី ២- សមត្ថកិច្ចចុះបញ្ជី

ប្រការ ៤ - ស្ថាប័នមានសមត្ថកិច្ចលើការចុះបញ្ជី ២

ជំពូកទី ៣- ការបង្កើត ការគ្រប់គ្រងក្រូណូ និងអំឡុងពេលរក្សាទុកឯកសារក្នុងក្រូណូ

ផ្នែកទី ១- ការបង្កើតក្រូណូ

ប្រការ ៥ - ការបង្កើតក្រូណូ ៣

ប្រការ ៦ - ក្រូណូទទួលពាក្យសុំ ៣

ប្រការ ៧ - ក្រូណូចុះបញ្ជីកិច្ចសន្យាទ្រព្យសម្បត្តិប្តីប្រពន្ធ ៤

ប្រការ ៨ - ក្រូណូសម្រាក់ដាក់ឯកសារពាក្យសុំ ៤

ប្រការ ៩ - ក្រូណូលើកចោល ៤

ប្រការ ១០ - ក្រូណូសម្រាក់ដាក់ពាក្យសុំឲ្យពិនិត្យឡើងវិញ ៤

ប្រការ ១១ - ក្រូណូសម្រាប់ដាក់ពាក្យសុំឲ្យចេញលិខិតបញ្ជាក់ការចុះបញ្ជី ៤

ផ្នែកទី ២- ការគ្រប់គ្រងក្រូណូ

ប្រការ ១២ - ការគ្រប់គ្រងក្រូណូ ៥

ផ្នែកទី ៣- អំឡុងពេលរក្សាទុកឯកសារក្នុងក្រូណូ

ប្រការ ១៣ - ការរក្សាទុកឯកសារក្នុងក្រូណូទទួលពាក្យសុំ និងក្រូណូចុះបញ្ជីកិច្ចសន្យាទ្រព្យសម្បត្តិប្តីប្រពន្ធ ៥

ប្រការ ១៤ - អំឡុងពេលរក្សាទុកឯកសារក្នុងក្រូណូសម្រាប់ដាក់ពាក្យសុំ ក្រូណូលើកចោល ក្រូណូសម្រាប់ដាក់ពាក្យសុំឲ្យពិនិត្យឡើងវិញ ក្រូណូសម្រាប់ដាក់ពាក្យសុំឲ្យចេញលិខិតបញ្ជាក់ការចុះបញ្ជី ៥

ជំពូកទី ៤- បទប្បញ្ញត្តិទូទៅ នៃពាក្យសុំចុះបញ្ជី

ប្រការ ១៥ - ពាក្យសុំចុះបញ្ជី ៥

ប្រការ ១៦ - ទម្រង់នៃពាក្យសុំចុះបញ្ជី ៦

ប្រការ ១៧ - ឯកសារភ្ជាប់ជាមួយពាក្យសុំចុះបញ្ជី ៦

ប្រការ ១៨ - ការប្រគល់ច្បាប់ដើមនៃឯកសារភ្ជាប់............ ៧

ជំពូកទី ៥- ពាក្យសុំចុះបញ្ជី

ប្រការ ១៩ - ពាក្យសុំចុះបញ្ជីកិច្ចសន្យាទ្រព្យសម្បត្តិប្ដីប្រពន្ធ............ ៧
ប្រការ ២០ - ពាក្យសុំចុះបញ្ជីអំពីការផ្លាស់ប្ដូរកិច្ចសន្យាទ្រព្យសម្បត្តិប្ដីប្រពន្ធ............ ៨
ប្រការ ២១ - ពាក្យសុំចុះបញ្ជីអំពីការកែតម្រូវ ការចុះបញ្ជីកិច្ចសន្យាទ្រព្យសម្បត្តិប្ដីប្រពន្ធ............ ៨
ប្រការ ២២ - ពាក្យសុំចុះបញ្ជីអំពីការលុបការចុះបញ្ជីកិច្ចសន្យាទ្រព្យសម្បត្តិប្ដីប្រពន្ធដោយមូលហេតុ រំលាយអាពាហ៍ពិពាហ៍ ឬ កំជាប់ពាក្យ............ ៩
ប្រការ ២៣ - ពាក្យសុំចុះបញ្ជីអំពីការលុបការចុះបញ្ជីកិច្ចសន្យាទ្រព្យសម្បត្តិប្ដីប្រពន្ធដោយមូលហេតុ មោឃភាព ការលុបចោល ឬ ការរំលាយកិច្ចសន្យាទ្រព្យសម្បត្តិប្ដីប្រពន្ធ............ ១០
ប្រការ ២៤ - ពាក្យសុំចុះបញ្ជីអំពីការលុបការចុះបញ្ជីកិច្ចសន្យាទ្រព្យសម្បត្តិប្ដីប្រពន្ធដោយមូលហេតុ សហព័ទ្ធណាម្នាក់បានស្លាប់............ ១០
ប្រការ ២៥ - ពាក្យសុំចុះបញ្ជីអំពីការលុបការចុះបញ្ជីកិច្ចសន្យាទ្រព្យសម្បត្តិប្ដីប្រពន្ធដោយផ្អែកលើ សាលក្រម ឬ សាលដីកាស្ថាពរ រំលាយអាពាហ៍ពិពាហ៍ និងការបែងចែកទ្រព្យសម្បត្តិ............ ១១
ប្រការ ២៦ - ពាក្យសុំចុះបញ្ជីអំពីការលុបការចុះបញ្ជីកិច្ចសន្យាទ្រព្យសម្បត្តិប្ដីប្រពន្ធ តាមសេចក្ដី សម្រេចរបស់តុលាការ ដោយផ្អែកលើបញ្ញត្តិនៃច្បាប់ស្ដីពីនីតិវិធីរឿងក្ដីរដ្ឋប្បវេណីដែល មិនមែនជាបណ្ដឹង............ ១១
ប្រការ ២៧ - ពាក្យសុំចុះបញ្ជីអំពីការលុបការចុះបញ្ជីកិច្ចសន្យាទ្រព្យសម្បត្តិប្ដីប្រពន្ធ ដោយផ្អែកតាម សាលក្រម ឬ សាលដីកាស្ថាពរ ដែលបានកំណត់ក្នុងច្បាប់ស្ដីពីការអនុវត្ត ក្រមរដ្ឋប្បវេណី មាត្រា ៣០ កថាខណ្ឌទី ៣ ចំនុច ឃ............ ១២
ប្រការ ២៨ - ពាក្យសុំចុះបញ្ជីអំពីកាលបរិច្ឆេទនៃថ្ងៃរៀបអាពាហ៍ពិពាហ៍............ ១២

ជំពូកទី ៦- ការទទួល ការពិនិត្យពាក្យសុំចុះបញ្ជី និងពាក្យសុំឲ្យពិនិត្យឡើងវិញ

ប្រការ ២៩ - ការទទួលពាក្យសុំចុះបញ្ជី............ ១៣
ប្រការ ៣០ - ការដកពាក្យសុំចុះបញ្ជី............ ១៣
ប្រការ ៣១ - ការពិនិត្យពាក្យសុំចុះបញ្ជី............ ១៣
ប្រការ ៣២ - ការកែតម្រូវ និងការលើកចោលពាក្យសុំចុះបញ្ជី............ ១៣
ប្រការ ៣៣ - ការប្រគល់ឯកសារភ្ជាប់ឲ្យវិញ............ ១៤
ប្រការ ៣៤ - ពាក្យសុំឲ្យពិនិត្យឡើងវិញចំពោះការលើកចោលរបស់មន្ត្រីចុះបញ្ជី............ ១៤
ប្រការ ៣៥ - ចំណុចដែលត្រូវចុះបញ្ជីក្នុងសន្លឹកចុះបញ្ជីកិច្ចសន្យាទ្រព្យសម្បត្តិប្ដីប្រពន្ធ............ ១៤
ប្រការ ៣៦ - អានុភាពនៃការចុះបញ្ជី............ ១៤

ជំពូកទី ៧- របៀបចុះបញ្ជី និងចងក្រងទុកក្នុងក្រឡា

ប្រការ ៣៧ - របៀបចុះបញ្ជីក្នុងក្រឡាទទួលពាក្យសុំ............ ១៥

ប្រការ ៣៨ - របៀបចុះបញ្ជីក្នុងក្រ្ងណ្ឌចុះបញ្ជីកិច្ចសន្យាទ្រព្យសម្បត្តិប្ដីប្រពន្ធ......................................១៥
ប្រការ ៣៩ - របៀបចុះបញ្ជីក្នុងក្រ្ងណ្ឌចុះបញ្ជីអំពីការផ្លាស់ប្ដូរកិច្ចសន្យាទ្រព្យសម្បត្តិប្ដីប្រពន្ធ...........១៥
ប្រការ ៤០ - របៀបចុះបញ្ជីក្នុងក្រ្ងណ្ឌចុះបញ្ជីអំពីការកែតម្រូវកិច្ចសន្យាទ្រព្យសម្បត្តិប្ដីប្រពន្ធ...........១៦
ប្រការ ៤១ - របៀបចុះបញ្ជីក្នុងក្រ្ងណ្ឌចុះបញ្ជីអំពីការលុបការចុះបញ្ជីកិច្ចសន្យាទ្រព្យសម្បត្តិប្ដីប្រពន្ធ.១៦
ប្រការ ៤២ - របៀបចុះបញ្ជីក្នុងក្រ្ងណ្ឌចុះបញ្ជីអំពីកាលបរិច្ឆេទនៃថ្ងៃរៀបអាពាហ៍ពិពាហ៍..................១៦
ប្រការ ៤៣ - វិធីកត់ត្រាការចុះបញ្ជីអំពីខ្លឹមសារនៃកិច្ចសន្យាទ្រព្យសម្បត្តិប្ដីប្រពន្ធ ១៧
ប្រការ ៤៤ - របៀបចងក្រងរក្សាទុកក្នុងក្រ្ងណ្ឌសម្រាប់ដាក់ឯកសារពាក្យសុំ..១៧
ប្រការ ៤៥ - របៀបចងក្រងរក្សាទុកក្នុងក្រ្ងណ្ឌលើកចោល..១៧
ប្រការ ៤៦ - របៀបចងក្រងរក្សាទុកក្នុងក្រ្ងណ្ឌសម្រាប់ដាក់ពាក្យសុំឲ្យពិនិត្យឡើងវិញ...................១៧
ប្រការ ៤៧ - របៀបចងក្រងរក្សាទុកក្នុងក្រ្ងណ្ឌសម្រាប់ដាក់ពាក្យសុំឲ្យចេញលិខិតបញ្ជាក់ការចុះបញ្ជី....១៨

ជំពូកទី ៨- នីតិវិធីនៃការចេញលិខិតបញ្ជាក់

ប្រការ ៤៨ - របៀបដាក់ពាក្យសុំឲ្យចេញលិខិតបញ្ជាក់ ១៨
ប្រការ ៤៩ - ការចេញលិខិតបញ្ជាក់...១៨

ជំពូកទី ៩- អវសានប្បញ្ញត្តិ

ប្រការ ៥០ - កាលបរិច្ឆេទ នៃការអនុវត្ត...១៩

ឧបសម្ព័ន្ធទី ១ - ពាក្យសុំចុះបញ្ជីកិច្ចសន្យាទ្រព្យសម្បត្តិប្ដីប្រពន្ធ..២០
ឧបសម្ព័ន្ធទី ២ - ពាក្យសុំចុះបញ្ជីអំពីការផ្លាស់ប្ដូរកិច្ចសន្យាទ្រព្យសម្បត្តិប្ដីប្រពន្ធ..............................២១
ឧបសម្ព័ន្ធទី ៣ - ពាក្យសុំចុះបញ្ជីអំពីការផ្លាស់ប្ដូរឈ្មោះ ឬ អាសយដ្ឋាន ២២
ឧបសម្ព័ន្ធទី ៤ - ពាក្យសុំចុះបញ្ជីអំពីការកែតម្រូវការចុះបញ្ជីកិច្ចសន្យាទ្រព្យសម្បត្តិប្ដីប្រពន្ធ ២៣
ឧបសម្ព័ន្ធទី ៥ - ពាក្យសុំចុះបញ្ជីអំពីការលុបការចុះបញ្ជីកិច្ចសន្យាទ្រព្យសម្បត្តិប្ដីប្រពន្ធ.......................២៤
ឧបសម្ព័ន្ធទី ៦ - ពាក្យសុំចុះបញ្ជីអំពីកាលបរិច្ឆេទនៃថ្ងៃរៀបអាពាហ៍ពិពាហ៍ ២៥
ឧបសម្ព័ន្ធទី ៧ - ពាក្យសុំឲ្យចេញលិខិតបញ្ជាក់...២៦
ឧបសម្ព័ន្ធទី ៨ - សន្លឹកក្រដាសទទួលពាក្យសុំ ២៧
ឧបសម្ព័ន្ធទី ៩ - សន្លឹកចុះបញ្ជីកិច្ចសន្យាទ្រព្យសម្បត្តិប្ដីប្រពន្ធ ២៨
ឧបសម្ព័ន្ធទី ១០ - សន្លឹកចុះបញ្ជីការផ្លាស់ប្ដូរកិច្ចសន្យាទ្រព្យសម្បត្តិប្ដីប្រពន្ធ.......................................២៩
គំរូចុះបញ្ជី ១ - សន្លឹកក្រដាសទទួលពាក្យសុំ ៣០
គំរូចុះបញ្ជី ២ - ការបង្កើតកិច្ចសន្យាទ្រព្យសម្បត្តិប្ដីប្រពន្ធ (សន្លឹកចុះបញ្ជី) ៣១
គំរូចុះបញ្ជី ៣ - ការបង្កើតកិច្ចសន្យាទ្រព្យសម្បត្តិប្ដីប្រពន្ធ (សន្លឹកចុះបញ្ជី) (វិធីកត់ត្រា).......................៣២
គំរូចុះបញ្ជី ៤ - ការផ្លាស់ប្ដូរកិច្ចសន្យាទ្រព្យសម្បត្តិប្ដីប្រពន្ធ (សន្លឹកចុះបញ្ជី) ៣៤
គំរូចុះបញ្ជី ៥ - ការផ្លាស់ប្ដូរកិច្ចសន្យាទ្រព្យសម្បត្តិប្ដីប្រពន្ធ (សន្លឹកចុះបញ្ជី) (វិធីកត់ត្រា) ៣៥
គំរូចុះបញ្ជី ៦ - ការលុបការចុះបញ្ជីកិច្ចសន្យាទ្រព្យសម្បត្តិប្ដីប្រពន្ធ (សន្លឹកចុះបញ្ជី) ៣៧

គំរូចុះបញ្ជី ៧ - ការលុបការចុះបញ្ជីកិច្ចសន្យាទ្រព្យសម្បត្តិប្តីប្រពន្ធ (សន្លឹកចុះបញ្ជី) (វិធីកត់ត្រា) ៣៨
គំរូចុះបញ្ជី ៨ - ការផ្លាស់ប្តូរឈ្មោះ ឬ អាសយដ្ឋានជាអាទិ៍ (សន្លឹកចុះបញ្ជី) ៣៩

p

ព្រះរាជាណាចក្រកម្ពុជា
ជាតិ សាសនា ព្រះមហាក្សត្រ

ក្រសួងយុត្តិធម៌

លេខ : ៤០.ក.យ.ប្រក/១៣

ប្រកាស
ស្តីពី
នីតិវិធីនៃការចុះបញ្ជីកិច្ចសន្យាទ្រព្យសម្បត្តិប្តីប្រពន្ធ

រដ្ឋមន្ត្រីក្រសួងយុត្តិធម៌

- បានឃើញរដ្ឋធម្មនុញ្ញនៃព្រះរាជាណាចក្រកម្ពុជា
- បានឃើញព្រះរាជក្រមលេខ ០២/នស/៩៤ ចុះថ្ងៃទី ២០ ខែ កក្កដា ឆ្នាំ ១៩៩៤ ដែលប្រកាសឲ្យប្រើច្បាប់ស្តីពីការរៀបចំ និងការប្រព្រឹត្តទៅនៃគណៈរដ្ឋមន្ត្រី
- បានឃើញព្រះរាជក្រឹត្យលេខ នស/រកត/០៩០៨/១០៥៥ ចុះថ្ងៃទី ២៥ ខែ កញ្ញា ឆ្នាំ ២០០៨ ស្តីពីការតែងតាំងរាជរដ្ឋាភិបាលនៃព្រះរាជាណាចក្រកម្ពុជា
- បានឃើញព្រះរាជក្រមលេខ នស/រកម/០១៩៦/០៤ ចុះថ្ងៃទី ២៤ ខែ មករា ឆ្នាំ ១៩៩៦ ដែលប្រកាសឲ្យប្រើច្បាប់ស្តីពីការបង្កើតក្រសួងយុត្តិធម៌
- បានឃើញក្រឹត្យលេខ ០៦ ក្រ ចុះថ្ងៃទី ០៨ ខែ កុម្ភៈ ឆ្នាំ ១៩៩៣ ដែលប្រកាសឲ្យប្រើច្បាប់ស្តីពីការបោតតាំង និងសកម្មភាពរបស់សាលាជំរះក្តីនៃរដ្ឋកម្ពុជា
- បានឃើញអនុក្រឹត្យលេខ ៤៧ អនក្រ.បក ចុះថ្ងៃទី ១១ ខែ ឧសភា ឆ្នាំ ២០០៧ ស្តីពីការរៀបចំ និងការប្រព្រឹត្តទៅរបស់ក្រសួងយុត្តិធម៌
- បានឃើញព្រះរាជក្រមលេខ នស/រកម/១២០៧/០៣០ ចុះថ្ងៃទី ០៨ ខែ ធ្នូ ឆ្នាំ ២០០៧ ដែលប្រកាសឲ្យប្រើក្រមរដ្ឋប្បវេណី
- បានឃើញព្រះរាជក្រមលេខ នស/រកម/០៥១១/០០៧ ចុះថ្ងៃទី ៣១ ខែ ឧសភា ឆ្នាំ ២០១១ ដែលប្រកាសឲ្យប្រើច្បាប់ស្តីពីការអនុវត្តក្រមរដ្ឋប្បវេណី

មហាវិថីសម្តេចសុធារស.ខ័ណ្ឌដូនពេញ.រាជធានីភ្នំពេញ ទូរស័ព្ទ : 023 216 322 023 2 7 841

ប្រកាស
ស្តីពី
នីតិវិធីនៃការចុះបញ្ជី កិច្ចសន្យាទ្រព្យសម្បត្តិប្តីប្រពន្ធ

ជំពូកទី ១
បទប្បញ្ញត្តិទូទៅ

ប្រការ ១ : គោលដៅ

ប្រកាសនេះ មានគោលដៅធានានូវប្រសិទ្ធភាព នៃការចុះបញ្ជីកិច្ចសន្យាទ្រព្យសម្បត្តិប្តីប្រពន្ធ ដែលបង្កើតអានុភាពរវាងបុគ្គលដែលបានរៀបអាពាហ៍ពិពាហ៍ជាមួយគ្នា ឲ្យបានត្រឹមត្រូវតាមក្រមរដ្ឋប្បវេណី និងច្បាប់ស្តីពីការអនុវត្តក្រមរដ្ឋប្បវេណី ។

ប្រការ ២ : គោលបំណង

គោលបំណងនៃប្រកាសនេះ គឺអនុញ្ញាតឲ្យប្តីប្រពន្ធ ឬ បុគ្គលដែលនឹងត្រូវរៀបអាពាហ៍ពិពាហ៍ជាមួយគ្នា អាចធ្វើការចុះបញ្ជីកិច្ចសន្យាអំពីទំនាក់ទំនងទ្រព្យសម្បត្តិនៅមុន ឬ ក្រោយការរៀបអាពាហ៍ពិពាហ៍បាន ដើម្បីកំណត់ឲ្យបានច្បាស់លាស់ អំពីទំនាក់ទំនងទ្រព្យសម្បត្តិប្តីប្រពន្ធ។

ប្រការ ៣ : វិសាលភាព

ប្រកាសនេះ មានវិសាលភាពអនុវត្តទៅលើចំណុច ដូចខាងក្រោម ៖

- ការចុះបញ្ជីកិច្ចសន្យាទ្រព្យសម្បត្តិប្តីប្រពន្ធ
- ការចុះបញ្ជីអំពីការផ្លាស់ប្តូរកិច្ចសន្យាទ្រព្យសម្បត្តិប្តីប្រពន្ធ
- ការលុបការចុះបញ្ជីកិច្ចសន្យាទ្រព្យសម្បត្តិប្តីប្រពន្ធ
- នីតិវិធីនៃការចេញលិខិតបញ្ជាក់។

ជំពូកទី ២
សមត្ថកិច្ចចុះបញ្ជី

ប្រការ ៤ : ស្ថាប័នមានសមត្ថកិច្ចលើការចុះបញ្ជី

១- នាយកដ្ឋានកិច្ចការរដ្ឋប្បវេណី នៃក្រសួងយុត្តិធម៌ មានសមត្ថកិច្ចលើការចុះបញ្ជីកិច្ចសន្យាទ្រព្យសម្បត្តិប្តីប្រពន្ធ ។

២- មន្ត្រីដែលទទួលបន្ទុកកិច្ចការដែលទាក់ទងនឹងការចុះបញ្ជីកិច្ចសន្យាទ្រព្យសម្បត្តិប្តីប្រពន្ធ (មន្ត្រីចុះបញ្ជី) ត្រូវនៅក្នុងនាយកដ្ឋានកិច្ចការរដ្ឋប្បវេណី ។

៣- ក្រួណ្ឌទាក់ទងនឹងការចុះបញ្ជីកិច្ចសន្យាទ្រព្យសម្បត្តិប្ដីប្រពន្ធ ត្រូវរក្សាទុកនៅក្នុងនាយកដ្ឋានកិច្ចការរដ្ឋប្បវេណី ។

ជំពូកទី ៣
ការបង្កើត ការគ្រប់គ្រងក្រួណ្ឌ និងរយៈពេលរក្សាទុកឯកសារក្នុងក្រួណ្ឌ
ផ្នែកទី ១
ការបង្កើតក្រួណ្ឌ

ប្រការ ៥ : ការបង្កើតក្រួណ្ឌ

នាយកដ្ឋានកិច្ចការរដ្ឋប្បវេណី ត្រូវបង្កើតក្រួណ្ឌ ដូចខាងក្រោម ៖

១. ក្រួណ្ឌទទួលពាក្យសុំ
២. ក្រួណ្ឌចុះបញ្ជីកិច្ចសន្យាទ្រព្យសម្បត្តិប្ដីប្រពន្ធ
៣. ក្រួណ្ឌសម្រាប់ដាក់ឯកសារពាក្យសុំ
៤. ក្រួណ្ឌលើកចោល
៥. ក្រួណ្ឌសម្រាប់ដាក់ពាក្យសុំឲ្យពិនិត្យឡើងវិញ
៦. ក្រួណ្ឌសម្រាប់ដាក់ពាក្យសុំឲ្យចេញលិខិតបញ្ជាក់ការចុះបញ្ជី

ប្រការ ៦ : ក្រួណ្ឌទទួលពាក្យសុំ

១- ក្រួណ្ឌទទួលពាក្យសុំ គឺជាក្រួណ្ឌសម្រាប់ចុះព័ត៌មាន ដូចជា ឈ្មោះ និងអាសយដ្ឋានរបស់អ្នកដាក់ពាក្យសុំ និងចុះលេខទទួលពាក្យសុំនៅលើពាក្យសុំចុះបញ្ជីកិច្ចសន្យាទ្រព្យសម្បត្តិប្ដីប្រពន្ធ ពាក្យសុំចុះបញ្ជីអំពីការផ្លាស់ប្ដូរកិច្ចសន្យាទ្រព្យសម្បត្តិប្ដីប្រពន្ធ និងពាក្យសុំលុបការចុះបញ្ជីកិច្ចសន្យាទ្រព្យសម្បត្តិប្ដីប្រពន្ធ ។

២- សន្លឹកក្រដាសទទួលពាក្យសុំ ដែលដាក់ក្នុងក្រួណ្ឌ ត្រូវមានតារាងបែងចែកខ្ទង់ ដូចខាងក្រោមនេះ ៖

- លេខរៀងទទួលពាក្យ
- កាលបរិច្ឆេទ នៃការទទួលពាក្យ
- ប្រភេទ នៃការចុះបញ្ជីកិច្ចសន្យាទ្រព្យសម្បត្តិប្ដីប្រពន្ធ
- ឈ្មោះ និងអាសយដ្ឋានរបស់អ្នកដាក់ពាក្យសុំ
- ជាប្ដីប្រពន្ធ
- បុគ្គលដែលនឹងត្រូវរៀបអាពាហ៍ពិពាហ៍ជាមួយគ្នា
- ឈ្មោះ និងអាសយដ្ឋានរបស់អ្នកតំណាង (ប្រសិនបើមាន)
- ផ្សេងៗ

ប្រការ ៧ : ក្រុណ្ឌចុះបញ្ជីកិច្ចសន្យាទ្រព្យសម្បត្តិប្តីប្រពន្ធ

១- ក្រុណ្ឌចុះបញ្ជីកិច្ចសន្យាទ្រព្យសម្បត្តិប្តីប្រពន្ធ គឺជាក្រុណ្ឌសម្រាប់ការចុះបញ្ជីកិច្ចសន្យាទ្រព្យសម្បត្តិប្តីប្រពន្ធ ចុះបញ្ជីអំពីការផ្លាស់ប្តូរកិច្ចសន្យាទ្រព្យសម្បត្តិប្តីប្រពន្ធ ចុះបញ្ជីអំពីការលុបការចុះបញ្ជីកិច្ចសន្យាទ្រព្យសម្បត្តិប្តីប្រពន្ធ។

២- សន្លឹកចុះបញ្ជី ដែលដាក់ក្នុងក្រុណ្ឌ ត្រូវមានតារាងបែងចែកខ្ទង់ ដូចខាងក្រោមនេះ ៖

- លេខចុះបញ្ជី និង លេខទទួលពាក្យសុំ
- ឈ្មោះ ថ្ងៃ ខែ ឆ្នាំកំណើត និងអាសយដ្ឋានរបស់កាគីនៃកិច្ចសន្យា
- ការផ្លាស់ប្តូរឈ្មោះ និងអាសយដ្ឋាន
- កាលបរិច្ឆេទនៃថ្ងៃរៀបអាពាហ៍ពិពាហ៍
- គោលបំណង និងមូលហេតុនៃការចុះបញ្ជី
- ខ្លឹមសារកិច្ចសន្យាទ្រព្យសម្បត្តិប្តីប្រពន្ធ
- ការផ្លាស់ប្តូរកិច្ចសន្យាទ្រព្យសម្បត្តិប្តីប្រពន្ធ
- ការលុបការចុះបញ្ជី អំពីកិច្ចសន្យាទ្រព្យសម្បត្តិប្តីប្រពន្ធ

ប្រការ ៨ : ក្រុណ្ឌសម្រាប់ដាក់ឯកសារពាក្យសុំ

ក្រុណ្ឌសម្រាប់ដាក់ឯកសារពាក្យសុំ គឺជាក្រុណ្ឌសម្រាប់ដាក់ពាក្យសុំចុះបញ្ជី និងឯកសារភ្ជាប់ដែលមន្ត្រីចុះបញ្ជីបានទទួលពីអ្នកដាក់ពាក្យសុំ ។

ប្រការ ៩ : ក្រុណ្ឌលើកចោល

ក្រុណ្ឌលើកចោល គឺជាក្រុណ្ឌសម្រាប់ដាក់លិខិតលើកចោលពាក្យសុំចុះបញ្ជីរបស់មន្ត្រីចុះបញ្ជី។

ប្រការ ១០ : ក្រុណ្ឌសម្រាប់ដាក់ពាក្យសុំឲ្យពិនិត្យឡើងវិញ

ក្រុណ្ឌសម្រាប់ដាក់ពាក្យសុំឲ្យពិនិត្យឡើងវិញ គឺជាក្រុណ្ឌសម្រាប់ដាក់ពាក្យសុំឲ្យពិនិត្យឡើងវិញ ព្រមទាំងដាក់សេចក្តីសម្រេចរបស់រដ្ឋមន្ត្រីក្រសួងយុត្តិធម៌ និងឯកសារដែលភ្ជាប់មកជាមួយ ។

ប្រការ ១១ : ក្រុណ្ឌសម្រាប់ដាក់ពាក្យសុំឲ្យចេញលិខិតបញ្ជាក់ការចុះបញ្ជី

ក្រុណ្ឌសម្រាប់ដាក់ពាក្យសុំឲ្យចេញលិខិតបញ្ជាក់ការចុះបញ្ជី គឺជាក្រុណ្ឌសម្រាប់ដាក់ពាក្យសុំឲ្យធ្វើការបញ្ជាក់ ចំពោះចំណុចដែលបានចុះ ឬ មិនបានចុះនៅក្នុងបញ្ជីកិច្ចសន្យាទ្រព្យសម្បត្តិប្តីប្រពន្ធ ។

p

ផ្នែកទី ២
ការគ្រប់គ្រងក្រូណូ

ប្រការ ១២ : ការគ្រប់គ្រងក្រូណូ

ក្រូណូ គឺត្រូវគ្រប់គ្រង និងរក្សាទុកនៅនាយកដ្ឋានកិច្ចការរដ្ឋប្បវេណី នៃក្រសួងយុត្តិធម៌ ។

ផ្នែកទី ៣
អំឡុងពេលរក្សាទុកឯកសារក្នុងក្រូណូ

ប្រការ ១៣ : ការរក្សាទុកឯកសារក្នុងក្រូណូទទួលពាក្យសុំ និងក្រូណូចុះបញ្ជីកិច្ចសន្យាទ្រព្យសម្បត្តិប្តីប្រពន្ធ

ឯកសារក្នុងក្រូណូទទួលពាក្យសុំ និងក្រូណូចុះបញ្ជីកិច្ចសន្យាទ្រព្យសម្បត្តិប្តីប្រពន្ធ ត្រូវរក្សាទុកជានិរន្តរ៍ ។

ប្រការ ១៤ : អំឡុងពេលរក្សាទុកឯកសារក្នុងក្រូណូសម្រាប់ដាក់ឯកសារពាក្យសុំ ក្រូណូលើកចោល ក្រូណូសម្រាប់ដាក់ពាក្យសុំឲ្យពិនិត្យឡើងវិញ ក្រូណូសម្រាប់ដាក់ពាក្យសុំឲ្យចេញលិខិតបញ្ជាក់ការចុះបញ្ជី

១- អំឡុងពេលរក្សាទុកឯកសារក្នុងក្រូណូសម្រាប់ដាក់ឯកសារពាក្យសុំ មានរយៈពេល ១០ ឆ្នាំ គិតចាប់ពីថ្ងៃដាក់ពាក្យសុំ ។

២- អំឡុងពេលរក្សាទុកឯកសារក្នុងក្រូណូលើកចោល មានរយៈពេល ១០ ឆ្នាំ គិតចាប់ពីថ្ងៃចេញលិខិតលើកចោល ។

៣- អំឡុងពេលរក្សាទុកឯកសារក្នុងក្រូណូសម្រាប់ដាក់ពាក្យសុំឲ្យពិនិត្យឡើងវិញ មានរយៈពេល ១០ ឆ្នាំ គិតចាប់ពីថ្ងៃដាក់ពាក្យសុំឲ្យពិនិត្យឡើងវិញ ។

៤- អំឡុងពេលរក្សាទុកឯកសារក្នុងក្រូណូសម្រាប់ដាក់ពាក្យសុំឲ្យចេញលិខិតបញ្ជាក់ការចុះបញ្ជី មានរយៈពេល ១០ ឆ្នាំ គិតចាប់ពីថ្ងៃដាក់ពាក្យសុំឲ្យចេញលិខិតបញ្ជាក់ការចុះបញ្ជី ។

ជំពូកទី ៤
បទប្បញ្ញត្តិទូទៅ នៃពាក្យសុំចុះបញ្ជី

ប្រការ ១៥ : ពាក្យសុំចុះបញ្ជី

p

១- រាល់ពាក្យសុំចុះបញ្ជីទាក់ទងនឹងកិច្ចសន្យាទ្រព្យសម្បត្តិប្តីប្រពន្ធ ត្រូវធ្វើឡើងជាលាយលក្ខណ៍អក្សរ។ ពាក្យសុំច្បាប់ដើម ត្រូវមានហត្ថលេខា ឬ ស្នាមម្រាមដៃរបស់អ្នកដាក់ពាក្យសុំ ដោយភ្ជាប់មកជាមួយនូវច្បាប់ថតចម្លងនៃច្បាប់ដើមនោះ ។

២- ជាគោលការណ៍ ពាក្យសុំចុះបញ្ជីកិច្ចសន្យាទ្រព្យសម្បត្តិប្ដីប្រពន្ធ ឬ បុគ្គលដែលនឹងត្រូវរៀបអាពាហ៍ពិពាហ៍ជាមួយគ្នា ត្រូវធ្វើឡើងរួមគ្នា។ លើកលែងតែករណីដូចខាងក្រោម អាចដាក់ពាក្យសុំតែម្នាក់ឯងបាន ៖

ក. ការផ្លាស់ប្ដូរ ឬ ការកែតម្រូវតែ ឈ្មោះ អាសយដ្ឋាន ថ្ងៃខែឆ្នាំកំណើត ប្ដីប្រពន្ធ ឬ បុគ្គលដែលនឹងត្រូវរៀបអាពាហ៍ពិពាហ៍ជាមួយគ្នា។

ខ. ការចុះបញ្ជី ដោយផ្អែកលើសាលក្រម ឬ សាលដីកា ឬ ដីកាសម្រេចស្ថាពរ ប្ដីប្រពន្ធ ឬ បុគ្គលដែលនឹងត្រូវរៀបអាពាហ៍ពិពាហ៍ជាមួយគ្នា ដូចមានចែងនៅក្នុងមាត្រា ៣០ កថាខណ្ឌទី ៣ ចំណុច ខ, គ, ឃ នៃច្បាប់ស្ដីពីការអនុវត្តក្រមរដ្ឋប្បវេណី។

៣- រាល់ពាក្យសុំចុះបញ្ជីខាងលើ អ្នកតំណាងក៏អាចកាន់យកមកដាក់នៅ ចំពោះមុខមន្ត្រីចុះបញ្ជីជំនួសប្ដីប្រពន្ធ ឬ បុគ្គលដែលនឹងត្រូវរៀបអាពាហ៍ពិពាហ៍ជាមួយគ្នាបានដែរ ។

៤- បុគ្គល ឬ អ្នកតំណាង ដែលដាក់ពាក្យសុំចុះបញ្ជី ត្រូវយកពាក្យសុំនោះ មកដាក់នៅនាយកដ្ឋានកិច្ចការរដ្ឋប្បវេណី នៃក្រសួងយុត្តិធម៌ដោយផ្ទាល់ ។

ប្រការ ១៦ : ទម្រង់នៃពាក្យសុំចុះបញ្ជី

១- ទម្រង់នៃពាក្យសុំចុះបញ្ជី ត្រូវសរសេរជាវចនានៃព្រះរាជាណាចក្រកម្ពុជា ពាក្យសុំចុះបញ្ជីឈ្មោះ និងអាសយដ្ឋានរបស់អ្នកដាក់ពាក្យសុំ ឈ្មោះ និងអាសយដ្ឋានរបស់អ្នកតំណាង (ប្រសិនបើមាន) ហើយត្រូវគោរពចូលមករដ្ឋមន្ត្រីក្រសួងយុត្តិធម៌ ព្រមទាំងមានចុះកាលបរិច្ឆេទ និងហត្ថលេខា ឬស្នាមម្រាមដៃរបស់អ្នកដាក់ពាក្យសុំ ។

២- ក្រៅពីនេះ ត្រូវសរសេរបន្ថែមនូវចំណុចមួយចំនួនទៀតតាមប្រភេទនៃពាក្យសុំចុះបញ្ជីទាក់ទងនឹងកិច្ចសន្យាទ្រព្យសម្បត្តិប្ដីប្រពន្ធ (ពាក្យសុំចុះបញ្ជីកិច្ចសន្យាទ្រព្យសម្បត្តិប្ដីប្រពន្ធ ពាក្យសុំចុះបញ្ជីអំពីការផ្លាស់ប្ដូរកិច្ចសន្យាទ្រព្យសម្បត្តិប្ដីប្រពន្ធ ពាក្យសុំចុះបញ្ជីអំពីការលុបការចុះបញ្ជីកិច្ចសន្យាទ្រព្យសម្បត្តិប្ដីប្រពន្ធ ជាអាទិ៍) ដូចមានចែងក្នុងជំពូកទី ៥ (ពាក្យសុំចុះបញ្ជី) នៃប្រកាសនេះ ។

ប្រការ ១៧ : ឯកសារភ្ជាប់ជាមួយពាក្យសុំចុះបញ្ជី

១- នៅពេលដាក់ពាក្យសុំចុះបញ្ជី អ្នកដាក់ពាក្យសុំចុះបញ្ជីទាក់ទងនឹងកិច្ចសន្យាទ្រព្យសម្បត្តិប្ដីប្រពន្ធ (ពាក្យសុំចុះបញ្ជីកិច្ចសន្យាទ្រព្យសម្បត្តិប្ដីប្រពន្ធ ពាក្យសុំចុះបញ្ជីអំពីការផ្លាស់ប្ដូរកិច្ចសន្យាទ្រព្យសម្បត្តិប្ដីប្រពន្ធ ពាក្យសុំចុះបញ្ជីអំពីការលុបការចុះបញ្ជីកិច្ចសន្យាទ្រព្យសម្បត្តិប្ដីប្រពន្ធ ជាអាទិ៍) ដូចមានចែងក្នុងជំពូកទី ៥ (ពាក្យសុំចុះបញ្ជី) នៃប្រកាសនេះ ត្រូវផ្ដល់ឯកសារចាំបាច់មួយចំនួនទៅឲ្យនាយកដ្ឋានកិច្ចការរដ្ឋប្បវេណី ទៅតាមប្រភេទនៃពាក្យសុំចុះបញ្ជីនោះ ។

២- ចំពោះពាក្យសុំចុះបញ្ជី ដែលអ្នកតំណាងយកមកដាក់ ដូចមានចែងក្នុងប្រការ ១៥ កថាខណ្ឌទី៣ ត្រូវភ្ជាប់លិខិតប្រគល់សិទ្ធិតំណាងផងដែរ ។

ប្រការ ១៨ : ការប្រគល់ច្បាប់ដើមនៃឯកសារភ្ជាប់

១- ចំពោះឯកសារដែលភ្ជាប់ជាមួយនឹងពាក្យសុំ អ្នកដាក់ពាក្យសុំអាចទាមទារឲ្យប្រគល់វិញនៅពេលដាក់ពាក្យសុំ ។ ប៉ុន្តែ បញ្ញត្តិនេះមិនត្រូវយកមកអនុវត្ត ចំពោះលិខិតប្រគល់សិទ្ធិតំណាង ។

២- ដើម្បីទាមទារឲ្យប្រគល់ឯកសារភ្ជាប់ អ្នកដាក់ពាក្យសុំត្រូវភ្ជាប់ជាមួយនឹងពាក្យសុំនោះ នូវឯកសារចម្លងដែលមានសេចក្តីបញ្ជាក់ថា ការសរសេរនៅក្នុងឯកសារនោះគ្មានភាពខុសពីច្បាប់ដើម ។

៣- ក្នុងករណីដែលប្រគល់ច្បាប់ដើមនៃឯកសារភ្ជាប់ មន្ត្រីចុះបញ្ជីត្រូវឲ្យអ្នកទទួលការប្រគល់សរសេរនៅក្នុងឯកសារចម្លងដែលមានសេចក្តីបញ្ជាក់នូវការណ៍ ដែលខ្លួនបានទទួលការប្រគល់ឯកសារនោះ និងចុះហត្ថលេខា ។

ជំពូកទី ៥
ពាក្យសុំចុះបញ្ជី

ប្រការ ១៩ : ពាក្យសុំចុះបញ្ជីកិច្ចសន្យាទ្រព្យសម្បត្តិប្តីប្រពន្ធ

១- ប្រសិនបើមានការបង្កើតកិច្ចសន្យាទ្រព្យសម្បត្តិប្តីប្រពន្ធ ប្តីប្រពន្ធ ឬ បុគ្គលដែលនឹងត្រូវរៀបអាពាហ៍ពិពាហ៍ជាមួយគ្នា អាចដាក់ពាក្យសុំចុះបញ្ជីកិច្ចសន្យាទ្រព្យសម្បត្តិប្តីប្រពន្ធបាន ។

២- ក្រៅពីចំណុចដូចមានចែងនៅក្នុងកថាខណ្ឌទី១ នៃប្រការ ១៦ (ទម្រង់នៃពាក្យសុំចុះបញ្ជី) ត្រូវសរសេរបន្ថែមនូវចំណុច ដូចខាងក្រោម ៖

ក- ឈ្មោះ ថ្ងៃ ខែ ឆ្នាំកំណើត និងអាសយដ្ឋានរបស់ភាគីនៃកិច្ចសន្យា
ខ- គោលបំណងនៃការចុះបញ្ជី
គ- មូលហេតុ និងកាលបរិច្ឆេទ (កាលបរិច្ឆេទបង្កើតកិច្ចសន្យាទ្រព្យសម្បត្តិប្តីប្រពន្ធ)
ឃ- ខ្លឹមសារនៃកិច្ចសន្យាទ្រព្យសម្បត្តិប្តីប្រពន្ធ
ង- កាលបរិច្ឆេទនៃថ្ងៃរៀបអាពាហ៍ពិពាហ៍ ក្នុងករណីដែលអ្នកដាក់ពាក្យសុំបានរៀបអាពាហ៍ពិពាហ៍។

ឯកសារភ្ជាប់:

- កិច្ចសន្យាទ្រព្យសម្បត្តិប្តីប្រពន្ធ
- សំបុត្រអាពាហ៍ពិពាហ៍ ក្នុងករណីដែលអ្នកដាក់ពាក្យសុំបានរៀបអាពាហ៍ពិពាហ៍
- វិញ្ញាបនបត្របញ្ជាក់អំពីព័ត៌មានដែលបានចុះនៅក្នុងសៀវភៅចុះបញ្ជី (សៀវភៅចុះបញ្ជីអចលនវត្ថុ សៀវភៅគោលបញ្ជីដីធ្លី សៀវភៅចុះបញ្ជីសិទ្ធិជួលអចិន្ត្រៃយ៍ សៀវភៅចុះបញ្ជីផលុបភោគ) ក្នុងករណីដែលកិច្ចសន្យានេះ ពាក់ព័ន្ធនឹងបញ្ហាដីធ្លី
- លិខិតប្រគល់សិទ្ធិតំណាង (ប្រសិនបើមាន)
- អត្តសញ្ញាណប័ណ្ណ ឬ លិខិតឆ្លងដែន

ប្រការ ២០ ៖ ពាក្យសុំចុះបញ្ជីអំពីការផ្លាស់ប្តូរកិច្ចសន្យាទ្រព្យសម្បត្តិប្តីប្រពន្ធ

១- ប្រសិនបើមានការផ្លាស់ប្តូរនូវចំណុចដែលបានចុះបញ្ជីកិច្ចសន្យាទ្រព្យសម្បត្តិប្តីប្រពន្ធ ប្តីប្រពន្ធ ឬ បុគ្គលដែលនឹងត្រូវរៀបអាពាហ៍ពិពាហ៍ជាមួយគ្នា ត្រូវដាក់ពាក្យសុំចុះបញ្ជីអំពីការផ្លាស់ប្តូរនោះ ។

២- ក្រៅពីចំណុចដូចមានចែងនៅក្នុងកថាខណ្ឌទី១ នៃប្រការ ១៦ (ទម្រង់នៃពាក្យសុំចុះបញ្ជី) ត្រូវសរសេរបន្ថែមនូវចំណុច ដូចខាងក្រោម ៖

ក- ឈ្មោះ ថ្ងៃ ខែ ឆ្នាំកំណើត និងអាសយដ្ឋានរបស់ភាគីនៃកិច្ចសន្យា

ខ- គោលបំណងនៃការចុះបញ្ជី

គ- មូលហេតុ និងកាលបរិច្ឆេទ (កាលបរិច្ឆេទនៃការផ្លាស់ប្តូរ)

ឃ- ចំណុចដែលត្រូវផ្លាស់ប្តូរ

- ខ្លឹមសារនៃកិច្ចសន្យាទ្រព្យសម្បត្តិប្តីប្រពន្ធថ្មី
- ឈ្មោះ ឬ អាសយដ្ឋានថ្មី

ឯកសារភ្ជាប់:

- កិច្ចសន្យាទ្រព្យសម្បត្តិប្តីប្រពន្ធថ្មី
- សាលក្រម ឬ ដីកាសម្រេចផ្លាស់ប្តូរ
- លិខិតបញ្ជាក់អំពីការផ្លាស់ប្តូរអាសយដ្ឋាន
- វិញ្ញាបនបត្របញ្ជាក់អំពីព័ត៌មានដែលបានចុះនៅក្នុងសៀវភៅចុះបញ្ជី (សៀវភៅចុះបញ្ជីអចលនវត្ថុ សៀវភៅគោលបញ្ជីដីធ្លី សៀវភៅចុះបញ្ជីសិទ្ធិជួលអចិន្ត្រៃយ៍ សៀវភៅចុះបញ្ជីផលុបភោគ) ក្នុងករណីដែលកិច្ចសន្យានេះពាក់ព័ន្ធនឹងបញ្ហាដីធ្លីក្រោយពេលមានការផ្លាស់ប្តូរ
- លិខិតប្រគល់សិទ្ធិតំណាង (ប្រសិនបើមាន)
- អត្តសញ្ញាណប័ណ្ណ ឬ លិខិតឆ្លងដែន

ប្រការ ២១ ៖ ពាក្យសុំចុះបញ្ជីអំពីការកែតម្រូវ ការចុះបញ្ជីកិច្ចសន្យាទ្រព្យសម្បត្តិប្តីប្រពន្ធ

១- នៅពេលកិច្ចសន្យាទ្រព្យសម្បត្តិប្តីប្រពន្ធ ត្រូវបានចុះបញ្ជីរួចហើយ បើពិនិត្យឃើញថាមានកំហុស ឬ ខកខានមិនបានចុះបញ្ជី ប្តីប្រពន្ធ ឬ បុគ្គលដែលនឹងត្រូវរៀបអាពាហ៍ពិពាហ៍ជាមួយគ្នា ត្រូវដាក់ពាក្យសុំចុះបញ្ជីកែតម្រូវ។

២- ក្រៅពីចំណុចដូចមានចែងនៅក្នុងកថាខណ្ឌទី១ នៃប្រការ ១៦ (ទម្រង់នៃពាក្យសុំចុះបញ្ជី) ត្រូវសរសេរបន្ថែមនូវចំណុច ដូចខាងក្រោម ៖

ក- គោលបំណង

ខ- មូលហេតុ និងកាលបរិច្ឆេទ (កាលបរិច្ឆេទដែលបានកែតម្រូវ)

គ- ចំណុចដែលត្រូវកែតម្រូវ

- ឈ្មោះ
- អាសយដ្ឋាន

- ថ្ងៃ ខែ ឆ្នាំកំណើត
- កាលបរិច្ឆេទនៃថ្ងៃរៀបអាពាហ៍ពិពាហ៍
- ខ្លឹមសារនៃកិច្ចសន្យាទ្រព្យសម្បត្តិប្ដីប្រពន្ធ

ឯកសារភ្ជាប់:

- កិច្ចសន្យាទ្រព្យសម្បត្តិប្ដីប្រពន្ធ
- សំបុត្រអាពាហ៍ពិពាហ៍
- វិញ្ញាបនបត្របញ្ជាក់អំពីព័ត៌មានដែលបានចុះនៅក្នុងសៀវភៅចុះបញ្ជី (សៀវភៅចុះបញ្ជីអចលនវត្ថុ សៀវភៅគោលបញ្ជីដីធ្លី សៀវភៅចុះបញ្ជីសិទ្ធិជួលអចិន្ត្រៃយ៍ សៀវភៅចុះបញ្ជីផលុបភោគ) ក្នុងករណីដែលកិច្ចសន្យានេះ ពាក់ព័ន្ធនឹងបញ្ហាដីធ្លីក្រោយពេលមានការកែតម្រូវ
- លិខិតបញ្ជាក់អាសយដ្ឋាន
- លិខិតប្រគល់សិទ្ធិតំណាង (ប្រសិនបើមាន)
- អត្តសញ្ញាណប័ណ្ណ ឬ លិខិតឆ្លងដែន

ប្រការ ២២ : ពាក្យសុំចុះបញ្ជីអំពីការលុបការចុះបញ្ជីកិច្ចសន្យាទ្រព្យសម្បត្តិប្ដីប្រពន្ធដោយមូលហេតុលែងលះអាពាហ៍ពិពាហ៍ ឬ កំជាប់ពាក្យ

១- ប្រសិនបើប្ដីប្រពន្ធបានលែងលះអាពាហ៍ពិពាហ៍ ឬ ប្រសិនបើបុគ្គលដែលនឹងត្រូវរៀបអាពាហ៍ពិពាហ៍ជាមួយគ្នាបានលែងលះកំជាប់ពាក្យ ប្ដីប្រពន្ធ ឬ បុគ្គលដែលនឹងត្រូវរៀបអាពាហ៍ពិពាហ៍ជាមួយគ្នាត្រូវដាក់ពាក្យសុំចុះបញ្ជីអំពីការលុបការចុះបញ្ជីកិច្ចសន្យាទ្រព្យសម្បត្តិប្ដីប្រពន្ធ។

២- ក្រៅពីចំណុចដូចមានចែងនៅក្នុងកថាខណ្ឌទី១ នៃប្រការ ១៦ (ទម្រង់នៃពាក្យសុំចុះបញ្ជី) ត្រូវសរសេរបន្ថែមនូវចំណុច ដូចខាងក្រោម ៖

ក- ឈ្មោះ ថ្ងៃ ខែ ឆ្នាំកំណើត និងអាសយដ្ឋានរបស់ភាគីនៃកិច្ចសន្យា

ខ- គោលបំណងនៃការចុះបញ្ជី

គ- មូលហេតុ និងកាលបរិច្ឆេទ (កាលបរិច្ឆេទលែងលះអាពាហ៍ពិពាហ៍ ឬ កំជាប់ពាក្យ)

ឯកសារភ្ជាប់:

- ដីកាសម្រេច ដែលលែងលះអាពាហ៍ពិពាហ៍តាមការព្រមព្រៀង
- លិខិតបញ្ជាក់អំពីការចូលជាស្ថាពរនៃដីកាសម្រេច
- កិច្ចព្រមព្រៀង ឬ ការជូនដំណឹងពីការលែងលះកំជាប់ពាក្យ
- លិខិតប្រគល់សិទ្ធិតំណាង (ប្រសិនបើមាន)
- អត្តសញ្ញាណប័ណ្ណ ឬ លិខិតឆ្លងដែន

ប្រការ ២៣ : ពាក្យសុំចុះបញ្ជីអំពីការលុបការចុះបញ្ជីកិច្ចសន្យាទ្រព្យសម្បត្តិប្ដីប្រពន្ធ ដោយមូលហេតុមោឃភាព ការលុបចោល ឬ ការរំលាយកិច្ចសន្យាទ្រព្យសម្បត្តិប្ដីប្រពន្ធ

១- ប្រសិនបើកិច្ចសន្យាទ្រព្យសម្បត្តិប្ដីប្រពន្ធដែលបានចុះបញ្ជីរួច ត្រូវបានមោឃៈ រំលាយ ឬ លុបចោល ប្ដីប្រពន្ធ ឬ បុគ្គលដែលនឹងត្រូវរៀបអាពាហ៍ពិពាហ៍ជាមួយគ្នានោះ ត្រូវដាក់ពាក្យសុំចុះបញ្ជីអំពីការលុបការចុះបញ្ជីកិច្ចសន្យាទ្រព្យសម្បត្តិប្ដីប្រពន្ធ។

២- ក្រៅពីចំណុចដូចមានចែងនៅក្នុងកថាខណ្ឌទី១ នៃប្រការ ១៦ (ទម្រង់នៃពាក្យសុំចុះបញ្ជី) ត្រូវសរសេរបន្ថែមនូវចំណុច ដូចខាងក្រោម ៖

ក- ឈ្មោះ ថ្ងៃ ខែ ឆ្នាំកំណើត និងអាសយដ្ឋានរបស់ភាគីនៃកិច្ចសន្យា

ខ- គោលបំណងនៃការចុះបញ្ជី

គ- មូលហេតុ និងកាលបរិច្ឆេទ (កាលបរិច្ឆេទនៃមោឃភាព, ការលុបចោល, ការរំលាយកិច្ចសន្យាទ្រព្យសម្បត្តិប្ដីប្រពន្ធ)

ឯកសារភ្ជាប់:

- សាលក្រម ឬ សាលដីកាស្ថាពរ ដែលបញ្ជាក់ថាកិច្ចសន្យាទ្រព្យសម្បត្តិប្ដីប្រពន្ធ ត្រូវបានមោឃៈ លុបចោល ឬ រំលាយ
- លិខិតបញ្ជាក់អំពីការចូលជាស្ថាពរនៃសាលក្រម ឬសាលដីកា
- កិច្ចព្រមព្រៀង ឬ ការជូនដំណឹង ដែលបញ្ជាក់ពីការលុបចោល ឬ រំលាយកិច្ចសន្យាទ្រព្យសម្បត្តិប្ដីប្រពន្ធ
- លិខិតប្រគល់សិទ្ធិតំណាង (ប្រសិនបើមាន)
- អត្តសញ្ញាណប័ណ្ណ ឬ លិខិតឆ្លងដែន

ប្រការ ២៤ : ពាក្យសុំចុះបញ្ជីអំពីការលុបការចុះបញ្ជីកិច្ចសន្យាទ្រព្យសម្បត្តិប្ដីប្រពន្ធ ដោយមូលហេតុសហព័ទ្ធណាម្នាក់បានស្លាប់

១- ប្រសិនបើសហព័ទ្ធណាម្នាក់បានស្លាប់ ឬ ប្រសិនបើបុគ្គលដែលនឹងត្រូវរៀបអាពាហ៍ពិពាហ៍ជាមួយគ្នាបានស្លាប់ សហព័ទ្ធដែលនៅរស់ ឬ បុគ្គលដែលនឹងត្រូវរៀបអាពាហ៍ពិពាហ៍ជាមួយគ្នាដែលនៅរស់ ត្រូវដាក់ពាក្យសុំចុះបញ្ជីអំពីការលុបការចុះបញ្ជីកិច្ចសន្យាទ្រព្យសម្បត្តិប្ដីប្រពន្ធ។

២- ក្រៅពីចំណុចដូចមានចែងនៅក្នុងកថាខណ្ឌទី១ នៃប្រការ ១៦ (ទម្រង់នៃពាក្យសុំចុះបញ្ជី) ត្រូវសរសេរបន្ថែមនូវចំណុច ដូចខាងក្រោម ៖

ក- ឈ្មោះ ថ្ងៃ ខែ ឆ្នាំកំណើត និងអាសយដ្ឋានរបស់ភាគីនៃកិច្ចសន្យា

ខ- គោលបំណងនៃការចុះបញ្ជី p

គ- មូលហេតុ និងកាលបរិច្ឆេទ (កាលបរិច្ឆេទនៃមរណភាព)

ឯកសារភ្ជាប់:

- សំបុត្រមរណភាព
- លិខិតប្រគល់សិទ្ធិតំណាង (ប្រសិនបើមាន)

- អត្តសញ្ញាណប័ណ្ណ ឬ លិខិតឆ្លងដែន

ប្រការ ២៥ : ពាក្យសុំចុះបញ្ជីអំពីការលុបការចុះបញ្ជីកិច្ចសន្យាទ្រព្យសម្បត្តិប្តីប្រពន្ធ ដោយផ្អែកលើសាលក្រម ឬ សាលដីកាស្ថាពរ លែងលះពាហ៍ពិពាហ៍ និងការបែងចែកទ្រព្យសម្បត្តិ

១- ប្រសិនបើមានសេចក្តីសម្រេចអំពីការបែងចែកទ្រព្យសម្បត្តិក្នុងសាលក្រម ឬ សាលដីកាលែងលះពាហ៍ពិពាហ៍ដែលបានចូលជាស្ថាពរ អតីតសហព័ទ្ធណាម្នាក់ ត្រូវដាក់ពាក្យសុំចុះបញ្ជីអំពីការលុបការចុះបញ្ជីកិច្ចសន្យាទ្រព្យសម្បត្តិប្តីប្រពន្ធ។

២- ក្រៅពីចំណុចដូចមានចែងនៅក្នុងកថាខណ្ឌទី១ នៃប្រការ ១៦ (ទម្រង់នៃពាក្យសុំចុះបញ្ជី) ត្រូវសរសេរបន្ថែមនូវចំណុច ដូចខាងក្រោម ៖

ក- ឈ្មោះ ថ្ងៃ ខែ ឆ្នាំកំណើត និងអាសយដ្ឋានរបស់ភាគីនៃកិច្ចសន្យា

ខ- គោលបំណងនៃការចុះបញ្ជី

គ- មូលហេតុ និងកាលបរិច្ឆេទ (កាលបរិច្ឆេទនៃសាលក្រម ឬ សាលដីកាស្ថាពរ)

ឯកសារភ្ជាប់:

- សាលក្រម ឬ សាលដីកាលែងលះពាហ៍ពិពាហ៍ និងការបែងចែកទ្រព្យសម្បត្តិដែលបានចូលជាស្ថាពរ
- លិខិតបញ្ជាក់អំពីការចូលជាស្ថាពរនៃសាលក្រម ឬសាលដីកា
- លិខិតប្រគល់សិទ្ធិតំណាង (ប្រសិនបើមាន)
- អត្តសញ្ញាណប័ណ្ណ ឬ លិខិតឆ្លងដែន

ប្រការ ២៦ : ពាក្យសុំចុះបញ្ជីអំពីការលុបការចុះបញ្ជីកិច្ចសន្យាទ្រព្យសម្បត្តិប្តីប្រពន្ធ តាមសេចក្តីសម្រេចរបស់តុលាការ ដោយផ្អែកលើបញ្ញត្តិនៃច្បាប់ស្តីពីនីតិវិធីនៃរឿងក្តីរដ្ឋប្បវេណីដែលមិនមែនជាបណ្តឹង

១- ប្រសិនបើតុលាការសម្រេចសេចក្តី អំពីការបែងចែកទ្រព្យសម្បត្តិ ដោយការលែងលះពាហ៍ពិពាហ៍ ដោយផ្អែកលើបញ្ញត្តិនៃច្បាប់ស្តីពីនីតិវិធីនៃរឿងក្តីរដ្ឋប្បវេណីដែលមិនមែនជាបណ្តឹង ហើយសេចក្តីសម្រេចនោះបានចូលជាស្ថាពរ អតីតសហព័ទ្ធណាម្នាក់ត្រូវដាក់ពាក្យសុំលុបការចុះបញ្ជីកិច្ចសន្យាទ្រព្យសម្បត្តិប្តីប្រពន្ធ។

២- ក្រៅពីចំណុចដូចមានចែងនៅក្នុងកថាខណ្ឌទី១ នៃប្រការ ១៦ (ទម្រង់នៃពាក្យសុំចុះបញ្ជី) ត្រូវសរសេរបន្ថែមនូវចំណុច ដូចខាងក្រោម ៖

ក- ឈ្មោះ ថ្ងៃ ខែ ឆ្នាំកំណើត និងអាសយដ្ឋានរបស់ភាគីនៃកិច្ចសន្យា

ខ- គោលបំណងនៃការចុះបញ្ជី

គ- មូលហេតុ និងកាលបរិច្ឆេទ (កាលបរិច្ឆេទនៃសេចក្តីសម្រេចរបស់តុលាការ)

ឯកសារភ្ជាប់:

- ដីកាសម្រេចការបែងចែកទ្រព្យសម្បត្តិដោយការលែងលះអាពាហ៍ពិពាហ៍ ដែលបានចូលជាស្ថាពរ
- លិខិតបញ្ជាក់អំពីការចូលជាស្ថាពរនៃដីកាសម្រេច
- លិខិតប្រគល់សិទ្ធិតំណាង (ប្រសិនបើមាន)
- អត្តសញ្ញាណប័ណ្ណ ឬ លិខិតឆ្លងដែន

ប្រការ ២៧ : ពាក្យសុំចុះបញ្ជីអំពីការលុបការចុះបញ្ជីកិច្ចសន្យាទ្រព្យសម្បត្តិប្តីប្រពន្ធ ដោយផ្អែកតាមសាលក្រម ឬ សាលដីកាស្ថាពរ ដែលបានកំណត់ក្នុងច្បាប់ស្តីពីការអនុវត្តក្រមរដ្ឋប្បវេណី មាត្រា ៣០ កថាខណ្ឌទី ៣ ចំនុច ឃ

១- នៅពេលមានសាលក្រម ឬ សាលដីកាស្ថាពរដែលកំណត់ក្នុងច្បាប់ស្តីពីការអនុវត្តក្រមរដ្ឋប្បវេណី មាត្រា ៣០ កថាខណ្ឌទី ៣ ចំនុច ឃ ភាគីណាម្នាក់ ត្រូវដាក់ពាក្យសុំលុបការចុះបញ្ជី។

២- ក្រៅពីចំណុចដូចមានចែងនៅក្នុងកថាខណ្ឌទី១ នៃប្រការ ១៦ (ទម្រង់នៃពាក្យសុំចុះបញ្ជី) ត្រូវសរសេរបន្ថែមនូវចំណុច ដូចខាងក្រោម ៖

ក- ឈ្មោះ ថ្ងៃ ខែ ឆ្នាំកំណើត និងអាសយដ្ឋានរបស់ភាគីនៃកិច្ចសន្យា

ខ- គោលបំណងនៃការចុះបញ្ជី

គ- មូលហេតុ និងកាលបរិច្ឆេទ (កាលបរិច្ឆេទនៃសាលក្រម ឬ សាលដីកាស្ថាពរ)

ឯកសារភ្ជាប់:

- សាលក្រម ឬ សាលដីកាស្ថាពរ
- លិខិតបញ្ជាក់អំពីការចូលជាស្ថាពរនៃសាលក្រម ឬសាលដីកា
- លិខិតប្រគល់សិទ្ធិតំណាង (ប្រសិនបើមាន)
- អត្តសញ្ញាណប័ណ្ណ ឬ លិខិតឆ្លងដែន

ប្រការ ២៨: ពាក្យសុំចុះបញ្ជីអំពីកាលបរិច្ឆេទនៃថ្ងៃរៀបអាពាហ៍ពិពាហ៍

១- នៅពេលដែលបុគ្គលដែលនឹងត្រូវរៀបអាពាហ៍ពិពាហ៍ជាមួយគ្នា បានរៀបអាពាហ៍ពិពាហ៍ក្រោយពីបានធ្វើការចុះបញ្ជីកិច្ចសន្យាទ្រព្យសម្បត្តិប្តីប្រពន្ធ បុគ្គលនោះត្រូវដាក់ពាក្យសុំចុះបញ្ជីបន្ថែមអំពីកាលបរិច្ឆេទនៃថ្ងៃរៀបអាពាហ៍ពិពាហ៍។

២- ក្រៅពីចំណុចដូចមានចែងនៅក្នុងកថាខណ្ឌទី១ នៃប្រការ ១៦ (ទម្រង់នៃពាក្យសុំចុះបញ្ជី) ត្រូវសរសេរបន្ថែមនូវចំណុច ដូចខាងក្រោម ៖

ក- ឈ្មោះ ថ្ងៃ ខែ ឆ្នាំកំណើត និងអាសយដ្ឋានរបស់ភាគីនៃកិច្ចសន្យា

ខ- គោលបំណងនៃការចុះបញ្ជី

គ- កាលបរិច្ឆេទនៃថ្ងៃរៀបអាពាហ៍ពិពាហ៍

ឯកសារភ្ជាប់:

- សំបុត្រអាពាហ៍ពិពាហ៍
- លិខិតប្រគល់សិទ្ធិតំណាង (ប្រសិនបើមាន)
- អត្តសញ្ញាណប័ណ្ណ ឬ លិខិតឆ្លងដែន

ជំពូកទី ៦
ការទទួល ការពិនិត្យពាក្យសុំចុះបញ្ជី និងពាក្យសុំឲ្យពិនិត្យឡើងវិញ

ប្រការ ២៩ : ការទទួលពាក្យសុំចុះបញ្ជី

នៅពេលមន្ត្រីចុះបញ្ជី បានទទួលពាក្យសុំចុះបញ្ជី មន្ត្រីចុះបញ្ជីត្រូវចុះនិទ្ទេសនៅលើពាក្យសុំនោះ នូវលេខរៀងទទួលពាក្យសុំ កាលបរិច្ឆេទ និងឈ្មោះនាយកដ្ឋានកិច្ចការរដ្ឋប្បវេណី ព្រមទាំងហត្ថលេខាបំព្រួញ និងឈ្មោះមន្ត្រីចុះបញ្ជីនោះ ។

ប្រការ ៣០ : ការដកពាក្យសុំចុះបញ្ជី

ពាក្យសុំចុះបញ្ជីអាចដកបានមុនពេលការចុះបញ្ជីត្រូវបានបញ្ចប់ ដោយត្រូវធ្វើឡើងជាលាយលក្ខណ៍អក្សរ ។

ប្រការ ៣១ : ការពិនិត្យពាក្យសុំចុះបញ្ជី

១- មន្ត្រីចុះបញ្ជី ត្រូវពិនិត្យពាក្យសុំ និងឯកសារភ្ជាប់ ។

២- នៅពេលពិនិត្យពាក្យសុំ ដែលមានចែងនៅក្នុងកថាខណ្ឌទី១ ខាងលើនេះ បើមន្ត្រីចុះបញ្ជីមានវិមតិសង្ស័យនោះ មន្ត្រីចុះបញ្ជីអាចធ្វើការសាកសួរបន្ថែមទៅអ្នកដាក់ពាក្យសុំ ឬ អ្នកតំណាងនោះបាន ។

ប្រការ ៣២ : ការកែតម្រូវ និងការលើកចោលពាក្យសុំចុះបញ្ជី

១- មន្ត្រីចុះបញ្ជី ត្រូវចេញលិខិតបង្គាប់ឲ្យកែតម្រូវ ដោយកំណត់អំឡុងពេលសមរម្យ និងជូនដំណឹងទៅអ្នកដាក់ពាក្យសុំ ក្នុងករណីដែលមន្ត្រីចុះបញ្ជីពិនិត្យឃើញថា ពាក្យសុំចុះបញ្ជីធ្វើឡើងពុំត្រឹមត្រូវ ដោយមានមូលហេតុ ដូចខាងក្រោម ៖

- ព័ត៌មាន និងបែបបទក្នុងពាក្យសុំចុះបញ្ជីមិនស្របតាមប្រកាសនេះ
- ពុំបានផ្តល់ឯកសារដែលចាំបាច់
- ខ្លឹមសារនៅក្នុងពាក្យសុំ និងឯកសារភ្ជាប់មិនស្របគ្នា
- ពាក្យសុំចុះបញ្ជីនោះធ្លាប់បានដាក់ និងចុះបញ្ជីម្តងរួចមកហើយ
- ឈ្មោះ និងអាសយដ្ឋានរបស់អ្នកដាក់ពាក្យសុំនៅក្នុងពាក្យសុំ មិនស្របគ្នាជាមួយនឹងការចុះបញ្ជី

- ពុំបានបង់សោហ៊ុយ ឬ
- ពាក្យសុំនោះ មិនអនុលោមតាមលក្ខខណ្ឌនៃប្រកាសនេះ ឬ ច្បាប់ ឬ បទដ្ឋានគតិយុត្ត ផ្សេងទៀត ដែលពាក់ព័ន្ធ។

៦-ក្នុងករណីអ្នកដាក់ពាក្យសុំចុះបញ្ជី ពុំបានកែតម្រូវនៅក្នុងអំឡុងពេលសមរម្យនោះទេ មន្ត្រីចុះបញ្ជី ត្រូវចេញលិខិតលើកចោលពាក្យសុំចុះបញ្ជីនោះ ហើយជូនដំណឹងទៅអ្នកដាក់ពាក្យសុំ ។

ប្រការ ៣៣ : ការប្រគល់ឯកសារភ្ជាប់ឲ្យវិញ

ក្នុងករណីពាក្យសុំចុះបញ្ជីត្រូវបានដក ឬ លើកចោល មន្ត្រីចុះបញ្ជីត្រូវប្រគល់ឯកសារភ្ជាប់ឲ្យទៅអ្នកដាក់ពាក្យសុំវិញ បើមានការស្នើសុំ ។

ប្រការ ៣៤ : ពាក្យសុំឲ្យពិនិត្យឡើងវិញចំពោះការលើកចោលរបស់មន្ត្រីចុះបញ្ជី

១- ការលើកចោលពាក្យសុំរបស់មន្ត្រីចុះបញ្ជី ដូចមានចែងក្នុងប្រការ ៣២ នៃប្រកាសនេះ អ្នកដាក់ពាក្យសុំចុះបញ្ជីមានសិទ្ធិដាក់ពាក្យសុំឲ្យពិនិត្យឡើងវិញ ទៅរដ្ឋមន្ត្រីក្រសួងយុត្តិធម៌ ។

២- ពាក្យសុំឲ្យពិនិត្យឡើងវិញក្នុងកថាខណ្ឌទី១ ខាងលើនេះ រដ្ឋមន្ត្រីក្រសួងយុត្តិធម៌ពិនិត្យ និង សម្រេច ហើយជូនដំណឹងទៅអ្នកដាក់ពាក្យសុំនោះ ។

ប្រការ ៣៥ : ចំណុចដែលត្រូវចុះបញ្ជីក្នុងសន្លឹកចុះបញ្ជីកិច្ចសន្យាទ្រព្យសម្បត្តិប្តីប្រពន្ធ

ចំណុចដែលត្រូវចុះបញ្ជីក្នុងសន្លឹកចុះបញ្ជីកិច្ចសន្យាទ្រព្យសម្បត្តិប្តីប្រពន្ធ មានដូចខាងក្រោម ៖

- ឈ្មោះ ថ្ងៃ ខែ ឆ្នាំកំណើត អាសយដ្ឋានរបស់ភាគី
- កាលបរិច្ឆេទនៃថ្ងៃរៀបអាពាហ៍ពិពាហ៍
- គោលបំណងនៃការចុះបញ្ជី
- មូលហេតុនៃការចុះបញ្ជី និងកាលបរិច្ឆេទ
- ខ្លឹមសារនៃកិច្ចសន្យាទ្រព្យសម្បត្តិប្តីប្រពន្ធ

ប្រការ ៣៦ : អានុភាពនៃការចុះបញ្ជី

ការចុះបញ្ជីកិច្ចសន្យាទ្រព្យសម្បត្តិប្តីប្រពន្ធ មានអានុភាពនៅពេលដែលចុះហត្ថលេខា និង ប្រថាប់ត្រារបស់រដ្ឋមន្ត្រីក្រសួងយុត្តិធម៌។

p

ជំពូកទី ៧
របៀបចុះបញ្ជី និងបងក្រងទុកក្នុងក្រសួង

ប្រការ ៣៧ : របៀបចុះបញ្ជីក្នុងក្រូណូទទួលពាក្យសុំ

នៅពេលដែលមន្ត្រីចុះបញ្ជី បានទទួលពាក្យសុំចុះបញ្ជី មន្ត្រីចុះបញ្ជីត្រូវសរសេរចូលក្នុងសន្លឹកក្រដាសទទួលពាក្យសុំនូវព័ត៌មាន ដូចមានចែងក្នុងកថាខណ្ឌទី២ ប្រការ ៦ នៃប្រកាសនេះ ។

ប្រការ ៣៨ : របៀបចុះបញ្ជីក្នុងក្រូណូចុះបញ្ជីកិច្ចសន្យាទ្រព្យសម្បត្តិប្ដីប្រពន្ធ

១- បន្ទាប់ពីមន្ត្រីចុះបញ្ជីបានពិនិត្យពាក្យសុំ និងឯកសារភ្ជាប់ដែលបានកំណត់ក្នុងប្រការ ១៩ (ពាក្យសុំចុះបញ្ជីកិច្ចសន្យាទ្រព្យសម្បត្តិប្ដីប្រពន្ធ) រួច មន្ត្រីចុះបញ្ជីត្រូវសរសេរចូលក្នុងសន្លឹកចុះបញ្ជីនូវចំណុចដូចខាងក្រោមនេះ ៖

- ឈ្មោះ អាសយដ្ឋាន និងថ្ងៃ ខែ ឆ្នាំកំណើតរបស់ភាគីនៃកិច្ចសន្យា
- ខ្លឹមសារនៃកិច្ចសន្យាទ្រព្យសម្បត្តិប្ដីប្រពន្ធ ឬ បុគ្គលដែលនឹងត្រូវរៀបអាពាហ៍ពិពាហ៍ជាមួយគ្នា
- កាលបរិច្ឆេទនៃថ្ងៃរៀបអាពាហ៍ពិពាហ៍
- គោលបំណងនៃការចុះបញ្ជី
- មូលហេតុ និងកាលបរិច្ឆេទ (កាលបរិច្ឆេទនៃកិច្ចសន្យាទ្រព្យសម្បត្តិប្ដីប្រពន្ធ)

២- ចំពោះសន្លឹកចុះបញ្ជីនៅក្នុងកថាខណ្ឌទី១ នៃប្រការនេះ មន្ត្រីចុះបញ្ជីត្រូវចុះលេខចុះបញ្ជីផ្អែកលើលេខរៀងទទួលពាក្យសុំ ហើយចុះហត្ថលេខាបំពេញដើម្បីបញ្ជាក់ថា **"បានពិនិត្យរួច"** រួចបញ្ជូនទៅរដ្ឋមន្ត្រីក្រសួងយុត្តិធម៌ពិនិត្យ និងសម្រេច។

៣- បន្ទាប់ពីទទួលបានហត្ថលេខា និងត្រារបស់រដ្ឋមន្ត្រីក្រសួងយុត្តិធម៌ មន្ត្រីចុះបញ្ជីត្រូវរក្សាទុកសន្លឹកចុះបញ្ជីនៅក្នុងក្រូណូ ទៅតាមលំដាប់លេខចុះបញ្ជី។

ប្រការ ៣៩ : របៀបចុះបញ្ជីក្នុងក្រូណូចុះបញ្ជីអំពីការផ្លាស់ប្ដូរកិច្ចសន្យាទ្រព្យសម្បត្តិប្ដីប្រពន្ធ

១- បន្ទាប់ពីពាក្យសុំ និងឯកសារភ្ជាប់ ដែលបានកំណត់ក្នុងប្រការ ២០ (ពាក្យសុំចុះបញ្ជីអំពីការផ្លាស់ប្ដូរកិច្ចសន្យាទ្រព្យសម្បត្តិប្ដីប្រពន្ធ) ត្រូវបានពិនិត្យដោយមន្ត្រីចុះបញ្ជីរួច មន្ត្រីចុះបញ្ជីត្រូវសរសេរ គោលបំណងនៃការចុះបញ្ជី មូលហេតុ និងកាលបរិច្ឆេទ ព្រមទាំងខ្លឹមសារនៃកិច្ចសន្យាទាំងអស់ឡើងវិញ នៅក្នុងសន្លឹក **"ផ្លាស់ប្ដូរ"** ។

២- ចំពោះការផ្លាស់ប្ដូរខ្លឹមសារកិច្ចសន្យាទ្រព្យសម្បត្តិប្ដីប្រពន្ធក្នុងកថាខណ្ឌទី១ នៃប្រការនេះ មន្ត្រីចុះបញ្ជីត្រូវចុះហត្ថលេខាបំពេញដើម្បីបញ្ជាក់ថា **"បានពិនិត្យរួច"** រួចបញ្ជូនទៅរដ្ឋមន្ត្រីក្រសួងយុត្តិធម៌ពិនិត្យ និងសម្រេច។

៣- បន្ទាប់ពីទទួលបានហត្ថលេខា និងត្រារបស់រដ្ឋមន្ត្រីក្រសួងយុត្តិធម៌ មន្ត្រីចុះបញ្ជីត្រូវរក្សាទុកសន្លឹកចុះបញ្ជីនៅក្នុងក្រូណូ ទៅតាមលំដាប់លេខចុះបញ្ជី។

៤- ចំពោះការផ្លាស់ប្ដូរឈ្មោះ ឬ អាសយដ្ឋាន មន្ត្រីចុះបញ្ជីត្រូវសរសេរឈ្មោះ ឬ អាសយដ្ឋានថ្មី មូលហេតុនៃការផ្លាស់ប្ដូរ និងកាលបរិច្ឆេទនៃការផ្លាស់ប្ដូរ ចូលក្នុងសន្លឹកដែលបានចុះបញ្ជីកិច្ចសន្យាទ្រព្យសម្បត្តិប្ដីប្រពន្ធរួចហើយ នៅក្នុងខ្ទង់ពាក់ព័ន្ធនឹង "ការផ្លាស់ប្ដូរឈ្មោះ និង អាសយដ្ឋាន" រួចមន្ត្រីចុះបញ្ជីត្រូវចុះហត្ថលេខា កាលបរិច្ឆេទ និងឈ្មោះរបស់មន្ត្រីចុះបញ្ជីនោះ។

ប្រការ ៤០ ៖ របៀបចុះបញ្ជីក្នុងក្រ្កណ្ឌចុះបញ្ជីអំពីការកែតម្រូវកិច្ចសន្យាទ្រព្យសម្បត្តិប្ដីប្រពន្ធ

បញ្ញត្តិនៃប្រការ ៣៩ (របៀបចុះបញ្ជីក្នុងក្រ្កណ្ឌចុះបញ្ជីអំពីការផ្លាស់ប្ដូរកិច្ចសន្យាទ្រព្យសម្បត្តិប្ដីប្រពន្ធ) នៃប្រកាសនេះ ត្រូវយកមកអនុវត្តដូចគ្នាផងដែរ ចំពោះការចុះបញ្ជីអំពីការកែតម្រូវកិច្ចសន្យាទ្រព្យសម្បត្តិប្ដីប្រពន្ធ ។

ប្រការ ៤១ ៖ របៀបចុះបញ្ជីក្នុងក្រ្កណ្ឌចុះបញ្ជីអំពីការលុបការចុះបញ្ជីកិច្ចសន្យាទ្រព្យសម្បត្តិប្ដីប្រពន្ធ

១- បន្ទាប់ពីពាក្យសុំ និងឯកសារភ្ជាប់ដែលបានកំណត់ក្នុងប្រការ ២២ (ពាក្យសុំចុះបញ្ជីអំពីការលុបការចុះបញ្ជីកិច្ចសន្យាទ្រព្យសម្បត្តិប្ដីប្រពន្ធដោយមូលហេតុ រំលាយអាពាហ៍ពិពាហ៍ ឬ កំជាប់ពាក្យ) ប្រការ ២៣ (ពាក្យសុំចុះបញ្ជីអំពីការលុបការចុះបញ្ជីកិច្ចសន្យាទ្រព្យសម្បត្តប្ដីប្រពន្ធ ដោយមូលហេតុ មោឃភាព ការលុបចោល ឬ ការរំលាយកិច្ចសន្យាទ្រព្យសម្បត្តិប្ដីប្រពន្ធ) ប្រការ ២៤ (ពាក្យសុំចុះបញ្ជីអំពីការលុបការចុះបញ្ជីកិច្ចសន្យាទ្រព្យសម្បត្តិប្ដីប្រពន្ធ ដោយមូលហេតុសហព័ទ្ធណាម្នាក់បានស្លាប់) ប្រការ ២៥ (ពាក្យសុំចុះបញ្ជីអំពីការលុបការចុះបញ្ជីកិច្ចសន្យាទ្រព្យសម្បត្តិប្ដីប្រពន្ធដោយផ្អែកលើសាលក្រម ឬ សាលដីកាស្ថាពរ រំលាយអាពាហ៍ពិពាហ៍ និងការបែងចែកទ្រព្យសម្បត្តិ) ប្រការ ២៦ (ពាក្យសុំចុះបញ្ជីអំពីការលុបការចុះបញ្ជីកិច្ចសន្យាទ្រព្យសម្បត្តិប្ដីប្រពន្ធ តាមសេចក្ដីសម្រេចរបស់តុលាការ ដោយផ្អែកលើបញ្ញត្តិនៃច្បាប់ស្ដីពីនីតិវិធីនៃរឿងក្ដីរដ្ឋប្បវេណីដែលមិនមែនជាបណ្ដឹង) និងប្រការ ២៧ (ពាក្យសុំចុះបញ្ជីអំពីការលុបការចុះបញ្ជីកិច្ចសន្យាទ្រព្យសម្បត្តិប្ដីប្រពន្ធដោយផ្អែកតាមសាលក្រម ឬ សាលដីកាស្ថាពរ ដែលបានកំណត់ក្នុងច្បាប់ស្ដីពីការអនុវត្តក្រមរដ្ឋប្បវេណី មាត្រា ៣០ កថាខណ្ឌទី ៣ ចំណុច ឃ) ត្រូវបានពិនិត្យដោយមន្ត្រីចុះបញ្ជីរួច មន្ត្រីចុះបញ្ជីត្រូវសរសេរអំពីគោលបំណង មូលហេតុ និងកាលបរិច្ឆេទ នៅក្នុងសន្លឹកចុះបញ្ជីកិច្ចសន្យាទ្រព្យសម្បត្តិប្ដីប្រពន្ធត្រង់ខ្ទង់ "ការលុបការចុះបញ្ជីអំពីកិច្ចសន្យាទ្រព្យសម្បត្តិប្ដីប្រពន្ធ" ។

២- ចំពោះសន្លឹកចុះបញ្ជីក្នុងកថាខណ្ឌទី១ នៃប្រការនេះ មន្ត្រីចុះបញ្ជីត្រូវចុះហត្ថលេខាបំព្រួញដើម្បីបញ្ជាក់ថា "**បានពិនិត្យរួច**" រួចបញ្ជូនទៅរដ្ឋមន្ត្រីក្រសួងយុត្តិធម៌ពិនិត្យ និងសម្រេច។

៣- បន្ទាប់ពីទទួលបានហត្ថលេខា និងត្រារបស់រដ្ឋមន្ត្រីក្រសួងយុត្តិធម៌ មន្ត្រីចុះបញ្ជីត្រូវរក្សាទុកសន្លឹកចុះបញ្ជីនៅក្នុងក្រ្កណ្ឌ ទៅតាមលំដាប់លេខចុះបញ្ជី។

ប្រការ ៤២ ៖ របៀបចុះបញ្ជីក្នុងក្រ្កណ្ឌចុះបញ្ជីអំពីកាលបរិច្ឆេទនៃថ្ងៃរៀបអាពាហ៍ពិពាហ៍

បន្ទាប់ពីពាក្យសុំ និងឯកសារភ្ជាប់ដែលបានកំណត់ក្នុងប្រការ ២៨ (ពាក្យសុំចុះបញ្ជីអំពីកាលបរិច្ឆេទនៃថ្ងៃរៀបអាពាហ៍ពិពាហ៍) ត្រូវបានពិនិត្យដោយមន្ត្រីចុះបញ្ជីរួច មន្ត្រីចុះបញ្ជីត្រូវសរសេរអំពី

កាលបរិច្ឆេទនៃថ្ងៃរៀបអាពាហ៍ពិពាហ៍នៅខ្ទង់ "កាលបរិច្ឆេទនៃថ្ងៃរៀបអាពាហ៍ពិពាហ៍" នៅក្នុងសន្លឹកចុះបញ្ជីកិច្ចសន្យាទ្រព្យសម្បត្តិប្តីប្រពន្ធ ហើយមន្ត្រីចុះបញ្ជីត្រូវចុះហត្ថលេខា កាលបរិច្ឆេទ និងឈ្មោះរបស់មន្ត្រីចុះបញ្ជី។

ប្រការ ៤៣ : វិធីកត់ត្រាការចុះបញ្ជីអំពីខ្លឹមសារនៃកិច្ចសន្យាទ្រព្យសម្បត្តិប្តីប្រពន្ធ

១- ពាក់ព័ន្ធនឹងការចុះបញ្ជីអំពីខ្លឹមសារនៃកិច្ចសន្យាទ្រព្យសម្បត្តិប្តីប្រពន្ធ នៅត្រង់ខ្ទង់ "ខ្លឹមសារនៃកិច្ចសន្យាទ្រព្យសម្បត្តិប្តីប្រពន្ធ" ឬ ខ្ទង់ "ការផ្លាស់ប្តូរទ្រព្យសម្បត្តិប្តីប្រពន្ធ" មន្ត្រីចុះបញ្ជីក៏អាចចុះថា "**ផ្ទួចខ្លឹមសារនៃកិច្ចសន្យាទ្រព្យសម្បត្តិប្តីប្រពន្ធដែលបានភ្ជាប់មកជាមួយ**" រួចភ្ជាប់នូវលិខិតថតចម្លងនៃកិច្ចសន្យាទ្រព្យសម្បត្តិប្តីប្រពន្ធនោះជាមួយគ្នាក្នុងសន្លឹកចុះបញ្ជីនៃក្រូណូបាន។ ក្នុងករណីនេះ មន្ត្រីចុះបញ្ជីត្រូវកត់ត្រានូវលេខចុះបញ្ជី និង លេខទទួល នៅក្នុងលិខិតថតចម្លងនៃកិច្ចសន្យា ដែលបានភ្ជាប់មកជាមួយនោះ ហើយមន្ត្រីចុះបញ្ជីត្រូវចុះហត្ថលេខាបំព្រួញដើម្បីបញ្ជាក់ថា "បានពិនិត្យរួច" រួចបញ្ជូនទៅរដ្ឋមន្ត្រីក្រសួងយុត្តិធម៌ពិនិត្យ និង សម្រេច។

២- ក្រោយពេលពិនិត្យ និងសម្រេចរួច រដ្ឋមន្ត្រីក្រសួងយុត្តិធម៌នឹងចុះហត្ថលេខា និងប្រថាប់ត្រានៅគ្រប់សន្លឹកនៃលិខិតថតចម្លងដែលបានភ្ជាប់មកជាមួយ។

ប្រការ ៤៤ : របៀបចងក្រងរក្សាទុកក្នុងក្រូណូសម្រាប់ដាក់ឯកសារពាក្យសុំ

ក្រោយពេលរដ្ឋមន្ត្រីក្រសួងយុត្តិធម៌បានចុះហត្ថលេខា និងប្រថាប់ត្រារួច មន្ត្រីចុះបញ្ជីត្រូវចងក្រងរក្សាទុកពាក្យសុំចុះបញ្ជី និង ឯកសារភ្ជាប់ក្នុងក្រូណូសម្រាប់ដាក់ឯកសារពាក្យសុំ ទៅតាមលំដាប់លេខរៀង និងកាលបរិច្ឆេទទួលពាក្យសុំ ។

ប្រការ ៤៥ : របៀបចងក្រងរក្សាទុកក្នុងក្រូណូលើកចោល

នៅពេលដែលមន្ត្រីចុះបញ្ជី បានលើកចោលពាក្យសុំចុះបញ្ជី មន្ត្រីចុះបញ្ជីត្រូវចងក្រងរក្សាទុកលិខិតលើកចោលក្នុងក្រូណូលើកចោល ទៅតាមលំដាប់លេខលិខិតលើកចោល និងកាលបរិច្ឆេទ ។

ប្រការ ៤៦ : របៀបចងក្រងរក្សាទុកក្នុងក្រូណូសម្រាប់ដាក់ពាក្យសុំឲ្យពិនិត្យឡើងវិញ

ក្រោយពីបានទទួលសេចក្តីសម្រេចចុងក្រោយរបស់រដ្ឋមន្ត្រីក្រសួងយុត្តិធម៌ មន្ត្រីចុះបញ្ជីត្រូវចងក្រងរក្សាទុកសេចក្តីសម្រេចចុងក្រោយរបស់រដ្ឋមន្ត្រីក្រសួងយុត្តិធម៌ ពាក្យសុំឲ្យពិនិត្យឡើងវិញ និងឯកសារភ្ជាប់ ក្នុងក្រូណូសម្រាប់ដាក់ពាក្យសុំឲ្យពិនិត្យឡើងវិញ ទៅតាមលំដាប់លេខពាក្យសុំឲ្យពិនិត្យឡើងវិញ និងកាលបរិច្ឆេទ ។

p

ប្រការ ៤៧ ៖ របៀបចងក្រងរក្សាទុកក្នុងក្រួណូសម្រាប់ដាក់ពាក្យសុំឲ្យចេញលិខិតបញ្ជាក់ការចុះបញ្ជី

រាល់ពាក្យសុំឲ្យចេញលិខិតបញ្ជាក់ការចុះបញ្ជី មន្ត្រីចុះបញ្ជីត្រូវចងក្រងរក្សាទុកពាក្យសុំនោះ នៅក្នុងក្រួណូសម្រាប់ដាក់ពាក្យសុំឲ្យចេញលិខិតបញ្ជាក់ការចុះបញ្ជី ទៅតាមលំដាប់លេខនៃការទទួលពាក្យសុំឲ្យចេញលិខិតបញ្ជាក់ការចុះបញ្ជី និងកាលបរិច្ឆេទ ។

ជំពូកទី ៨
នីតិវិធីនៃការចេញលិខិតបញ្ជាក់

ប្រការ ៤៨ ៖ របៀបដាក់ពាក្យសុំឲ្យចេញលិខិតបញ្ជាក់

១- ពាក្យសុំឲ្យចេញលិខិតបញ្ជាក់ ត្រូវធ្វើឡើងជាលាយលក្ខណ៍អក្សរ ។

២- ពាក្យសុំឲ្យចេញលិខិតបញ្ជាក់ ត្រូវដាក់នៅនាយកដ្ឋានកិច្ចការរដ្ឋប្បវេណីនៃក្រសួងយុត្តិធម៌ ។

៣- ពាក្យសុំឲ្យចេញលិខិតបញ្ជាក់ ត្រូវសរសេរនូវចំណុច ដូចខាងក្រោម ៖

- គោលបំណងនៃពាក្យសុំ ៖ ការសុំឲ្យចេញលិខិតបញ្ជាក់
- ឈ្មោះ ឬ នាមករណ៍ និងអាសយដ្ឋានរបស់អ្នកដាក់ពាក្យសុំឲ្យចេញលិខិតបញ្ជាក់
- ឈ្មោះរបស់អ្នកតំណាងនីតិបុគ្គល ក្នុងករណីដែលអ្នកដាក់ពាក្យសុំឲ្យចេញលិខិតបញ្ជាក់ជានីតិបុគ្គល
- ចំណុចដែលត្រូវធ្វើការបញ្ជាក់
- ចំនួនលិខិតបញ្ជាក់
- កាលបរិច្ឆេទនៃការដាក់ពាក្យសុំ និងហត្ថលេខា ឬ ស្នាមម្រាមដៃ ។

៤- អ្នកដាក់ពាក្យសុំឲ្យចេញលិខិតបញ្ជាក់ត្រូវបង់សោហ៊ុយសេវា ដូចបានកំណត់តាមបទប្បញ្ញត្តិ ឬ ប្រកាសរួម របស់ក្រសួងយុត្តិធម៌ និង ក្រសួងសេដ្ឋកិច្ច និងហិរញ្ញវត្ថុ ។

ប្រការ ៤៩ ៖ ការចេញលិខិតបញ្ជាក់

១- នៅពេលបានទទួលពាក្យសុំឲ្យចេញលិខិតបញ្ជាក់ មន្ត្រីចុះបញ្ជីត្រូវថតចម្លងចេញពីសន្លឹកចុះបញ្ជីក្នុងក្រួណូចុះបញ្ជីកិច្ចសន្យាទ្រព្យសម្បត្តិប្តីប្រពន្ធ ទៅឲ្យអ្នកដាក់ពាក្យសុំ ដោយត្រូវសរសេរនៅលើឯកសារថតចម្លងថា ៖

- បានថតចម្លងត្រឹមត្រូវតាមច្បាប់ដើម
- កាលបរិច្ឆេទ (ថ្ងៃទី..........ខែ.........ឆ្នាំ.........)
- ហត្ថលេខាបំព្រួញរបស់មន្ត្រីចុះបញ្ជី និង ហត្ថលេខា និង ប្រថាប់ត្រារបស់រដ្ឋមន្ត្រីក្រសួងយុត្តិធម៌។ រដ្ឋមន្ត្រីក្រសួងយុត្តិធម៌ ក៏អាចឲ្យរដ្ឋលេខាធិការទទួលបន្ទុកកិច្ចការរដ្ឋប្បវេណី ចុះហត្ថលេខាជំនួសបានដែរ។

២- ក្រោយពីបានទទួលពាក្យសុំឲ្យចេញលិខិតបញ្ជាក់ ក្រសួងយុត្តិធម៌ត្រូវចេញលិខិតបញ្ជាក់ឲ្យអ្នកដាក់ពាក្យសុំនោះ ដោយពុំមានការយឺតយ៉ាវ យ៉ាងយូរបំផុតមិនឲ្យលើសពីរយៈពេល ៣ ថ្ងៃ ។

ជំពូកទី ៩
អវសានប្បញ្ញត្តិ

ប្រការ ៥០ : កាលបរិច្ឆេទ នៃការអនុវត្ត

ប្រកាសនេះ ត្រូវអនុវត្តក្រោយពេលប្រាំមួយខែបានកន្លងហួស គិតចាប់ពីថ្ងៃចុះហត្ថលេខា ។

ថ្ងៃទី ០៩....ខែ សីហា ឆ្នាំ ២០១៣

រដ្ឋមន្ត្រីក្រសួងយុត្តិធម៌

អង្គ វង្សវឌ្ឍនៈ

p

p

ព្រះរាជាណាចក្រកម្ពុជា
ជាតិ សាសនា ព្រះមហាក្សត្រ

ឧបសម្ព័ន្ធទី ១
ប្រការ ១៩

ពាក្យសុំចុះបញ្ជីកិច្ចសន្យាទ្រព្យសម្បត្តិប្ដីប្រពន្ធ

ឈ្មោះ......................ភេទ ប្រុស អាយុ................ថ្ងៃ ខែ ឆ្នាំកំណើត........... ជាប្ដី ☐ ឬជាបុគ្គលដែលនឹងត្រូវរៀបអាពាហ៍ពិពាហ៍ជាមួយគ្នា ☐ អាសយដ្ឋានបច្ចុប្បន្នផ្ទះលេខ............... ផ្លូវលេខ...........ភូមិ......... ឃុំ សង្កាត់..............ក្រុង ស្រុក ខណ្ឌ................រាជធានី ខេត្ត........... ។

ឈ្មោះ.......................ភេទ ស្រី អាយុ............ថ្ងៃ ខែ ឆ្នាំកំណើត......... ជាប្រពន្ធ ☐ ឬជាបុគ្គលដែលនឹងត្រូវរៀបអាពាហ៍ពិពាហ៍ជាមួយគ្នា ☐ អាសយដ្ឋានបច្ចុប្បន្នផ្ទះលេខ............... ផ្លូវលេខ...........ភូមិ......... ឃុំ សង្កាត់..............ក្រុង ស្រុក ខណ្ឌ................រាជធានី ខេត្ត........... ។

ឈ្មោះរបស់អ្នកតំណាង.........................ភេទ.......អាយុ........ថ្ងៃខែឆ្នាំកំណើត............... អាសយដ្ឋានបច្ចុប្បន្នផ្ទះលេខ...........ផ្លូវលេខ.........ភូមិ.......... ឃុំ សង្កាត់............. ក្រុង ស្រុក ខណ្ឌ...................... រាជធានី ខេត្ត..................... ។

សូមគោរពជូន
ឯកឧត្តម រដ្ឋមន្ត្រីក្រសួងយុត្តិធម៌

កម្មវត្ថុ ៖ សំណើសុំចុះបញ្ជីអំពីកិច្ចសន្យាទ្រព្យសម្បត្តិប្ដីប្រពន្ធ។

- គោលបំណងនៃការចុះបញ្ជីៈ...................(ចុះបញ្ជីកិច្ចសន្យាទ្រព្យសម្បត្តិប្ដីប្រពន្ធ)...... ។
- មូលហេតុៈ.....................(កិច្ចសន្យាទ្រព្យសម្បត្តិប្ដីប្រពន្ធ ព្រមទាំងកាលបរិច្ឆេទ)......... ។
- ខ្លឹមសារនៃកិច្ចសន្យាទ្រព្យសម្បត្តិប្ដីប្រពន្ធៈ.......(សរសេរខ្លឹមសារកិច្ចសន្យាទាំងអស់)........
....
....
....។

អាស្រ័យហេតុនេះ សូមឯកឧត្តមរដ្ឋមន្ត្រី មេត្តាពិនិត្យ និងសម្រេចអនុញ្ញាតឲ្យចុះបញ្ជីតាមសំណើខាងលើ ដោយក្ដីអនុគ្រោះ។

ធ្វើនៅ................ថ្ងៃទី.......ខែ.........ឆ្នាំ ២០.........

p ស្នាមម្រាមដៃ

ប្ដីឈ្មោះ ប្រពន្ធឈ្មោះ

ព្រះរាជាណាចក្រកម្ពុជា
ជាតិ សាសនា ព្រះមហាក្សត្រ

ឧបសម្ព័ន្ធទី ២
ប្រការ ២០

ពាក្យសុំចុះបញ្ជីអំពីការផ្លាស់ប្តូរកិច្ចសន្យាទ្រព្យសម្បត្តិប្តីប្រពន្ធ

ឈ្មោះ......................ភេទ ប្រុស អាយុ...............ថ្ងៃ ខែ ឆ្នាំកំណើត........... ជាប្តី ☐ ឬជាបុគ្គលដែលនឹងត្រូវរៀបអាពាហ៍ពិពាហ៍ជាមួយគ្នា ☐ អាសយដ្ឋានបច្ចុប្បន្នផ្ទះលេខ............... ផ្លូវលេខ..........ភូមិ......... ឃុំ សង្កាត់..............ក្រុង ស្រុក ខណ្ឌ...............រាជធានី ខេត្ត........... ។

ឈ្មោះ......................ភេទ ស្រី អាយុ..............ថ្ងៃ ខែ ឆ្នាំកំណើត.......... ជាប្រពន្ធ ☐ ឬជាបុគ្គលដែលនឹងត្រូវរៀបអាពាហ៍ពិពាហ៍ជាមួយគ្នា ☐ អាសយដ្ឋានបច្ចុប្បន្នផ្ទះលេខ............... ផ្លូវលេខ..........ភូមិ......... ឃុំ សង្កាត់..............ក្រុង ស្រុក ខណ្ឌ.................រាជធានី ខេត្ត........... ។

ឈ្មោះរបស់អ្នកតំណាង.........................ភេទ.......អាយុ........ថ្ងៃខែឆ្នាំកំណើត............... អាសយដ្ឋានបច្ចុប្បន្នផ្ទះលេខ...........ផ្លូវលេខ........ភូមិ.......... ឃុំ សង្កាត់............. ក្រុង ស្រុក ខណ្ឌ...................... រាជធានី ខេត្ត...................... ។

សូមគោរពជូន
ឯកឧត្តម រដ្ឋមន្ត្រីក្រសួងយុត្តិធម៌

កម្មវត្ថុ ៖ សំណើសុំចុះបញ្ជីអំពីការផ្លាស់ប្តូរកិច្ចសន្យាទ្រព្យសម្បត្តិប្តីប្រពន្ធ។

- គោលបំណងនៃការចុះបញ្ជីៈ.........(ចុះបញ្ជីផ្លាស់ប្តូរកិច្ចសន្យាទ្រព្យសម្បត្តិប្តីប្រពន្ធ)...... ។
- មូលហេតុៈ...........(ការផ្លាស់ប្តូរកិច្ចសន្យាទ្រព្យសម្បត្តិប្តីប្រពន្ធ ព្រមទាំងកាលបរិច្ឆេទ)... ។
- ចំណុចដែលត្រូវផ្លាស់ប្តូរៈ.......(សរសេរទាំងអស់នូវខ្លឹមសារនៃកិច្ចសន្យាទ្រព្យសម្បត្តិប្តីប្រពន្ធ ក្រោយពីការផ្លាស់ប្តូររួច)...
....
....
....។

អាស្រ័យហេតុនេះ សូមឯកឧត្តមរដ្ឋមន្ត្រី មេត្តាពិនិត្យ និងសម្រេចអនុញ្ញាតឲ្យចុះបញ្ជីតាមសំណើខាងលើ ដោយក្តីអនុគ្រោះ។

ធ្វើនៅ.................ថ្ងៃទី.......ខែ.........ឆ្នាំ ២០.........

ស្នាមម្រាមដៃ

ប្តីឈ្មោះ **ប្រពន្ធឈ្មោះ**

ព្រះរាជាណាចក្រកម្ពុជា
ជាតិ សាសនា ព្រះមហាក្សត្រ

ឧបសម្ព័ន្ធទី ៣
ប្រការ ២០

ពាក្យសុំចុះបញ្ជីអំពីការផ្លាស់ប្តូរឈ្មោះ ឬ អាសយដ្ឋាន

ឈ្មោះ......................ភេទ .... អាយុ...............ថ្ងៃ ខែ ឆ្នាំកំណើត........... ជាប្តី ឬ ប្រពន្ធ ឬ ជាបុគ្គលដែលនឹងត្រូវរៀបអាពាហ៍ពិពាហ៍ជាមួយគ្នា អាសយដ្ឋានបច្ចុប្បន្នផ្ទះលេខ............... ផ្លូវលេខ...........ភូមិ......... ឃុំ សង្កាត់.............ក្រុង ស្រុក ខណ្ឌ................រាជធានី ខេត្ត........... ។

ឈ្មោះរបស់អ្នកតំណាង........................ភេទ.......អាយុ........ថ្ងៃខែឆ្នាំកំណើត............... អាសយដ្ឋានបច្ចុប្បន្នផ្ទះលេខ...........ផ្លូវលេខ.........ភូមិ......... ឃុំ សង្កាត់............. ក្រុង ស្រុក ខណ្ឌ...................... រាជធានី ខេត្ត..................... ។

សូមគោរពជូន
ឯកឧត្តម រដ្ឋមន្ត្រីក្រសួងយុត្តិធម៌

កម្មវត្ថុ ៖ សំណើសុំចុះបញ្ជីអំពីការផ្លាស់ប្តូរឈ្មោះ ឬ អាសយដ្ឋាន។

- គោលបំណងនៃការចុះបញ្ជីៈ...................(ចុះបញ្ជីផ្លាស់ប្តូរឈ្មោះ ឬ អាសយដ្ឋាន)..... ។
- មូលហេតុៈ.....................(ការផ្លាស់ប្តូរឈ្មោះ ឬ អាសយដ្ឋាន ព្រមទាំងកាលបរិច្ឆេទ)... ។
- ចំណុចដែលត្រូវផ្លាស់ប្តូរៈ.......(ឈ្មោះថ្មី ឬ អាសយដ្ឋានថ្មី)..

....

....

....។

អាស្រ័យហេតុនេះ សូមឯកឧត្តមរដ្ឋមន្ត្រី មេត្តាពិនិត្យ និងសម្រេចអនុញ្ញាតឲ្យចុះបញ្ជីតាមសំណើខាងលើ ដោយក្តីអនុគ្រោះ។

ធ្វើនៅ................ថ្ងៃទី.......ខែ.........ឆ្នាំ ២០.........

ស្នាមម្រាមដៃ

ឈ្មោះ

p

ព្រះរាជាណាចក្រកម្ពុជា
ជាតិ សាសនា ព្រះមហាក្សត្រ

ឧបសម្ព័ន្ធទី ៤
ប្រការ ២១

ពាក្យសុំចុះបញ្ជីអំពីការកែតម្រូវការចុះបញ្ជីកិច្ចសន្យាទ្រព្យសម្បត្តិប្តីប្រពន្ធ

ឈ្មោះ.......................ភេទ ប្រុស អាយុ...............ថ្ងៃ ខែ ឆ្នាំកំណើត........... ជាប្តី ☐ ឬ ជាបុគ្គលដែលនឹងត្រូវរៀបអាពាហ៍ពិពាហ៍ជាមួយគ្នា ☐ អាសយដ្ឋានបច្ចុប្បន្នផ្ទះលេខ............... ផ្លូវលេខ..........ភូមិ........ ឃុំ សង្កាត់..............ក្រុង ស្រុក ខណ្ឌ................រាជធានី ខេត្ត........... ។

ឈ្មោះ.......................ភេទ ស្រី អាយុ..............ថ្ងៃ ខែ ឆ្នាំកំណើត.......... ជាប្រពន្ធ ☐ ឬ ជាបុគ្គលដែលនឹងត្រូវរៀបអាពាហ៍ពិពាហ៍ជាមួយគ្នា ☐ អាសយដ្ឋានបច្ចុប្បន្នផ្ទះលេខ............... ផ្លូវលេខ..........ភូមិ........ ឃុំ សង្កាត់..............ក្រុង ស្រុក ខណ្ឌ................រាជធានី ខេត្ត........... ។

ឈ្មោះរបស់អ្នកតំណាង........................ភេទ.......អាយុ........ថ្ងៃខែឆ្នាំកំណើត.............. អាសយដ្ឋានបច្ចុប្បន្នផ្ទះលេខ...........ផ្លូវលេខ.........ភូមិ......... ឃុំ សង្កាត់............ ក្រុង ស្រុក ខណ្ឌ...................... រាជធានី ខេត្ត...................... ។

សូមគោរពជូន
ឯកឧត្តម រដ្ឋមន្ត្រីក្រសួងយុត្តិធម៌

កម្មវត្ថុ ៖ សំណើសុំចុះបញ្ជីអំពីការការកែតម្រូវការចុះបញ្ជីអំពីកិច្ចសន្យាទ្រព្យសម្បត្តិប្តីប្រពន្ធ។

- គោលបំណងនៃការចុះបញ្ជីៈ..........(កែតម្រូវកំហុស ឬ ការខកខានមិនបានចុះបញ្ជី).... ។
- មូលហេតុៈ.....................(មានកំហុស ឬ ការខកខានមិនបានចុះបញ្ជី).................... ។
- ចំណុចដែលត្រូវកែតម្រូវៈ
    - ឈ្មោះ...
    - អាសយដ្ឋាន...
    - ថ្ងៃខែឆ្នាំកំណើត..
    - ខ្លឹមសារនៃទ្រព្យសម្បត្តិប្តីប្រពន្ធ...

អាស្រ័យហេតុនេះ សូមឯកឧត្តមរដ្ឋមន្ត្រី មេត្តាពិនិត្យ និងសម្រេចអនុញ្ញាតឲ្យចុះបញ្ជីតាមសំណើខាងលើ ដោយក្តីអនុគ្រោះ។

ធ្វើនៅ................ថ្ងៃទី.......ខែ.........ឆ្នាំ ២០.........
ស្នាមម្រាមដៃ

ប្តីឈ្មោះ **ប្រពន្ធឈ្មោះ**

ព្រះរាជាណាចក្រកម្ពុជា
ជាតិ សាសនា ព្រះមហាក្សត្រ

ឧបសម្ព័ន្ធទី ៥
ប្រកាស ២២ - ២៧

ពាក្យសុំចុះបញ្ជីអំពីការលុបការចុះបញ្ជីកិច្ចសន្យាទ្រព្យសម្បត្តិប្តីប្រពន្ធ [1]

ឈ្មោះ.......................ភេទ ប្រុស អាយុ...............ថ្ងៃ ខែ ឆ្នាំកំណើត........... ជាប្តី ☐ ឬ ជាបុគ្គលដែលនឹងត្រូវរៀបអាពាហ៍ពិពាហ៍ជាមួយគ្នា ☐ អាសយដ្ឋានបច្ចុប្បន្នផ្ទះលេខ............... ផ្លូវលេខ..........ភូមិ......... ឃុំ សង្កាត់..............ក្រុង ស្រុក ខណ្ឌ................រាជធានី ខេត្ត........... ។

ឈ្មោះ.......................ភេទ ស្រី អាយុ.............ថ្ងៃ ខែ ឆ្នាំកំណើត.......... ជាប្រពន្ធ ☐ ឬ ជាបុគ្គលដែលនឹងត្រូវរៀបអាពាហ៍ពិពាហ៍ជាមួយគ្នា ☐ អាសយដ្ឋានបច្ចុប្បន្នផ្ទះលេខ................ ផ្លូវលេខ..........ភូមិ......... ឃុំ សង្កាត់..............ក្រុង ស្រុក ខណ្ឌ................រាជធានី ខេត្ត........... ។

ឈ្មោះរបស់អ្នកតំណាង.........................ភេទ.......អាយុ........ថ្ងៃខែឆ្នាំកំណើត............... អាសយដ្ឋានបច្ចុប្បន្នផ្ទះលេខ...........ផ្លូវលេខ.........ភូមិ.......... ឃុំ សង្កាត់............ ក្រុង ស្រុក ខណ្ឌ...................... រាជធានី ខេត្ត...................... ។

សូមគោរពជូន
ឯកឧត្តម រដ្ឋមន្ត្រីក្រសួងយុត្តិធម៌

កម្មវត្ថុ ៖ សំណើសុំចុះបញ្ជីអំពីការលុបការចុះបញ្ជីកិច្ចសន្យាទ្រព្យសម្បត្តិប្តីប្រពន្ធ។

- គោលបំណងនៃការចុះបញ្ជី:..........(លុបការចុះបញ្ជីទ្រព្យសម្បត្តិប្តីប្រពន្ធ)............... ។
- មូលហេតុ:.....................(ការរំលាយអាពាហ៍ពិពាហ៍ ព្រមទាំងកាលបរិច្ឆេទ ឬ រំលាយកំជាប់ពាក្យ ព្រមទាំងកាលបរិច្ឆេទ)...។

អាស្រ័យហេតុនេះ សូមឯកឧត្តមរដ្ឋមន្ត្រី មេត្តាពិនិត្យ និងសម្រេចអនុញ្ញាតឲ្យចុះបញ្ជីតាមសំណើខាងលើ ដោយក្តីអនុគ្រោះ។

ធ្វើនៅ................ថ្ងៃទី.......ខែ.........ឆ្នាំ ២០........

ស្នាមម្រាមដៃ

p

ប្តីឈ្មោះ **ប្រពន្ធឈ្មោះ**

---

[1] ក្នុងករណីមោឃភាព ការលុបចោល ឬការរំលាយកិច្ចសន្យាទ្រព្យសម្បត្តិប្តីប្រពន្ធ ឬ រំលាយអាពាហ៍ពិពាហ៍ ឬកំជាប់ពាក្យ ដោយផ្អែកលើសេចក្តីសម្រេចរបស់តុលាការ អ្នកដាក់ពាក្យសុំអាចដាក់ពាក្យសុំតែម្នាក់ឯងបាន។

ព្រះរាជាណាចក្រកម្ពុជា
ជាតិ សាសនា ព្រះមហាក្សត្រ

ឧបសម្ព័ន្ធទី ៦
ប្រការ ២៨

ពាក្យសុំចុះបញ្ជីអំពីកាលបរិច្ឆេទនៃថ្ងៃរៀបអាពាហ៍ពិពាហ៍

ឈ្មោះ......................ភេទ ប្រុស អាយុ...............ថ្ងៃ ខែ ឆ្នាំកំណើត........... ជាប្តី ☐ ឬជាបុគ្គលដែលនឹងត្រូវរៀបអាពាហ៍ពិពាហ៍ជាមួយគ្នា ☐ អាសយដ្ឋានបច្ចុប្បន្នផ្ទះលេខ............... ផ្លូវលេខ..........ភូមិ......... ឃុំ សង្កាត់..............ក្រុង ស្រុក ខណ្ឌ................រាជធានី ខេត្ត........... ។

ឈ្មោះ......................ភេទ ស្រី អាយុ............ថ្ងៃ ខែ ឆ្នាំកំណើត......... ជាប្រពន្ធ ☐ ឬជាបុគ្គលដែលនឹងត្រូវរៀបអាពាហ៍ពិពាហ៍ជាមួយគ្នា ☐ អាសយដ្ឋានបច្ចុប្បន្នផ្ទះលេខ............... ផ្លូវលេខ..........ភូមិ......... ឃុំ សង្កាត់..............ក្រុង ស្រុក ខណ្ឌ................រាជធានី ខេត្ត........... ។

ឈ្មោះរបស់អ្នកតំណាង........................ភេទ.......អាយុ.......ថ្ងៃខែឆ្នាំកំណើត............... អាសយដ្ឋានបច្ចុប្បន្នផ្ទះលេខ...........ផ្លូវលេខ.........ភូមិ......... ឃុំ សង្កាត់............ ក្រុង ស្រុក ខណ្ឌ...................... រាជធានី ខេត្ត.................... ។

សូមគោរពជូន
ឯកឧត្តម រដ្ឋមន្ត្រីក្រសួងយុត្តិធម៌

កម្មវត្ថុ ៖ សំណើសុំចុះបញ្ជីអំពីកាលបរិច្ឆេទនៃថ្ងៃរៀបអាពាហ៍ពិពាហ៍។

- គោលបំណងនៃការចុះបញ្ជី ៖ ការចុះបញ្ជីអំពីកាលបរិច្ឆេទនៃថ្ងៃរៀបអាពាហ៍ពិពាហ៍ ។
- មូលហេតុ: ការរៀបអាពាហ៍ពិពាហ៍ ។
- កាលបរិច្ឆេទនៃថ្ងៃរៀបអាពាហ៍ពិពាហ៍ ៖.. ។

អាស្រ័យហេតុនេះ សូមឯកឧត្តមរដ្ឋមន្ត្រី មេត្តាពិនិត្យ និងសម្រេចអនុញ្ញាតឲ្យចុះបញ្ជីតាមសំណើខាងលើ ដោយក្តីអនុគ្រោះ។

ធ្វើនៅ................ថ្ងៃទី.......ខែ.........ឆ្នាំ ២០.........

ស្នាមម្រាមដៃ

ប្តីឈ្មោះ ប្រពន្ធឈ្មោះ

p

ព្រះរាជាណាចក្រកម្ពុជា
ជាតិ សាសនា ព្រះមហាក្សត្រ

ឧបសម្ព័ន្ធទី ៧
ប្រការ ៤៨

ពាក្យសុំឲ្យចេញលិខិតបញ្ជាក់

ឈ្មោះ......................ភេទ .... អាយុ...............ថ្ងៃ ខែ ឆ្នាំកំណើត........... ជាប្ដី ☐ ឬប្រពន្ធ ☐ ឬ ជាបុគ្គលដែលនឹងត្រូវរៀបអាពាហ៍ពិពាហ៍ជាមួយគ្នា ☐ ឬ ជាបុគ្គលផ្សេងទៀត អាសយដ្ឋានបច្ចុប្បន្នផ្ទះលេខ............... ផ្លូវលេខ.............ភូមិ.............. ឃុំ សង្កាត់.................. ក្រុង ស្រុក ខណ្ឌ...............រាជធានី ខេត្ត........... ។

ឈ្មោះរបស់អ្នកតំណាង........................ភេទ.......អាយុ........ថ្ងៃខែឆ្នាំកំណើត................ អាសយដ្ឋានបច្ចុប្បន្នផ្ទះលេខ...........ផ្លូវលេខ.........ភូមិ.......... ឃុំ សង្កាត់............. ក្រុង ស្រុក ខណ្ឌ...................... រាជធានី ខេត្ត..................... ។

សូមគោរពជូន
ឯកឧត្តម រដ្ឋមន្ត្រីក្រសួងយុត្តិធម៌

កម្មវត្ថុ ៖ សំណើសុំឲ្យចេញលិខិតបញ្ជាក់។

- គោលបំណងនៃពាក្យសុំ ៖ ការសុំឲ្យចេញលិខិតបញ្ជាក់
- ចំណុចដែលត្រូវធ្វើការបញ្ជាក់ ៖ ....
- ចំនួនលិខិតបញ្ជាក់ ៖......................ច្បាប់

អាស្រ័យហេតុនេះ សូមឯកឧត្តមរដ្ឋមន្ត្រី មេត្តាពិនិត្យ និងសម្រេចអនុញ្ញាតតាមសំណើខាងលើ ដោយក្ដីអនុគ្រោះ។

ធ្វើនៅ.................ថ្ងៃទី.......ខែ.........ឆ្នាំ ២០........

ស្នាមម្រាមដៃ

ឈ្មោះ

p

ឧបសម្ព័ន្ធទី ៨

សន្លឹកក្រដាសទទួលពាក្យសុំ

លេខរៀងទទួលពាក្យ	កាលបរិច្ឆេទនៃការទទួលពាក្យសុំ	ឈ្មោះ និងអាសយដ្ឋាន របស់អ្នកដាក់ពាក្យសុំ	ឈ្មោះ និងអាសយដ្ឋាន របស់អ្នកតំណាង (ប្រសិនបើមាន)	ប្រភេទនៃការចុះបញ្ជីកិច្ចសន្យា ប្តីប្រពន្ធ	ជាប្តីប្រពន្ធ	ជាបុគ្គលដែលត្រូវរៀបការជាមួយគ្នា	ផ្សេងៗ

ព្រះរាជាណាចក្រកម្ពុជា
ជាតិ សាសនា ព្រះមហាក្សត្រ

ឧបសម្ព័ន្ធទី ៩

ទីស្តីការក្រសួងយុត្តិធម៌
នាយកដ្ឋានកិច្ចការរដ្ឋប្បវេណី

សន្លឹកចុះបញ្ជីកិច្ចសន្យាទ្រព្យសម្បត្តិប្តីប្រពន្ធ

រាជធានីភ្នំពេញ ថ្ងៃទី......ខែ...........ឆ្នាំ..........

លេខចុះបញ្ជី[2] :	ការផ្លាស់ប្តូរឈ្មោះ និងអាសយដ្ឋាន	មូលហេតុនៃការផ្លាស់ប្តូរ	កាលបរិច្ឆេទនៃការផ្លាស់ប្តូរ	មន្ត្រីចុះបញ្ជីចុះហត្ថលេខា និងកាលបរិច្ឆេទនៃការចុះបញ្ជី
ឈ្មោះ : ថ្ងៃខែឆ្នាំកំណើត : អាសយដ្ឋាន :				
ឈ្មោះ : ថ្ងៃខែឆ្នាំកំណើត : អាសយដ្ឋាន :				

កាលបរិច្ឆេទនៃថ្ងៃរៀបអាពាហ៍ពិពាហ៍

គោលបំណងនៃការចុះបញ្ជី :
មូលហេតុ និងកាលបរិច្ឆេទ :

ខ្លឹមសារនៃកិច្ចសន្យាទ្រព្យសម្បត្តិប្តីប្រពន្ធ

p

ការលុបការចុះបញ្ជីអំពីកិច្ចសន្យាទ្រព្យសម្បត្តិប្តីប្រពន្ធ :

[2] លេខចុះបញ្ជី ៖ សំដៅទៅលើលេខដែលបានចុះនៅក្នុងសន្លឹកក្រដាសទទួលពាក្យសុំ (ឧបសម្ព័ន្ធទី ៨) ត្រង់ខ្ទង់ "ឈ្មោះ និងអាសយដ្ឋានរបស់អ្នកដាក់ពាក្យសុំ" ។

ព្រះរាជាណាចក្រកម្ពុជា
ជាតិ សាសនា ព្រះមហាក្សត្រ

ឧបសម្ព័ន្ធទី ១០

ទីស្ដីការក្រសួងយុត្តិធម៌
នាយកដ្ឋានកិច្ចការរដ្ឋប្បវេណី

សន្លឹកចុះបញ្ជីការផ្លាស់ប្ដូរកិច្ចសន្យាទ្រព្យសម្បត្តិប្ដីប្រពន្ធ

រាជធានីភ្នំពេញ. ថ្ងៃទី.........ខែ.... .. ...ឆ្នាំ..........

លេខចុះបញ្ជី [3]	ឈ្មោះប្ដី ឬ បុគ្គលដែលត្រូវរៀបការជាមួយគ្នា ៖	ឈ្មោះប្រពន្ធ ឬ បុគ្គលដែលត្រូវរៀបការជាមួយគ្នា៖

គោលបំណងនៃការចុះបញ្ជី :

មូលហេតុ និងកាលបរិច្ឆេទ :

ការផ្លាស់ប្ដូរកិច្ចសន្យាទ្រព្យសម្បត្តិប្ដីប្រពន្ធ

p

[3] លេខចុះបញ្ជី ៖ សំដៅទៅលើលេខដែលបានចុះនៅក្នុងសន្លឹកក្រដាសទទួលពាក្យសុំ (ឧបសម្ព័ន្ធទី ៨) ត្រង់ខ្ទង់ "ឈ្មោះ និងអាសយដ្ឋានរបស់អ្នកដាក់ពាក្យសុំ" ។

គំរូចុះបញ្ជី ១
ការទទួលពាក្យសុំ

សន្លឹកក្រដាសទទួលពាក្យសុំ

លេខរៀងទទួលពាក្យ	កាលបរិច្ឆេទនៃការទទួលពាក្យសុំ	ឈ្មោះ និងអាសយដ្ឋាន របស់អ្នកដាក់ពាក្យសុំ	ឈ្មោះ និងអាសយដ្ឋាន របស់អ្នកតំណាង (ប្រសិនបើមាន)	ប្រភេទនៃការចុះបញ្ជីកិច្ចសន្យា ប្ដីប្រពន្ធ	ជាប្ដីប្រពន្ធ	ជាបុគ្គលដែលត្រូវរៀបការជាមួយគ្នា	ផ្សេងៗ
០១	២០.០៣.២០១៣	- ហុក ច័ន្ទសុវណ្ណារ៉ា #១៨២B, St. ៩ ...... - លី សាមឌី #១៨៣A, St. ៩ ...... ①		កិច្ចសន្យាទ្រព្យសម្បត្តិប្ដីប្រពន្ធ	-ប្ដី -ប្រពន្ធ		
០២		- ហុក ច័ន្ទសុវណ្ណារ៉ា #១៨២B, St. ៩ ...... - លី សាមឌី #១៨៣A, St. ៩ ... .. ①		ផ្លាស់ប្ដូរកិច្ចសន្យាទ្រព្យសម្បត្តិប្ដីប្រពន្ធ			
០៣		ធីរ: ②					
០៤		យស ③					
០៥		រតនា ④					
០៦		ឫទ្ធី ⑤					
០៧		Emiko ⑥					
០៨		ធីរ: ②		លុបកិច្ចសន្យាទ្រព្យសម្បត្តិប្ដីប្រពន្ធ			

ព្រះរាជាណាចក្រកម្ពុជា
ជាតិ សាសនា ព្រះមហាក្សត្រ

គំរូចុះបញ្ជី ២ ការបង្កើត

ឧត្តមការគ្រប់គ្រងយុត្តិធម៌
នាយកដ្ឋានកិច្ចការរដ្ឋប្បវេណី

សន្លឹកចុះបញ្ជីកិច្ចសន្យាទ្រព្យសម្បត្តិប្តីប្រពន្ធ

រាជធានីភ្នំពេញ, ថ្ងៃទី ០៨ ខែ មករា ឆ្នាំ ២០១៣

លេខចុះបញ្ជី : ០១	ការផ្លាស់ប្តូរឈ្មោះ និងអាសយដ្ឋាន	មូលហេតុនៃការផ្លាស់ប្តូរ	កាលបរិច្ឆេទនៃការផ្លាស់ប្តូរ	មន្ត្រីចុះបញ្ជីចុះហត្ថលេខា និងកាលបរិច្ឆេទនៃការចុះបញ្ជី
ឈ្មោះ : ហុក ច័ន្ទសុវណ្ណារ៉ា ថ្ងៃខែឆ្នាំកំណើត : ២៨.០៩.១៩៨១ អាសយដ្ឋាន : #១៨២B, St. ៥ . ..				
ឈ្មោះ : លី សាមឌី ថ្ងៃខែឆ្នាំកំណើត : ២៥.១០.១៩៨១ អាសយដ្ឋាន : #១៨៣A, St. ៥				

កាលបរិច្ឆេទនៃថ្ងៃរៀបអាពាហ៍ពិពាហ៍	២៥.១២.២០១២	

គោលបំណងនៃការចុះបញ្ជី : បង្កើត មូលហេតុ និងកាលបរិច្ឆេទ : កិច្ចសន្យាទ្រព្យសម្បត្តិប្តីប្រពន្ធ ចុះថ្ងៃទី ០១.០១.២០១៣	ហត្ថលេខាប់ព្រួញ

ខ្លឹមសារនៃកិច្ចសន្យាទ្រព្យសម្បត្តិប្តីប្រពន្ធ

១. អចលនវត្ថុខាងក្រោម គឺជាទ្រព្យសម្បត្តិរបស់ប្តី។
ដី
ទីតាំង៖ ភូមិ សង្កាត់ ខណ្ឌ ភ្នំពេញ
លេខក្បាលដី ៖ លេខ ០០១
លេខប័ណ្ណសម្គាល់សិទ្ធិ ៖ លេខ ៣
(លេខវិញ្ញាបនបត្រសម្គាល់ម្ចាស់អចលនវត្ថុ, ប័ណ្ណសម្គាល់សិទ្ធិកាន់កាប់អចលនវត្ថុ, ប័ណ្ណសម្គាល់សិទ្ធិកាន់កាប់ និងប្រើប្រាស់ដី)

២. អចលនវត្ថុខាងក្រោម គឺជាទ្រព្យសម្បត្តិរបស់ប្រពន្ធ។
វីឡា
ទីតាំង ៖ លេខ ១១អា ភូមិ សង្កាត់ ខណ្ឌ ភ្នំពេញ
លេខប័ណ្ណសម្គាល់សិទ្ធិ ៖ លេខ ៥

៣. រថយន្តខាងក្រោម ជាទ្រព្យសម្បត្តិរបស់ប្តី។
Lexus 570
ផ្លាកលេខ ៖ 2A 8844

៤. ទាក់ទងភាគពួកកិច្ចដែលប្តីត្រូវទទួលបន្ទុកមុនពេលរៀបអាពាហ៍ពិពាហ៍ ប្រពន្ធមិនទទួលខុសត្រូវទេ។

៥. ទ្រព្យសម្បត្តិដែលប្តី ឬប្រពន្ធទទួលបានក្នុងអំឡុងពេលអាពាហ៍ពិពាហ៍ គឺជាទ្រព្យសម្បត្តិរួមរបស់ប្តីប្រពន្ធ។

p

ហត្ថលេខា
រដ្ឋមន្ត្រី

ការលុបការចុះបញ្ជីអំពីកិច្ចសន្យាទ្រព្យសម្បត្តិប្តីប្រពន្ធ :

ព្រះរាជាណាចក្រកម្ពុជា
ជាតិ សាសនា ព្រះមហាក្សត្រ

ទីស្ដីការក្រសួងយុត្តិធម៌
នាយកដ្ឋានកិច្ចការរដ្ឋប្បវេណី

គំរូចុះបញ្ជី ៣
ការបង្កើត

សន្លឹកចុះបញ្ជីកិច្ចសន្យាទ្រព្យសម្បត្តិប្តីប្រពន្ធ

រាជធានីភ្នំពេញ, ថ្ងៃទី ០៥ ខែ មករា ឆ្នាំ ២០១៣

លេខចុះបញ្ជី : ០១	ការផ្លាស់ប្តូរឈ្មោះ និងអាសយដ្ឋាន	មូលហេតុនៃការផ្លាស់ប្តូរ	កាលបរិច្ឆេទនៃការផ្លាស់ប្តូរ	មន្ត្រីចុះបញ្ជីចុះហត្ថលេខា និងកាលបរិច្ឆេទនៃការចុះបញ្ជី
ឈ្មោះ : ហុក ច័ន្ទសុវណ្ណរ៉ា ថ្ងៃខែឆ្នាំកំណើត : ២៤.០៥.១៩៨១ អាសយដ្ឋាន : #១៨២B, St. ៦				
ឈ្មោះ : លី សាមនី ថ្ងៃខែឆ្នាំកំណើត : ២៥.១០.១៩៨១ អាសយដ្ឋាន : #១៨៣A, St. ៦				

កាលបរិច្ឆេទនៃថ្ងៃរៀបអាពាហ៍ពិពាហ៍	២៥.១២.២០១២

គោលបំណងនៃការចុះបញ្ជី : បង្កើត
មូលហេតុ និងកាលបរិច្ឆេទ : កិច្ចសន្យាទ្រព្យសម្បត្តិប្តីប្រពន្ធ ចុះថ្ងៃទី ០១.០១.២០១៣

ហត្ថលេខាបំពេញ

ខ្លឹមសារនៃកិច្ចសន្យាទ្រព្យសម្បត្តិប្តីប្រពន្ធ

-ដូចខ្លឹមសារនៃកិច្ចសន្យាទ្រព្យសម្បត្តិប្តីប្រពន្ធដែលបានភ្ជាប់មកជាមួយ-

ហត្ថលេខា
រដ្ឋមន្ត្រី

p

ការលុបការចុះបញ្ជីអំពីកិច្ចសន្យាទ្រព្យសម្បត្តិប្តីប្រពន្ធ :

p

ព្រះរាជាណាចក្រកម្ពុជា
ជាតិ សាសនា ព្រះមហាក្សត្រ

លេខរៀងទទួលពាក្យសុំ ៖ ០១
លេខរៀងចុះបញ្ជី ៖ ០១

កិច្ចសន្យាទ្រព្យសម្បត្តិប្តីប្រពន្ធ

ប្តីឈ្មោះ ហុក ច័ន្ទសុវណ្ណារ៉ា ភេទ ប្រុស សញ្ជាតិ ខ្មែរ អាយុ ៣១ឆ្នាំ
ថ្ងៃខែឆ្នាំកំណើត ៖ ថ្ងៃទី ២៤ ខែកញ្ញា ឆ្នាំ១៩៨១
អាសយដ្ឋាន ៖ ផ្ទះលេខ ១៨២បេ ផ្លូវលេខ ៩......

ប្រពន្ធឈ្មោះ លី សាមឌី ភេទ ស្រី សញ្ជាតិ ខ្មែរ អាយុ ៣១ឆ្នាំ
ថ្ងៃខែឆ្នាំកំណើត ៖ ថ្ងៃទី ២៥ ខែតុលា ឆ្នាំ ១៩៨១
អាសយដ្ឋាន ៖ ផ្ទះលេខ ១៨២បេ ផ្លូវលេខ ៩......

ក្នុងនាមជាប្តីប្រពន្ធ យើងបានព្រមព្រៀងគ្នាទៅលើទ្រព្យសម្បត្តិរបស់ភាគីទាំងសងខាង ដូចខាងក្រោម ៖

១. អចលនវត្ថុខាងក្រោម គឺជាទ្រព្យសម្បត្តិរបស់ប្តី។

ដី

ទីតាំង៖ ភូមិ សង្កាត់ ខ័ណ្ឌ ភ្នំពេញ

លេខក្បាលដី ៖ លេខ ០០១

លេខប័ណ្ណសម្គាល់សិទ្ធិ ៖ លេខ ៣

(លេខវិញ្ញាបនបត្រសម្គាល់ម្ចាស់អចលនវត្ថុ, ប័ណ្ណសម្គាល់សិទ្ធិកាន់កាប់អចលនវត្ថុ, ប័ណ្ណសម្គាល់សិទ្ធិកាន់កាប់ និងប្រើប្រាស់ដី)

២. អចលនវត្ថុខាងក្រោម គឺជាទ្រព្យសម្បត្តិរបស់ប្រពន្ធ។

វីឡា

ទីតាំង ៖ លេខ ១១អា ភូមិ សង្កាត់ ខ័ណ្ឌ ភ្នំពេញ

លេខប័ណ្ណសម្គាល់សិទ្ធិ ៖ លេខ ៥

៣. រថយន្តខាងក្រោម ជាទ្រព្យសម្បត្តិរបស់ប្តី។

Lexus 570

ផ្លាកលេខ ៖ 2A 8844

៤. ទាក់ទងការកាតព្វកិច្ចដែលប្តីត្រូវទទួលបន្ទុកមុនពេលរៀបអាពាហ៍ពិពាហ៍ ប្រពន្ធមិនទទួលខុសត្រូវទេ។

៥. ទ្រព្យសម្បត្តិដែលប្តី ឬប្រពន្ធទទួលបានក្នុងអំឡុងពេលអាពាហ៍ពិពាហ៍ គឺជាទ្រព្យសម្បត្តិរួមរបស់ប្តីប្រពន្ធ។

ធ្វើនៅ រាជធានីភ្នំពេញ ថ្ងៃទី ០១ ខែមករា ឆ្នាំ ២០១៣

ស្នាមម្រាមដៃ ស្នាមម្រាមដៃ

ឈ្មោះប្តី ឈ្មោះប្រពន្ធ
ហុក ច័ន្ទសុវណ្ណារ៉ា លី សាមឌី

ព្រះរាជាណាចក្រកម្ពុជា
ជាតិ សាសនា ព្រះមហាក្សត្រ

គំរូចុះបញ្ជី ៤
ការផ្លាស់ប្តូរកិច្ចសន្យា

ធីស្តីការក្រសួងយុត្តិធម៌
នាយកដ្ឋានកិច្ចការរដ្ឋប្បវេណី

សន្លឹកចុះបញ្ជីការផ្លាស់ប្តូរកិច្ចសន្យាទ្រព្យសម្បត្តិប្តីប្រពន្ធ

រាជធានីភ្នំពេញ. ថ្ងៃទី ០២ ខែ មេសា ឆ្នាំ ២០១៣

លេខចុះបញ្ជី : ០១	ឈ្មោះប្តី ឬ បុគ្គលដែលត្រូវរៀបការជាមួយគ្នា ៖ ហុក ច័ន្ទសុវណ្ណារ៉ា	ឈ្មោះប្រពន្ធ ឬ បុគ្គលដែលត្រូវរៀបការជាមួយគ្នា៖ លី សាមឌី

គោលបំណងនៃការចុះបញ្ជី : ការផ្លាស់ប្តូរ

មូលហេតុ និងកាលបរិច្ឆេទ : កិច្ចសន្យាផ្លាស់ប្តូរកិច្ចសន្យាទ្រព្យសម្បត្តិប្តីប្រពន្ធ ចុះថ្ងៃទី ០១ ០៤ ២០១៣

ហត្ថលេខាបំព្រួញ

ការផ្លាស់ប្តូរកិច្ចសន្យាទ្រព្យសម្បត្តិប្តីប្រពន្ធ

១. អចលនវត្ថុខាងក្រោម គឺជាទ្រព្យសម្បត្តិរបស់ប្រពន្ធ។

ដី

ទីតាំង៖ ភូមិ សង្កាត់ ខ័ណ្ឌ ភ្នំពេញ

លេខក្បាលដី ៖ លេខ ០០១

លេខប័ណ្ណសម្គាល់សិទ្ធិ ៖ លេខ ៣

(លេខវិញ្ញាបនបត្រសម្គាល់ម្ចាស់អចលនវត្ថុ, ប័ណ្ណសម្គាល់សិទ្ធិកាន់កាប់អចលនវត្ថុ, ប័ណ្ណសម្គាល់សិទ្ធិកាន់កាប់ និងប្រើប្រាស់ដី)

២. អចលនវត្ថុខាងក្រោម គឺជាទ្រព្យសម្បត្តិរបស់ប្តី។

វីឡា

ទីតាំង ៖ លេខ ១១អា ភូមិ សង្កាត់ ខ័ណ្ឌ ភ្នំពេញ

លេខប័ណ្ណសម្គាល់សិទ្ធិ ៖ លេខ ៥

៣. រថយន្តខាងក្រោម ជាទ្រព្យសម្បត្តិរបស់ប្តី។

Lexus 570

ផ្លាកលេខ ៖ 2A 8844

៤. ទាក់ទងកាតព្វកិច្ចដែលប្តីត្រូវទទួលបន្ទុកមុនពេលរៀបអាពាហ៍ពិពាហ៍ ប្រពន្ធមិនទទួលខុសត្រូវទេ។

៥. ទ្រព្យសម្បត្តិដែលប្តី ឬប្រពន្ធទទួលបានក្នុងអំឡុងពេលអាពាហ៍ពិពាហ៍ គឺជាទ្រព្យសម្បត្តិរួមរបស់ប្តីប្រពន្ធ។

ហត្ថលេខា
រដ្ឋមន្ត្រី

p

ទីស្តីការក្រសួងយុត្តិធម៌
នាយកដ្ឋានកិច្ចការរដ្ឋប្បវេណី

ព្រះរាជាណាចក្រកម្ពុជា
ជាតិ សាសនា ព្រះមហាក្សត្រ

គំរូចុះបញ្ជី ៥
ការផ្លាស់ប្តូរកិច្ចសន្យា

សន្លឹកចុះបញ្ជីការផ្លាស់ប្តូរកិច្ចសន្យាទ្រព្យសម្បត្តិប្តីប្រពន្ធ

រាជធានីភ្នំពេញ. ថ្ងៃទី ០៥ ខែ មករា ឆ្នាំ ២០១៣

លេខចុះបញ្ជី : ០១	ឈ្មោះប្តី ឬ បុគ្គលដែលត្រូវរៀបការជាមួយគ្នា ៖ ហុក ចិន្តសុវណ្ណារ៉ា	ឈ្មោះប្រពន្ធ ឬ បុគ្គលដែលត្រូវរៀបការជាមួយគ្នា៖ លី សាមឌី

គោលបំណងនៃការចុះបញ្ជី : ការផ្លាស់ប្តូរ មូលហេតុ និងកាលបរិច្ឆេទ : កិច្ចសន្យាផ្លាស់ប្តូរកិច្ចសន្យាទ្រព្យសម្បត្តិប្តីប្រពន្ធ ចុះថ្ងៃទី ០១.០៤.២០១៣	ហត្ថលេខាបុគ្គល

ការផ្លាស់ប្តូរកិច្ចសន្យាទ្រព្យសម្បត្តិប្តីប្រពន្ធ

-ដូចខ្លឹមសារនៃកិច្ចសន្យាទ្រព្យសម្បត្តិប្តីប្រពន្ធដែលបានភ្ជាប់មកជាមួយ-

ហត្ថលេខា
រដ្ឋមន្ត្រី

p

p

ព្រះរាជាណាចក្រកម្ពុជា
ជាតិ សាសនា ព្រះមហាក្សត្រ

លេខរៀងទទួលពាក្យសុំ ៖ ០២
លេខរៀងចុះបញ្ជី ៖ ០១

កិច្ចសន្យាផ្លាស់ប្តូរកិច្ចសន្យាទ្រព្យសម្បត្តិប្តីប្រពន្ធ

ប្តីឈ្មោះ ហុក ច័ន្ទសុវណ្ណារ៉ា ភេទ ប្រុស សញ្ជាតិ ខ្មែរ អាយុ ៣១ឆ្នាំ
ថ្ងៃខែឆ្នាំកំណើត ៖ ថ្ងៃទី ២៤ ខែកញ្ញា ឆ្នាំ១៩៨១
អាសយដ្ឋាន ៖ ផ្ទះលេខ ១៨២បេ ផ្លូវលេខ ៩......

ប្រពន្ធឈ្មោះ លី សាមឌី ភេទ ស្រី សញ្ជាតិ ខ្មែរ អាយុ ៣១ឆ្នាំ
ថ្ងៃខែឆ្នាំកំណើត ៖ ថ្ងៃទី ២៥ ខែតុលា ឆ្នាំ ១៩៨១
អាសយដ្ឋាន ៖ ផ្ទះលេខ ១៨២បេ ផ្លូវលេខ ៩......

ក្នុងនាមជាប្តីប្រពន្ធ យើងបានព្រមព្រៀងគ្នាធ្វើការផ្លាស់ប្តូរទៅលើទ្រព្យសម្បត្តិចំនួន ២ ក្នុង ចំនោមទ្រព្យសម្បត្តិដែលបានព្រមព្រៀងពីមុន ដូចខាងក្រោម ៖

១. អចលនវត្ថុខាងក្រោម គឺជាទ្រព្យសម្បត្តិរបស់ប្រពន្ធ។
ដី
ទីតាំង៖ ភូមិ សង្កាត់ ខ័ណ្ឌ ភ្នំពេញ
លេខក្បាលដី ៖ លេខ ០០១
លេខប័ណ្ណសម្គាល់សិទ្ធិ ៖ លេខ ៣
(លេខវិញ្ញាបនបត្រសម្គាល់ម្ចាស់អចលនវត្ថុ, ប័ណ្ណសម្គាល់សិទ្ធិកាន់កាប់អចលនវត្ថុ, ប័ណ្ណសម្គាល់សិទ្ធិកាន់កាប់ និងប្រើប្រាស់ដី)

២. អចលនវត្ថុខាងក្រោម គឺជាទ្រព្យសម្បត្តិរបស់ប្តី។
វីឡា
ទីតាំង ៖ លេខ ១១អា ភូមិ សង្កាត់ ខ័ណ្ឌ ភ្នំពេញ
លេខប័ណ្ណសម្គាល់សិទ្ធិ ៖ លេខ ៥

ធ្វើនៅ រាជធានីភ្នំពេញ ថ្ងៃទី ០១ ខែមេសា ឆ្នាំ ២០១៣

ស្នាមម្រាមដៃ	ស្នាមម្រាមដៃ
p	
ឈ្មោះប្តី	ឈ្មោះប្រពន្ធ
ហុក ច័ន្ទសុវណ្ណារ៉ា	លី សាមឌី

ព្រះរាជាណាចក្រកម្ពុជា
ជាតិ សាសនា ព្រះមហាក្សត្រ

គំរូចុះបញ្ជី ៦
ការលុបការចុះបញ្ជី

និស្ស័ការក្រសួងយុត្តិធម៌
នាយកដ្ឋានកិច្ចការរដ្ឋប្បវេណី

សន្លឹកចុះបញ្ជីកិច្ចសន្យាទ្រព្យសម្បត្តិប្ដីប្រពន្ធ

រាជធានីភ្នំពេញ, ថ្ងៃទី ០១ ខែ មករា ឆ្នាំ ២០២១

លេខចុះបញ្ជី : ០១	ការផ្លាស់ប្ដូរឈ្មោះ និងអាសយដ្ឋាន	មូលហេតុនៃការផ្លាស់ប្ដូរ	កាលបរិច្ឆេទនៃការផ្លាស់ប្ដូរ	មន្ត្រីចុះបញ្ជីចុះហត្ថលេខា និងកាលបរិច្ឆេទនៃការចុះបញ្ជី
ឈ្មោះ : ហុក ច័ន្ទសុវណ្ណារ៉ា ថ្ងៃខែឆ្នាំកំណើត : ២៤.០៩.១៩៨១ អាសយដ្ឋាន : #១៨២B, St. ៩				
ឈ្មោះ : លី សាមឌី ថ្ងៃខែឆ្នាំកំណើត : ២៥.១០.១៩៨១ អាសយដ្ឋាន : #១៨៣A, St. ៩				

កាលបរិច្ឆេទនៃថ្ងៃរៀបអាពាហ៍ពិពាហ៍	២៥.១២.២០១២	

គោលបំណងនៃការចុះបញ្ជី : បង្កើត
មូលហេតុ និងកាលបរិច្ឆេទ : កិច្ចសន្យាទ្រព្យសម្បត្តិប្ដីប្រពន្ធ ចុះថ្ងៃទី ០១.០១.២០១៣

(ហត្ថលេខាប់ព្រួញ)

ខ្លឹមសារនៃកិច្ចសន្យាទ្រព្យសម្បត្តិប្ដីប្រពន្ធ

១. អចលនវត្ថុខាងក្រោម គឺជាទ្រព្យសម្បត្តិរបស់ប្ដី។
ដី
ទីតាំង៖ ភូមិ សង្កាត់ ខណ្ឌ ភ្នំពេញ
លេខក្បាលដី ៖ លេខ ០០១
លេខប័ណ្ណសម្គាល់សិទ្ធិ ៖ លេខ ៣
(លេខវិញ្ញាបនបត្រសម្គាល់ម្ចាស់អចលនវត្ថុ, ប័ណ្ណសម្គាល់សិទ្ធិកាន់កាប់អចលនវត្ថុ, ប័ណ្ណសម្គាល់សិទ្ធិកាន់កាប់ និងប្រើប្រាស់ដី)

២. អចលនវត្ថុខាងក្រោម គឺជាទ្រព្យសម្បត្តិរបស់ប្រពន្ធ។
វីឡា
ទីតាំង ៖ លេខ ១១អា ភូមិ សង្កាត់ ខណ្ឌ ភ្នំពេញ
លេខប័ណ្ណសម្គាល់សិទ្ធិ ៖ លេខ ៥

៣. រថយន្តខាងក្រោម ជាទ្រព្យសម្បត្តិរបស់ប្ដី។
Lexus 570
ផ្លាកលេខ ៖ 2A 8844

៤. ទាក់ទងភាគពួកកិច្ចដែលប្ដីត្រូវទទួលបន្ទុកមុនពេលរៀបអាពាហ៍ពិពាហ៍ ប្រពន្ធមិនទទួលខុសត្រូវទេ។
៥ ទ្រព្យសម្បត្តិដែលប្ដី ឬប្រពន្ធទទួលបានក្នុងអំឡុងពេលអាពាហ៍ពិពាហ៍ គឺជាទ្រព្យសម្បត្តិរួមរបស់ប្ដីប្រពន្ធ។

(ហត្ថលេខា រដ្ឋមន្ត្រី)

p

ការលុបការចុះបញ្ជីអំពីកិច្ចសន្យាទ្រព្យសម្បត្តិប្ដីប្រពន្ធ :
លុបការចុះបញ្ជីអំពីកិច្ចសន្យាទ្រព្យសម្បត្តិប្ដីប្រពន្ធដោយផ្អែកលើដីកាសម្រេចលែងលះអាពាហ៍ពិពាហ៍តាមការព្រមព្រៀង លេខ ០១
ចុះថ្ងៃទី ២៥ ខែធ្នូ ឆ្នាំ ២០២០

(ហត្ថលេខាប់ព្រួញ) (ហត្ថលេខា រដ្ឋមន្ត្រី)

ព្រះរាជាណាចក្រកម្ពុជា
ជាតិ សាសនា ព្រះមហាក្សត្រ

គំរូចុះបញ្ជី ៧
ការលុបការចុះបញ្ជី

ឧិស្តីការក្រសួងយុត្តិធម៌
នាយកដ្ឋានកិច្ចការរដ្ឋប្បវេណី

សន្លឹកចុះបញ្ជីកិច្ចសន្យាទ្រព្យសម្បត្តិប្តីប្រពន្ធ

រាជធានីភ្នំពេញ ថ្ងៃទី ០១ ខែ មករា ឆ្នាំ ២០២១

លេខចុះបញ្ជី : ០១	ការផ្លាស់ប្តូរឈ្មោះ និងអាសយដ្ឋាន	មូលហេតុនៃការផ្លាស់ប្តូរ	កាលបរិច្ឆេទនៃការផ្លាស់ប្តូរ	មន្ត្រីចុះបញ្ជីចុះហត្ថលេខា និងកាលបរិច្ឆេទនៃការចុះបញ្ជី
ឈ្មោះ : ហុក ច័ន្ទសុវណ្ណារ៉ា ថ្ងៃខែឆ្នាំកំណើត : ២៤.០៩.១៩៨១ អាសយដ្ឋាន : #១៨២B, St. ៩				
ឈ្មោះ : លី សាមឌី ថ្ងៃខែឆ្នាំកំណើត : ២៥ ១០.១៩៨១ អាសយដ្ឋាន : #១៨៣A, St. ៩				

កាលបរិច្ឆេទនៃថ្ងៃរៀបអាពាហ៍ពិពាហ៍	២៥.១២.២០១២	

គោលបំណងនៃការចុះបញ្ជី : បង្កើត
មូលហេតុ និងកាលបរិច្ឆេទ : កិច្ចសន្យាទ្រព្យសម្បត្តិប្តីប្រពន្ធ ចុះថ្ងៃទី ០១.០១.២០១៣

(ហត្ថលេខាបំរុញ)

ខ្លឹមសារនៃកិច្ចសន្យាទ្រព្យសម្បត្តិប្តីប្រពន្ធ

"ដូចខ្លឹមសារនៃកិច្ចសន្យាទ្រព្យសម្បត្តិប្តីប្រពន្ធដែលបានភ្ជាប់មកជាមួយ"

(ហត្ថលេខា រដ្ឋមន្ត្រី)

p

ការលុបការចុះបញ្ជីអំពីកិច្ចសន្យាទ្រព្យសម្បត្តិប្តីប្រពន្ធ :
លុបការចុះបញ្ជីអំពីកិច្ចសន្យាទ្រព្យសម្បត្តិប្តីប្រពន្ធដោយផ្អែកលើដីកាសម្រេចលែងលះអាពាហ៍ពិពាហ៍តាមការព្រមព្រៀង លេខ ០១ ចុះថ្ងៃទី ២៨ ខែធ្នូ ឆ្នាំ ២០២០

(ហត្ថលេខាបំរុញ) (ហត្ថលេខា រដ្ឋមន្ត្រី)

ព្រះរាជាណាចក្រកម្ពុជា
ជាតិ សាសនា ព្រះមហាក្សត្រ

គំរូចុះបញ្ជី ៨ ការផ្លាស់ប្តូរអាសយដ្ឋាន

ទីស្តីការក្រសួងយុត្តិធម៌
នាយកដ្ឋានកិច្ចការរដ្ឋប្បវេណី

សន្លឹកចុះបញ្ជីកិច្ចសន្យាទ្រព្យសម្បត្តិប្តីប្រពន្ធ

រាជធានីភ្នំពេញ, ថ្ងៃទី ១០ ខែ មករា ឆ្នាំ ២០១៥

លេខចុះបញ្ជី : ០១	ការផ្លាស់ប្តូរឈ្មោះ និងអាសយដ្ឋាន	មូលហេតុនៃការផ្លាស់ប្តូរ	កាលបរិច្ឆេទនៃការផ្លាស់ប្តូរ	មន្ត្រីចុះបញ្ជីចុះហត្ថលេខា និងកាលបរិច្ឆេទនៃការចុះបញ្ជី
ឈ្មោះ : ហុក ច័ន្ទសុវណ្ណារ៉ា ថ្ងៃខែឆ្នាំកំណើត : ២៨.០៩.១៩៨១ អាសយដ្ឋាន : ផ្ទះលេខ ១៨២B, ផ្លូវលេខ ៩ សង្កាត់មានជ័យខណ្ឌមានជ័យ រាជធានីភ្នំពេញ.	ផ្ទះលេខ ៣០E០ ផ្លូវ ១៦៣ សង្កាត់វាលវង់ ខណ្ឌ ៧មករា រាជធានីភ្នំពេញ	ផ្លាស់ប្តូរអាសយដ្ឋាន	ថ្ងៃទី ០៥ ខែមករា ឆ្នាំ ២០១៥	ហត្ថលេខា
ឈ្មោះ : លី សាមឌី ថ្ងៃខែឆ្នាំកំណើត : ២៥.១០.១៩៨១ អាសយដ្ឋាន : ផ្ទះលេខ ១៨៣A, ផ្លូវលេខ ៩ សង្កាត់មានជ័យ ខណ្ឌមានជ័យ រាជធានីភ្នំពេញ				

កាលបរិច្ឆេទនៃថ្ងៃរៀបអាពាហ៍ពិពាហ៍	២៥.១២.២០១២

គោលបំណងនៃការចុះបញ្ជី : បង្កើត
មូលហេតុ និងកាលបរិច្ឆេទ : កិច្ចសន្យាទ្រព្យសម្បត្តិប្តីប្រពន្ធ ចុះថ្ងៃទី ០១ ០១.២០១៣

ហត្ថលេខាបញ្ញ

ខ្លឹមសារនៃកិច្ចសន្យាទ្រព្យសម្បត្តិប្តីប្រពន្ធ

១. អចលនវត្ថុខាងក្រោម គឺជាទ្រព្យសម្បត្តិរបស់ប្តី។
ដី
ទីតាំង៖ ភូមិ សង្កាត់ ខ័ណ្ឌ ភ្នំពេញ
លេខក្បាលដី ៖ លេខ ០០១
លេខប័ណ្ណសម្គាល់សិទ្ធិ ៖ លេខ ៣
(លេខវិញ្ញាបនបត្រសម្គាល់ម្ចាស់អចលនវត្ថុ, ប័ណ្ណសម្គាល់សិទ្ធិកាន់កាប់អចលនវត្ថុ, ប័ណ្ណសម្គាល់សិទ្ធិកាន់កាប់ និងប្រើប្រាស់ដី)

២. អចលនវត្ថុខាងក្រោម គឺជាទ្រព្យសម្បត្តិរបស់ប្រពន្ធ។
វីឡា
ទីតាំង ៖ លេខ ១១អា ភូមិ សង្កាត់ ខ័ណ្ឌ ភ្នំពេញ
លេខប័ណ្ណសម្គាល់សិទ្ធិ ៖ លេខ ៥

៣ រថយន្តខាងក្រោម ជាទ្រព្យសម្បត្តិរបស់ប្តី។
Lexus 570
ផ្លាកលេខ ៖ 2A 8844

៤. ទាក់ទងភាគពួកកិច្ចដែលប្តីត្រូវទទួលបន្ទុកមុនពេលរៀបអាពាហ៍ពិពាហ៍ ប្រពន្ធមិនទទួលខុសត្រូវទេ។
៥. ទ្រព្យសម្បត្តិដែលប្តី ឬប្រពន្ធទទួលបានក្នុងអំឡុងពេលអាពាហ៍ពិពាហ៍ គឺជាទ្រព្យសម្បត្តិរួមរបស់ប្តីប្រពន្ធ។
p

ហត្ថលេខា
រដ្ឋមន្ត្រី

ការលុបការចុះបញ្ជីអំពីកិច្ចសន្យាទ្រព្យសម្បត្តិប្តីប្រពន្ធ :

បោះពុម្ពផ្សាយដោយ

ក្រសួងយុត្តិធម៌

ឧបត្ថម្ភដោយ

ទីភ្នាក់ងារសហប្រតិបត្តិការអន្តរជាតិ
នៃប្រទេសជប៉ុន (JICA)

ហាមលក់